Produktdatenblatt

Spezifikationen

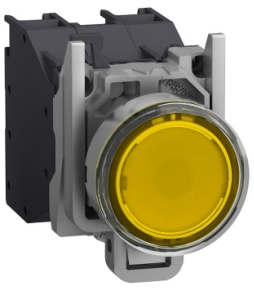

Leuchtdrucktaster, Harmony XB4 ATEX D, Metall, 22mm, gelb, 4-254V ACDC, 1S, ATEX

XB4BP583BM5GEX

EAN Code: 3606489485931

Hauptmerkmale

Baureihe	Harmony XB4
Produkt- oder Komponententyp	Leuchtdrucktaster komplett
Kurzbezeichnung des Geräts	XB4
Blendenmaterial	Chrom-beschichtetes Metall
Haltekragenmaterial	Zamak
Montagedurchmesser	22 mm
Verkauf je unteilbare Menge	1
Staubzone	Zonen 21 - 22
Gaszone	Zone 1 - 2
Operatortyp	Rückstellung
Betriebsprofil	Gelb Einbau
Zusätzliche Informationen für den Bediener	Mit Balg (transp. Silikon)
Art und Zusammensetzung der Kontakte	1 Schließer

Zusatzmerkmale

Breite	46,2 mm
Höhe	30 mm
Tiefe	72 mm
Produktgewicht	0,108 kg
Gehäusevariante	Befestigungsbohrung - Durchmesser: 22,5 mm ± 0,2 mm entspricht IEC 60947-1
Befestigungsmitte	>= 30 x 40 mm (Trägerplatte) - Dicke: 1…6 mm
Einbautiefe	58 mm
Beschriftung	Ex tb IIIC Db II 2 GD Ex db eb mb IIC Gb
Form des Signaleinheitkopfes	Rund
Betrieb der Kontakte	Gestuft schaltend
Positive Öffnung	Ohne
Betriebsweg	1,657 mm (engagement point) 4,622 mm (changing state point) 4,452 mm (Gesamtweg)
Betätigungskraft	3,962 N
Mechanische Lebensdauer	5000000 Zyklen

Bruttopreisliste für Deutschland zuzüglich Zuschläge, Frachtkosten und Mehrwertsteuer, gültig ab dem 1. Januar 2024. Irrtum und Änderungen vorbehalten. Es gelten die AGBs der Schneider Electric GmbH.

Haftungsausschluss: Diese Dokumentation dient nicht als Ersatz für die Beurteilung der Eignung oder Verlässlichkeit dieser Produkte für bestimmte Verwendungsbereiche des Benutzers und darf nicht zu diesem Zweck verwendet werden.

Anschlüsse - Klemmen	Schraubklemmen, 2 x 1,5 mm² mit Kabelende entspricht IEC 60947-1 Schraubklemmen, 1 x 2,5 mm² ohne Kabelende entspricht IEC 60947-1
[M] Anzugsdrehmoment	0,8…1,2 Nm entspricht IEC 60947-1
[Ith] Konventioneller thermischer Strom in freier Luft	10 A entspricht IEC 60947-5-1
[Ui] Bemessungs-Isolationsspannung	415 V
[Ie] Bemessungs-Betriebsstrom	1,9 A bei 380 V, AC, A600 entspricht IEC 60947-5-1 3 A bei 240 V, AC, A600 entspricht IEC 60947-5-1 6 A bei 120 V, AC, A600 entspricht IEC 60947-5-1 0,27 A bei 250 V, DC, Q300 entspricht IEC 60947-5-1 0,55 A bei 125 V, DC, Q300 entspricht IEC 60947-5-1 2,87 A bei 24 V, DC, Q300 entspricht IEC 60947-5-1
Signaltyp	Dauerlicht
Lichtquelle	Integrierte LED
[UH,nom] Bemessungs-Betriebsspannung	24...254 V AC/DC
Stromaufnahme	2...10 mA
Lebensdauer	100000 h

Montage

Beschichtung	TH
Umgebungstemperatur bei Lagerung	-40…70 °C
Umgebungstemperatur bei Betrieb	-20…75 °C
Überspannungskategorie	I entspricht IEC 60536
Schutzart (IP)	IP66 entspricht IEC 60529
Normen	IEC 60079-0:2009 IEC 60079-7:2009 EN/IEC 60079-18:2009 IEC 60079-31:2009 UL 60079-0 UL 60079-18 UL 60079-31 ANSI/ISA 12.12.01 CSA C22.2 Nr. 213
Produktzertifizierungen	INERIS 04ATEX9004U

Verpackungseinheiten

VPE 1 Art	PCE
Anzahl der Geräte pro Packung	1
VPE 1 Höhe	1,000 cm
VPE 1 Breite	15,600 cm
VPE 1 Länge	20,700 cm
Verpackungsgewicht (Lbs)	125,000 g

Vertragliche Gewährleistung

Garantie (in Monaten)	18

Environmental Data

Schneider Electric hat sich zum Ziel gesetzt, den Net Zero-Status bis 2050 durch Lieferkettenpartnerschaften, Materialien mit geringerer Auswirkung und Kreislaufbildung über unsere laufende Kampagne "Use Better, Use Longer, Use Again" zu erreichen, um die Lebensdauer und Recyclingfähigkeit der Produkte zu verlängern.

Erläuterung der Environmental Data >

Wie wir die Produktnachhaltigkeit bewerten >

Umweltbilanz

Total lifecycle Carbon footprint	**2 kg CO2 eq.**
CO_2-Fußabdruck der Herstellungsphase [A1 bis A3]	**0.9 kg CO2 eq.**
CO_2-Fußabdruck der Distributionsphase [A4]	**0 kg CO2 eq.**
CO_2-Fußabdruck der Installationsphase [A5]	**0 kg CO2 eq.**
CO_2-Fußabdruck der Nutzungsphase [B2, B3, B4, B6]	**1 kg CO2 eq.**
CO_2-Fußabdruck der End-of-Life-Phase [C1 bis C4]	**0.2 kg CO2 eq.**

Use Better

Materialien und Verpackung

Durchschnittlicher Prozentsatz des recycleten Kunststoffgehaltes	**19 %**
Durchschnittlicher Prozentsatz des recycelten Metallgehaltes	**18 %**
Verpackung mit Recycling-Karton	**Ja**
Verpackung ohne Kunststoff	**Nein**
EU-RoHS-Richtlinie	**Konform**
REACh-Verordnung	**Produkt beinhaltet besorgniserregende Stoffe (SVHC) über dem Schwellwert**

Use Longer

Verlängerung der Lebensdauer

Produktreparaturindex	**A**

Use Again

Reproduktion

Circular Econmomy-Eignung	**Entsorgungsinformationen**
Rücknahme	**Ja**
WEEE-Kennzeichnung	**Das Produkt muss entsprechend bestimmter Hinweise auf Märkten der Europäischen Union entsorgt werden und darf nicht in Haushaltsabfälle gelangen.**

Maßzeichnungen

Abmessungen

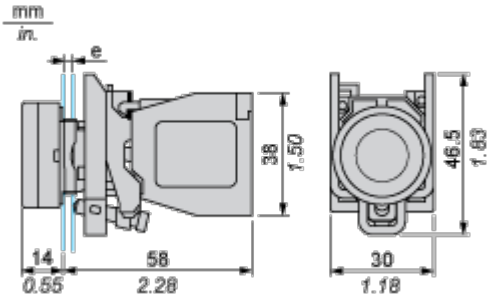

e: Stärke der Trägerplatte: 1 bis 6 mm / 0.04 bis 0.24 in.

Montage und Abstand

Schalttafelausschnitte für Drucktaster, Schalter und Leuchtmelder (fertige Bohrungen, installationsbereit)

Verbindung per Schraubklemmen

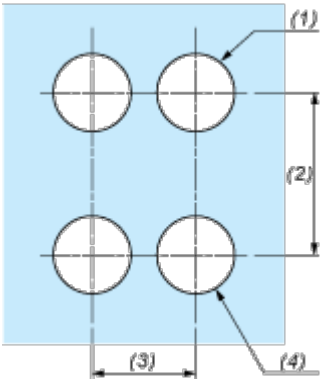

(1) Durchmesser auf fertiger Schalttafel oder Montagehalterung

(2) 40 mm min. / 1.57 in. min.

(3) 30 mm min. / 1.18 in. min.

(4) Ø 22,5 mm / 0.89 in. Empfohlen (Ø 22,3 mm $_{0}^{+0,4}$ / 0.88 in. $_{0}^{+0.016}$)

Image of product / Alternate images

Alternative

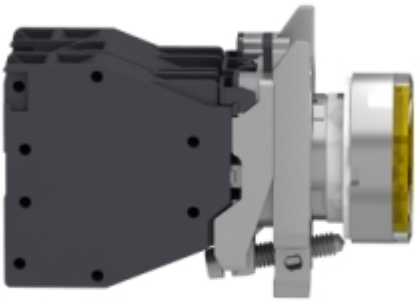

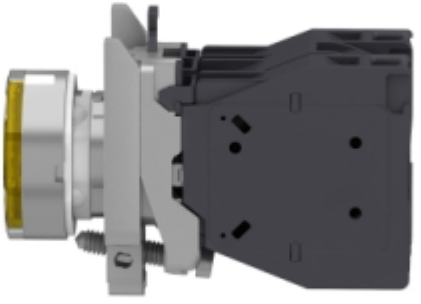





Image of product in real life situation

