Produkta datu lapa

Specifikācijas



Pilnīga spiedpoga, Harmony XB4 - ATEX D, melns izvirzīts ar bagāžnieku, metāls, 22mm, atsperes atgrieze, 1NO

XB4BP21GEX

Galvenā

Produktu klāsts	Harmonija XB4
Produkta vai sastāvdaļas veids	Pilnīga spiedpoga
Ierīces īsais nosaukums	XB4
Rāmja materiāls	Hromēts metāls
Fiksācijas apkakles materiāls	Zamak
Montāžas diametrs	22 mm
Izpārdošana par nedalāmu daudzumu	1
Putekļu zona	21. - 22. zona
Gāzes zona	Zona 1-2
Operatora veids	atsperes atgrieze
Operatora profils	melns projicēšana
Operatora papildu informācija	Booted (caurspīdīgs silīcijs)
Kontaktligzdas tips	1 NO

Papildinošs

Platums	46,2 mm
Augstums	30 mm
Dziļums	72 mm
Neto svars	0,089 kg
Ierīces montāža	fiksācijas caurums - diametrs: 22,5 mm +/- 0,2 mm atbilst IEC 60947-1
Fiksācijas centrs	>= 30 x 40 mm (atbalsta panelis) - biezums: 1…6 mm
Iebūvēšanas dziļums	58 mm
Marķējums	Ex tb IIIC Db Ex db eb IIC Gb II 2 GD
Signalizācijas vienības galvas forma	Apaļa
Kontakta darbība	Lēns pārtraukums
Pozitīvs atvērums	bez
Operatīvie ceļojumi	1,657 mm (iesaistīšanās punkts) 4,622 mm (mainot stāvokļa punktu) 4,452 mm (kopējais ceļojums)
Darbības spēks	3,962 N
Mehāniskā izturība	5000000 cikli

Ir sasniegts maksimālais salīdzināmo produktu skaits. Lūdzu, atveriet sadaļu Salīdzināt produktus #SAITE# un izdzēsiet kādu produktu, lai turpinātu.

Savienojumi - terminālļi	skrūvju skavu spailes , 2 x 1,5 mm² ar kabeļa galu atbilst IEC 60947-1 skrūvju skavu spailes , 1 x 2,5 mm² bez kabeļa gala atbilst IEC 60947-1
Pievilkšanas griezes moments	0,8…1,2 Nm atbilst IEC 60947-1
[Ith] parastā brīvā gaisa termiskā strāva	10 A atbilst IEC 60947-5-1
[Ui] nominālais izolācijas spriegums	415 V
[Ie] nominālā darba strāva	1,9 A pie 380 V , AC , A600 atbilst IEC 60947-5-1 3 A pie 240 V , AC , A600 atbilst IEC 60947-5-1 6 A pie 120 V , AC , A600 atbilst IEC 60947-5-1 0,27 A pie 250 V , DC , Q300 atbilst IEC 60947-5-1 0,55 A pie 125 V , DC , Q300 atbilst IEC 60947-5-1 2,87 A pie 24 V , DC , Q300 atbilst IEC 60947-5-1

Vide

Aizsardzības ārstēšana	TH
Apkārtējā gaisa temperatūra uzglabāšanai	-40…70 °C
Apkārtējā gaisa temperatūra darbībai	-20…75 °C
IP aizsardzības pakāpe	IP66 atbilst IEC 60529
Standarti	IEC 60079-0: 2009. gads EN/IEC 60079-1: 2009. gads IEC 60079-7: 2009. gads IEC 60079-31: 2009. gads UL 60079-0 UL 60079-1 UL 60079-31 ANSI/ISA 12.12.01 CSA C22.2 Nr. 213
Produkta sertifikācija	INERIS 04ATEX9004U

Iepakošanas vienības

Pirmā iepakojuma vienības tips	PCE
Vienību skaits 1. iepakojumā	1
1. iepakojuma augstums	2,8 cm
1. iepakojuma platums	4,5 cm
1. iepakojuma garums	7,5 cm
1. iepakojuma svars	108,0 g

Līguma garantija

Garantija (mēnešos)	18

Environmental Data

Schneider Electric mērķis ir līdz 2050. gadam sasniegt nulles emisiju statusu, izmantojot piegādes ķēdes partnerību, zemākas ietekmes materiālus un cirkularitāti, izmantojot mūsu pašreizējo kampaņu "Use Better, Use Longer, Use Again", lai pagarinātu produktu kalpošanas laiku un to pārstrādājamību.

Environmental Data skaidrojums >

Kā mēs novērtējam produktu ilgtspēju >

Ietekme uz vidi

Kopējā dzīves cikla oglekļa pēda	**1 kg CO2 eq.**
Ražošanas posma oglekļa pēdas nospiedums [A1–A3]	**0.8 kg CO2 eq.**
Izplatīšanas posma oglekļa pēdas nospiedums [A4]	**0 kg CO2 eq.**
Uzstādīšanas posma oglekļa pēdas nospiedums [A5]	**0 kg CO2 eq.**
Lietošanas posma oglekļa pēdas nospiedums [B2, B3, B4, B6]	**0 kg CO2 eq.**
Dzīves cikla beigu posma oglekļa pēdas nospiedums [C1–C4]	**0.1 kg CO2 eq.**

Use Better

Materiāli un iepakojums

Vidējais pārstrādātās plastmasas procentuālais saturs	**19 %**
Vidējais pārstrādātā metāla procentuālais saturs	**18 %**
Iepakojums izgatavots no pārstrādāta kartona	**Jā**
Iepakojums bez plastmasas	**Nē**
ES RoHS direktīva	**Atbilst**
REACh regula	**Atsauce satur vielas virs noteiktās normas, kas rada ļoti lielas bažas**

Use Longer

Kalpošanas laika pagarināšana

Produktu remonta indekss	**A**

Use Again

Pārsaiņošana un atkārtota ražošana

Cirkularitātes profils	**Informācija par ekspluatācijas izbeigšanu**
Atgriešana	**Jā**
WEEE marķējums	**Eiropas Savienības tirgū no šī produkta ir jāatbrīvojas, ievērojot noteiktu atkritumu savākšanas kārtību, un produkts nedrīkst nonākt sadzīves atkritumu tvertnēs.**

Dimensions Drawings

Dimensions

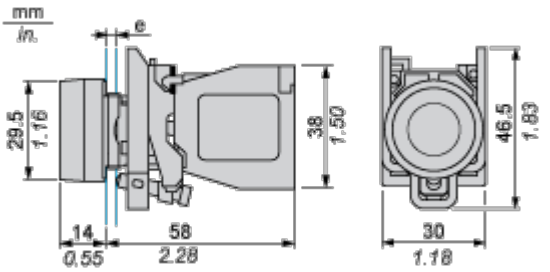

e : support thickness: 1 to 6 mm / 0.04 to 0.24 in.

Mounting and Clearance

Panel Cut-out for Pushbuttons, Switches and Pilot Lights (Finished Holes, Ready for Installation)

Connection by Screw Clamp Terminals

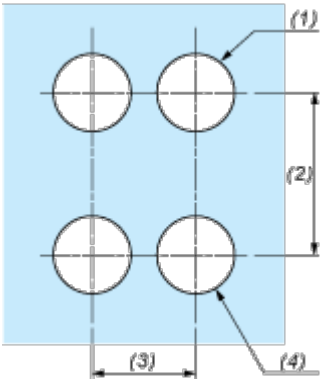

(1) Diameter on finished panel or support

(2) 40 mm min. / 1.57 in. min.

(3) 30 mm min. / 1.18 in. min.

(4) Ø 22.5 mm / 0.89 in. recommended (Ø 22.3 mm $_{0}^{+0.4}$ / 0.88 in. $_{0}^{+0.016}$)

Image of product / Alternate images

Alternative

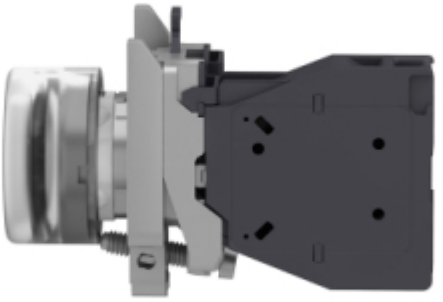



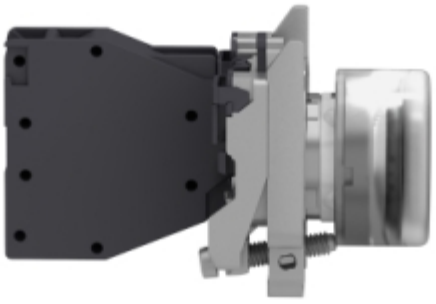



Image of product in real life situation

