# Produktdatenblatt

Spezifikationen



## Leuchtdrucktaster, grün, flach, Komplettgerät Ø22 ohne Rastung 1S+1Ö 220-240V

XB5AW3345

**EAN Code: 3389110904109**

## Hauptmerkmale

| | |
|---|---|
| **Baureihe** | Harmony XB5 |
| **Produkt- oder Komponententyp** | Leuchtdrucktaster |
| **Kurzbezeichnung des Geräts** | XB5 |
| **Blendenmaterial** | Dunkelgrauer Kunststoff |
| **Haltekragenmaterial** | Kunststoff |
| **Typ des Frontelements** | Standard |
| **Montagedurchmesser** | 22,5 mm |
| **Verkauf je unteilbare Menge** | 1 |
| **Form des Signaleinheitkopfes** | Rund |
| **Operatortyp** | Rückstellung |
| **Betriebsprofil** | Grün Einbau, unbeschriftet |
| **Zusätzliche Informationen für den Bediener** | Mit einfacher Linse |
| **Art und Zusammensetzung der Kontakte** | 1 S + 1 Ö |
| **Betrieb der Kontakte** | Gestuft schaltend |
| **Anschlüsse - Klemmen** | Schraubklemmen, <= 2 x 1,5 mm² mit Kabelende entspricht IEC 60947-1<br>Schraubklemmen, 1 x 0,22 - 2 x 2,5 mm² ohne Kabelende entspricht IEC 60947-1 |
| **Lichtquelle** | Leuchtend |
| **Lampenfassung** | BA 9s |
| **Versorgung des Leuchtmittels** | Über integralen Transformator 1,2 VA 6 V |
| **[UH,nom] Bemessungs-Betriebsspannung** | 220 - 240 V AC 50/60 Hz |
| **Kappe/Betätigungselement oder Linsenfarbe** | Grün |

## Zusatzmerkmale

| | |
|---|---|
| **Höhe** | 42 mm |
| **Breite** | 30 mm |
| **Tiefe** | 101 mm |
| **Klemmenbeschreibung ISO Nr. 1** | (21-22)Ö<br>(13-14)S |
| **Produktgewicht** | 0,129 kg |
| **Widerstandsfähigkeit gegen Hochdruckreiniger** | 7000000 Pa bei 55 °C, Entfernung: 0,1 m |
| **Verwendung der Kontakte** | Standardkontakte |
| **Positive Öffnung** | Mit entspricht IEC 60947-5-1, Anhang K |

Bruttopreisliste für Deutschland zuzüglich Zuschläge, Frachtkosten und Mehrwertsteuer, gültig ab dem 1. Januar 2024. Irrtum und Änderungen vorbehalten. Es gelten die AGBs der Schneider Electric GmbH.

Haftungsausschluss: Diese Dokumentation dient nicht als Ersatz für die Beurteilung der Eignung oder Verlässlichkeit dieser Produkte für bestimmte Verwendungsbereiche des Benutzers und darf nicht zu diesem Zweck verwendet werden.

| | |
|---|---|
| **Betriebsweg** | 1,5 mm (Öffner, wechselnder elektrischer Zustand)<br>2,6 mm (Schließer, wechselnder elektrischer Zustand)<br>4,3 mm (Gesamtweg) |
| **Betätigungskraft** | 3,5 N Öffner, wechselnder elektrischer Zustand<br>3,8 N |
| **Mechanische Lebensdauer** | 10000000 Zyklen |
| **[M] Anzugsdrehmoment** | 0,8…1,2 Nm entspricht IEC 60947-1 |
| **Schraubenkopfform** | Kreuzweise kompatibel mit Philips Nr. 1 Schraubenzieher<br>Kreuzweise kompatibel mit Position Nr. 1 Schraubenzieher<br>Geschlitzt kompatibel mit flach Ø 4 mm Schraubenzieher<br>Geschlitzt kompatibel mit flach Ø 5,5 mm Schraubenzieher |
| **Kontaktmaterial** | Silberlegierung (Ag/Ni) |
| **Kurzschlussschutz** | 10 A Patronensicherung Typ gG entspricht IEC 60947-5-1 |
| **[Ith] Konventioneller thermischer Strom in freier Luft** | 10 A entspricht IEC 60947-5-1 |
| **[Ui] Bemessungs-Isolationsspannung** | 600 V (Verschmutzungsgrad 3) entspricht IEC 60947-1 |
| **[Uimp] Bemessungs-Stoßspannungsfestigkeit** | 6 kV entspricht IEC 60947-1 |
| **[Ie] Bemessungs-Betriebsstrom** | 3 A bei 240 V, AC-15, A600 entspricht IEC 60947-5-1<br>6 A bei 120 V, AC-15, A600 entspricht IEC 60947-5-1<br>0,1 A bei 600 V, DC-13, Q600 entspricht IEC 60947-5-1<br>0,27 A bei 250 V, DC-13, Q600 entspricht IEC 60947-5-1<br>0,55 A bei 125 V, DC-13, Q600 entspricht IEC 60947-5-1<br>1,2 A bei 600 V, AC-15, A600 entspricht IEC 60947-5-1 |
| **Elektrische Lebensdauer** | 1000000 Zyklen, AC-15, 2 A bei 230 V, Betriebsgeschwindigkeit <3600 cyc/h, Lastfaktor: 0,5 entspricht IEC 60947-5-1, Anhang C<br>1000000 Zyklen, AC-15, 3 A bei 120 V, Betriebsgeschwindigkeit <3600 cyc/h, Lastfaktor: 0,5 entspricht IEC 60947-5-1, Anhang C<br>1000000 Zyklen, AC-15, 4 A bei 24 V, Betriebsgeschwindigkeit <3600 cyc/h, Lastfaktor: 0,5 entspricht IEC 60947-5-1, Anhang C<br>1000000 Zyklen, DC-13, 0,2 A bei 110 V, Betriebsgeschwindigkeit <3600 cyc/h, Lastfaktor: 0,5 entspricht IEC 60947-5-1, Anhang C<br>1000000 Zyklen, DC-13, 0,5 A bei 24 V, Betriebsgeschwindigkeit <3600 cyc/h, Lastfaktor: 0,5 entspricht IEC 60947-5-1, Anhang C |
| **Elektrische Zuverlässigkeit** | Λ < 10exp(-6) bei 5 V, 1 mA bei sauberer Umgebung entspricht IEC 60947-5-4<br>Λ < 10exp(-8) bei 17 V, 5 mA bei sauberer Umgebung entspricht IEC 60947-5-4 |
| **Signaltyp** | Dauerlicht |
| **Gerätedarstellung** | Vollständiges Produkt |

# Montage

| | |
|---|---|
| **Beschichtung** | TH |
| **Umgebungstemperatur bei Lagerung** | -40…70 °C |
| **Umgebungstemperatur bei Betrieb** | -40…55 °C |
| **Überspannungskategorie** | Klasse II entspricht IEC 60536 |
| **Schutzart (IP)** | IP66 entspricht IEC 60529<br>IP69<br>IP69K<br>IP67 |
| **Enclosure Type** | UL type 4X/13 |
| **Schutzart (IK)** | IK05 entspricht IEC 50102 |
| **Normen** | JIS C8201-5-1<br>UL 508<br>IEC 60947-1<br>IEC 60947-5-4<br>IEC 60947-5-1<br>CSA C22.2 Nr. 14<br>JIS C8201-1 |

| | |
|---|---|
| **Produktzertifizierungen** | CSA<br>LROS (Lloyds register of shipping)<br>BV<br>UL-gelistet<br>DNV |
| **Vibrationsfestigkeit** | 5 gn (f= 2…500 Hz) entspricht IEC 60068-2-6 |
| **Stoßfestigkeit** | 30 gn (Dauer = 18 ms) für Sinushalbwellenbeschleunigung entspricht IEC 60068-2-27<br>50 gn (Dauer = 11 ms) für Sinushalbwellenbeschleunigung entspricht IEC 60068-2-27 |

## Verpackungseinheiten

| | |
|---|---|
| **VPE 1 Art** | PCE |
| **Anzahl der Geräte pro Packung** | 1 |
| **VPE 1 Höhe** | 4,500 cm |
| **VPE 1 Breite** | 5,300 cm |
| **VPE 1 Länge** | 13,200 cm |
| **Verpackungsgewicht (Lbs)** | 128,000 g |

## Vertragliche Gewährleistung

| | |
|---|---|
| **Garantie (in Monaten)** | 18 |

## Environmental Data

Schneider Electric hat sich zum Ziel gesetzt, den Net Zero-Status bis 2050 durch Lieferkettenpartnerschaften, Materialien mit geringerer Auswirkung und Kreislaufbildung über unsere laufende Kampagne "Use Better, Use Longer, Use Again" zu erreichen, um die Lebensdauer und Recyclingfähigkeit der Produkte zu verlängern.

Erläuterung der Environmental Data >

Wie wir die Produktnachhaltigkeit bewerten >

### Umweltbilanz

| | |
|---|---|
| Total lifecycle Carbon footprint | **83 kg CO2 eq.** |
| $CO_2$-Fußabdruck der Herstellungsphase [A1 bis A3] | **0.4 kg CO2 eq.** |
| $CO_2$-Fußabdruck der Distributionsphase [A4] | **0 kg CO2 eq.** |
| $CO_2$-Fußabdruck der Installationsphase [A5] | **0 kg CO2 eq.** |
| $CO_2$-Fußabdruck der Nutzungsphase [B2, B3, B4, B6] | **82 kg CO2 eq.** |
| $CO_2$-Fußabdruck der End-of-Life-Phase [C1 bis C4] | **0.1 kg CO2 eq.** |
| Umweltproduktdeklaration | Produktumweltprofil |

## Use Better

### Materialien und Verpackung

| | |
|---|---|
| Durchschnittlicher Prozentsatz des recycleten Kunststoffgehaltes | **22 %** |
| Durchschnittlicher Prozentsatz des recycelten Metallgehaltes | **13 %** |
| Verpackung mit Recycling-Karton | **Ja** |
| Verpackung ohne Kunststoff | **Ja** |
| SCIP-Nummer | **425812e5-011f-4fb4-ad1b-fc9cf9865300** |
| EU-RoHS-Richtlinie | Freistellungskonform |
| REACh-Verordnung | Produkt beinhaltet besorgniserregende Stoffe (SVHC) über dem Schwellwert |

## Use Longer

### Verlängerung der Lebensdauer

| | |
|---|---|
| Produktreparaturindex | **A** |

## Use Again

### Reproduktion

| | |
|---|---|
| Recyclingfähigkeitspotential in % | **38** |
| Circular Econmomy-Eignung | Entsorgungsinformationen |
| Rücknahme | **Ja** |
| WEEE-Kennzeichnung | **Das Produkt muss entsprechend bestimmter Hinweise auf Märkten der Europäischen Union entsorgt werden und darf nicht in Haushaltsabfälle gelangen.** |

Dimensions Drawings

## Dimensions

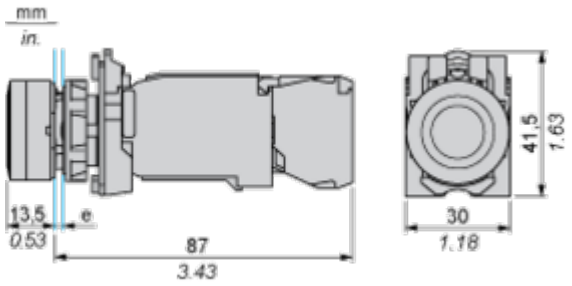


**e:** clamping thickness: 1 to 6 mm / 0.04 to 0.24 in.

## Mounting and Clearance

### Panel Cut-out for Pushbuttons, Switches and Pilot Lights (Finished Holes, Ready for Installation)

### Connection by Screw Clamp Terminals or Plug-in Connectors or on Printed Circuit Board

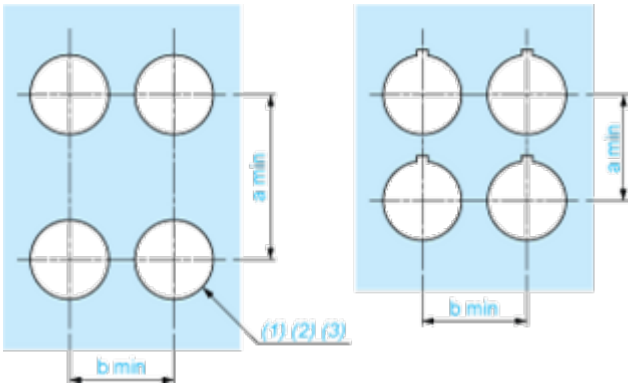


**(1)** Diameter on finished panel or support
**(2)** For selector switches and Emergency stop buttons, use of an anti-rotation plate type ZB5AZ902 is recommended.
**(3)** Ø22.5 mm recommended (Ø22.3 $_{0}^{+0.4}$) / Ø0.89 in. recommended (Ø0.88 in. $_{0}^{+0.016}$)

| Connections | a in mm | a in in. | b in mm | b in in. |
|---|---|---|---|---|
| By screw clamp terminals or plug-in connector | 40 | 1.57 | 30 | 1.18 |
| By Faston connectors | 45 | 1.77 | 32 | 1.26 |
| On printed circuit board | 30 | 1.18 | 30 | 1.18 |

### Detail of Lug Recess

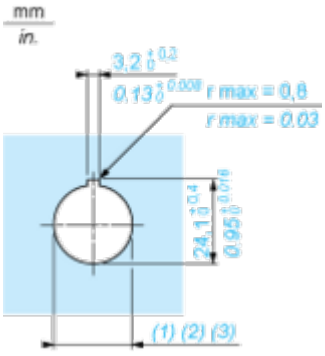


**(1)** Diameter on finished panel or support
**(2)** For selector switches and Emergency stop buttons, use of an anti-rotation plate type ZB5AZ902 is recommended.
**(3)** Ø22.5 mm recommended (Ø22.3 $_{0}^{+0.4}$) / Ø0.89 in. recommended (Ø0.88 in. $_{0}^{+0.016}$)