# Produkta datu lapa

Specifikācijas



## Apgaismota spiedpoga, Harmony XB5, plastmasa, sarkans , 22mm, universāls LED, parastais objektīvs, 1NO + 1NC, 110...120V AC

XB5AW34G5

## Galvenā

| | |
|---|---|
| **Produktu klāsts** | Harmonija XB5 |
| **Produkta vai sastāvdaļas veids** | Izgaismota spiedpoga |
| **Ierīces īsais nosaukums** | XB5 |
| **Rāmja materiāls** | Tumši pelēka plastmasa |
| **Fiksācijas apkakles materiāls** | Plastmasas |
| **Galvas tips** | Standarta |
| **Montāžas diametrs** | 22,5 mm |
| **Izpārdošana par nedalāmu daudzumu** | 1 |
| **Signalizācijas vienības galvas forma** | Apaļa |
| **Operatora veids** | atsperes atgrieze |
| **Operatora profils** | sarkans flush , neatzīmēts |
| **Operatora papildu informācija** | Ar parasto objektīvu |
| **Kontaktligzdas tips** | 1 NO + 1 NC |
| **Kontakta darbība** | Lēns pārtraukums |
| **Savienojumi - terminālļi** | skrūvju skavu spailes , <= 2 x 1,5 mm² ar kabeļa galu atbilst IEC 60947-1<br>skrūvju skavu spailes , 1 x 0,22...2 x 2,5 mm² bez kabeļa gala atbilst IEC 60947-1 |
| **Gaismas avots** | Universāla LED |
| **Spuldzes pamatne** | Integrēta LED |
| **[Us] nominālais barošanas spriegums** | 110...120 V AC 50/60 Hz |
| **Vāciņa/operatora vai objektīva krāsa** | Sarkans |

## Papildinošs

| | |
|---|---|
| **Augstums** | 42 mm |
| **Platums** | 30 mm |
| **Dziļums** | 57 mm |
| **Terminālļu apraksts ISO nr.1** | (13-14)NO<br>(21-22)NC |
| **Neto svars** | 0,056 kg |
| **Izturība pret augstspiediena mazgātāju** | 7000000 Pa pie 55 °C , attālums: 0,1 m |
| **kontaktu lietošana** | Standarta kontakti |
| **Pozitīvs atvērums** | ar atbilst IEC 60947-5-1 K pielikums |

Ir sasniegts maksimālais saīdzināmo produktu skaits. Lūdzu, atveriet sadaļu Saīdzināt produktus #SAITE# un izdzēsiet kādu produktu, lai turpinātu.

| | |
|---|---|
| **Operatīvie ceļojumi** | 1,5 mm ( NC maina elektrisko stāvokli)<br>2,6 mm ( NAV mainīga elektriskā stāvokļa)<br>4,3 mm ( kopējais ceļojums) |
| **Darbības spēks** | 3,5 N NC maina elektrisko stāvokli<br>3,8 N |
| **Mehāniskā izturība** | 10000000 cikli |
| **Pievilkšanas griezes moments** | 0,8…1,2 Nm atbilst IEC 60947-1 |
| **Skrūves galvas forma** | krusts saderīgs ar Philips nr 1<br>krusts saderīgs ar pozidriv Nr 1<br>rievots saderīgs ar plakans Ø 4 mm<br>rievots saderīgs ar plakans Ø 5,5 mm |
| **Kontaktligzdas materiāls** | Sudraba sakausējums (Ag/Ni) |
| **Aizsardzība pret īssavienojumu** | 10 A kasetnes drošinātājs veids gG atbilst IEC 60947-5-1 |
| **[Ith] parastā brīvā gaisa termiskā strāva** | 10 A atbilst IEC 60947-5-1 |
| **[Ui] nominālais izolācijas spriegums** | 600 V (piesārņojuma pakāpe 3) atbilst IEC 60947-1 |
| **[Uimp] nominālais impulsu izturības spriegums** | 6 kV atbilst IEC 60947-1 |
| **[Ie] nominālā darba strāva** | 3 A pie 240 V , AC-15 , A600 atbilst IEC 60947-5-1<br>6 A pie 120 V , AC-15 , A600 atbilst IEC 60947-5-1<br>0,1 A pie 600 V , DC-13 , Q600 atbilst IEC 60947-5-1<br>0,27 A pie 250 V , DC-13 , Q600 atbilst IEC 60947-5-1<br>0,55 A pie 125 V , DC-13 , Q600 atbilst IEC 60947-5-1<br>1,2 A pie 600 V , AC-15 , A600 atbilst IEC 60947-5-1 |
| **Elektriskā izturība** | 1000000 cikli , AC-15 , 2 A pie 230 V, darbības ātrums < 3600 cikls/h , slodzes koeficients: 0,5 atbilst IEC 60947-5-1 C pielikums<br>1000000 cikli , AC-15 , 3 A pie 120 V, darbības ātrums < 3600 cikls/h , slodzes koeficients: 0,5 atbilst IEC 60947-5-1 C pielikums<br>1000000 cikli , AC-15 , 4 A pie 24 V, darbības ātrums < 3600 cikls/h , slodzes koeficients: 0,5 atbilst IEC 60947-5-1 C pielikums<br>1000000 cikli , DC-13 , 0,2 A pie 110 V, darbības ātrums < 3600 cikls/h , slodzes koeficients: 0,5 atbilst IEC 60947-5-1 C pielikums<br>1000000 cikli , DC-13 , 0,5 A pie 24 V, darbības ātrums < 3600 cikls/h , slodzes koeficients: 0,5 atbilst IEC 60947-5-1 C pielikums |
| **Elektriskā uzticamība** | λ < 10exp(-6) pie 5 V , 1 mA tīrā vidē atbilst IEC 60947-5-4<br>λ < 10exp(-8) pie 17 V , 5 mA tīrā vidē atbilst IEC 60947-5-4 |
| **Signalizācijas veids** | Stabils |
| **Barošanas sprieguma ierobežojumi** | 100…132 V AC |
| **Strāvas patēriņš** | 14 mA |
| **Kalpošanas laiks** | 100000 h pie nominālā sprieguma un 25 °C |
| **Pārsprieguma izturība** | 1 kV atbilst IEC 61000-4-5 |
| **Ierīces prezentācija** | Nokomplektēts produkts |

# Vide

| | |
|---|---|
| **Aizsardzības ārstēšana** | TH |
| **Apkārtējā gaisa temperatūra uzglabāšanai** | -40…70 °C |
| **Apkārtējā gaisa temperatūra darbībai** | -40…70 °C |
| **Pārsprieguma kategorija** | II klase atbilst IEC 60536 |
| **IP aizsardzības pakāpe** | IP66 atbilst IEC 60529<br>IP69<br>IP69K<br>IP67 |
| **Enclosure Type** | UL type 4X/13 |
| **IK aizsardzības pakāpe** | IK05 atbilst IEC 50102 |

| | |
|---|---|
| **Standarti** | UL 508<br>CSA C22.2 Nr. 14<br>IEC 60947-1<br>JIS C8201-5-1<br>IEC 60947-5-4<br>IEC 60947-5-1<br>JIS C8201-1 |
| **Produkta sertifikācija** | CSA<br>LROS (Lloyds kuģniecības reģistrs)<br>BV<br>UL sarakstā<br>DNV |
| **Vibrācijas pretestība** | 5 gn (f= 2…500 Hz) atbilst IEC 60068-2-6 |
| **Triecienizturība** | 30 gn (ilgums = 18 ms) pie pussinusa viļņa paātrinājums atbilst IEC 60068-2-27<br>50 gn (ilgums = 11 ms) pie pussinusa viļņa paātrinājums atbilst IEC 60068-2-27 |
| **Izturība pret ātrām pārejām** | 2 kV atbilst IEC 61000-4-4 |
| **Izturība pret elektromagnētiskajiem laukiem** | 10 V/m atbilst IEC 61000-4-3 |
| **Izturība pret elektrostatisko izlādi** | 6 kV uz saskares (uz metāla daļām) atbilst IEC 61000-4-2<br>8 kV brīvā gaisā (izolējošās daļās) atbilst IEC 61000-4-2 |
| **Elektromagnētiskā emisija** | B klase atbilst IEC 55011 |

## Iepakošanas vienības

| | |
|---|---|
| **Pirmā iepakojuma vienības tips** | PCE |
| **Vienību skaits 1. iepakojumā** | 1 |
| **1. iepakojuma augstums** | 3,200 cm |
| **1. iepakojuma platums** | 5,200 cm |
| **1. iepakojuma garums** | 8,400 cm |
| **1. iepakojuma svars** | 55,000 g |
| **Otrā iepakojuma vienības tips** | BB1 |
| **Vienību skaits 2. iepakojumā** | 5 |
| **2. iepakojuma augstums** | 8,800 cm |
| **2. iepakojuma platums** | 3,400 cm |
| **2. iepakojuma garums** | 26,500 cm |
| **2. iepakojuma svars** | 279,000 g |
| **Trešā iepakojuma vienības tips** | S02 |
| **Vienību skaits 3. iepakojumā** | 50 |
| **3. iepakojuma augstums** | 15,000 cm |
| **3. iepakojuma platums** | 30,000 cm |
| **3. iepakojuma garums** | 40,000 cm |
| **3. iepakojuma svars** | 3,046 kg |

## Līguma garantija

| | |
|---|---|
| **Garantija (mēnešos)** | 18 |

## Environmental Data

Schneider Electric mērķis ir līdz 2050. gadam sasniegt nulles emisiju statusu, izmantojot piegādes ķēdes partnerību, zemākas ietekmes materiālus un cirkularitāti, izmantojot mūsu pašreizējo kampaņu "Use Better, Use Longer, Use Again", lai pagarinātu produktu kalpošanas laiku un to pārstrādājamību.

Environmental Data skaidrojums >

Kā mēs novērtējam produktu ilgtspēju >

### Ietekme uz vidi

| | |
|---|---|
| Kopējā dzīves cikla oglekļa pēda | **2 kg CO2 eq.** |
| Ražošanas posma oglekļa pēdas nospiedums [A1–A3] | **0.4 kg CO2 eq.** |
| Izplatīšanas posma oglekļa pēdas nospiedums [A4] | **0 kg CO2 eq.** |
| Uzstādīšanas posma oglekļa pēdas nospiedums [A5] | **0 kg CO2 eq.** |
| Lietošanas posma oglekļa pēdas nospiedums [B2, B3, B4, B6] | **2 kg CO2 eq.** |
| Dzīves cikla beigu posma oglekļa pēdas nospiedums [C1–C4] | **0.1 kg CO2 eq.** |
| Vides informācijas publiskošana | **Produkta ietekme uz vidi** |

## Use Better

### Materiāli un iepakojums

| | |
|---|---|
| Vidējais pārstrādātās plastmasas procentuālais saturs | **22 %** |
| Vidējais pārstrādātā metāla procentuālais saturs | **13 %** |
| Iepakojums izgatavots no pārstrādāta kartona | **Jā** |
| Iepakojums bez plastmasas | **Jā** |
| SCIP numurs | **425812e5-011f-4fb4-ad1b-fc9cf9865300** |
| ES RoHS direktīva | **Atbilst, Izmantojot Izņēmumu** |
| REACh regula | **Atsauce satur vielas virs noteiktās normas, kas rada ļoti lielas bažas** |

## Use Longer

### Kalpošanas laika pagarināšana

| | |
|---|---|
| Produktu remonta indekss | **A** |

## Use Again

### Pārsaiņošana un atkārtota ražošana

| | |
|---|---|
| Pārstrādājamības potenciāls, % | **38** |
| Cirkularitātes profils | **Informācija par ekspluatācijas izbeigšanu** |
| Atgriešana | **Jā** |
| WEEE marķējums | **Eiropas Savienības tirgū no šī produkta ir jāatbrīvojas, ievērojot noteiktu atkritumu savākšanas kārtību, un produkts nedrīkst nonākt sadzīves atkritumu tvertnēs.** |

Dimensions Drawings

## Dimensions

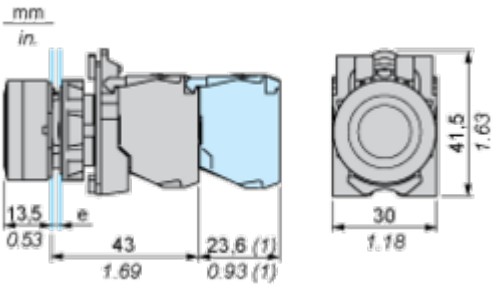


**e:** clamping thickness: 1 to 6 mm / 0.04 to 0.24 in.
**(1)** Additional row of contacts or double contact.

## Mounting and Clearance

### Panel Cut-out for Pushbuttons, Switches and Pilot Lights (Finished Holes, Ready for Installation)

### Connection by Screw Clamp Terminals or Plug-in Connectors or on Printed Circuit Board

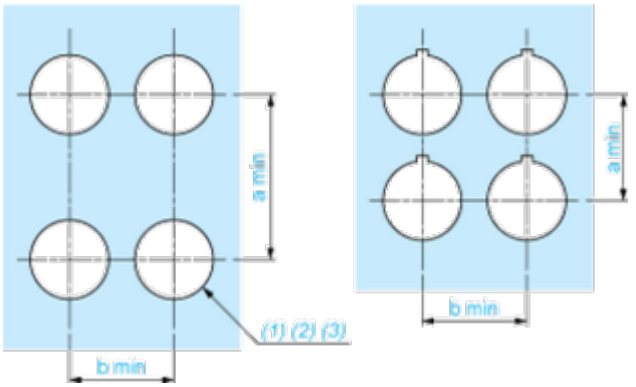


**(1)** Diameter on finished panel or support
**(2)** For selector switches and Emergency stop buttons, use of an anti-rotation plate type ZB5AZ902 is recommended.
**(3)** Ø22.5 mm recommended (Ø22.3 $_{0}^{+0.4}$) / Ø0.89 in. recommended (Ø0.88 in. $_{0}^{+0.016}$)

| Connections | a in mm | a in in. | b in mm | b in in. |
|---|---|---|---|---|
| By screw clamp terminals or plug-in connector | 40 | 1.57 | 30 | 1.18 |
| By Faston connectors | 45 | 1.77 | 32 | 1.26 |
| On printed circuit board | 30 | 1.18 | 30 | 1.18 |

### Detail of Lug Recess

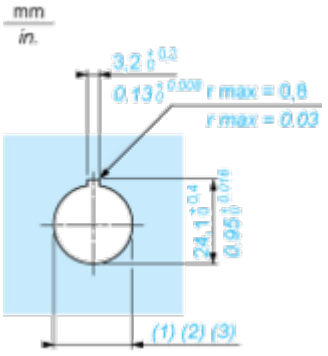


**(1)** Diameter on finished panel or support
**(2)** For selector switches and Emergency stop buttons, use of an anti-rotation plate type ZB5AZ902 is recommended.
**(3)** Ø22.5 mm recommended (Ø22.3 $_{0}^{+0.4}$) / Ø0.89 in. recommended (Ø0.88 in. $_{0}^{+0.016}$)

Image of product / Alternate images

**Alternative**






Schneider Electric
17303
A600-Q600
ZBE-101
NO
.3
.4


NC 1
NO 3
NO 4




NO 3
X1
NC 1
4
X2
2

Image of product in real life situation

