# Produktdatenblatt

Spezifikationen



## Leuchtdrucktaster, grün Ø 16, flach, o. Rastung, 24 V, 1S+1Ö

XB6AW3B5B

**EAN Code: 3389110763799**

## Hauptmerkmale

| | |
|---|---|
| **Baureihe** | Harmony XB6 |
| **Produkt- oder Komponententyp** | Leuchtdrucktaster komplett |
| **Kurzbezeichnung des Geräts** | XB6 |
| **Blendenmaterial** | Kunststoff |
| **Montagedurchmesser** | 16 mm |
| **Verkauf je unteilbare Menge** | 1 |
| **Form des Signaleinheitkopfes** | Rund |
| **Operatortyp** | Rückstellung |
| **Betriebsprofil** | Grün Einbau, unbeschriftet |
| **Art und Zusammensetzung der Kontakte** | 1 S + 1 Ö |
| **Betrieb der Kontakte** | Gestuft schaltend |
| **Anschlüsse - Klemmen** | Faston-Stecker, Anschlussgröße: 2,8 x 0,5 mm |
| **Lichtquelle** | LED |
| **Lampenfassung** | Integrierte LED |
| **[UH,nom] Bemessungs-Betriebsspannung** | 12 - 24 V AC/DC |

## Zusatzmerkmale

| | |
|---|---|
| **CAD-Gesamtbreite** | 18 mm |
| **CAD-Gesamthöhe** | 18 mm |
| **CAD-Gesamttiefe** | 57 mm |
| **Klemmenbeschreibung ISO Nr. 1** | (21-22)Ö<br>(13-14)S |
| **Produktgewicht** | 0,025 kg |
| **Betriebsposition** | Jede Position |
| **Positive Öffnung** | Mit entspricht IEC 60947-5-1, Anhang K |
| **Betriebsweg** | 1 mm (Schließer, wechselnder elektrischer Zustand)<br>2 mm (Öffner, wechselnder elektrischer Zustand)<br>3,5 mm (Gesamtweg) |
| **Betätigungskraft** | 3,5 N Schließer, wechselnder elektrischer Zustand<br>4,5 N Öffner, wechselnder elektrischer Zustand |
| **Kontaktmaterial** | Silberlegierung (Ag/Ni) |
| **Kurzschlussschutz** | 6 A Patronensicherung Typ gG |
| **[Ui] Bemessungs-Isolationsspannung** | 250 V (Verschmutzungsgrad 3) entspricht IEC 60947-1 |

Bruttopreisliste für Deutschland zuzüglich Zuschläge, Frachtkosten und Mehrwertsteuer, gültig ab dem 1. Januar 2024. Irrtum und Änderungen vorbehalten. Es gelten die AGBs der Schneider Electric GmbH.

Haftungsausschluss: Diese Dokumentation dient nicht als Ersatz für die Beurteilung der Eignung oder Verlässlichkeit dieser Produkte für bestimmte Verwendungsbereiche des Benutzers und darf nicht zu diesem Zweck verwendet werden.

| | |
|---|---|
| **[Uimp] Bemessungs-Stoßspannungsfestigkeit** | 4 kV entspricht IEC 60947-1 |
| **[Ie] Bemessungs-Betriebsstrom** | 3 A bei 120 V, AC-15, B300 entspricht IEC 60947-5-1<br>1,5 A bei 240 V, AC-15, B300 entspricht IEC 60947-5-1<br>0,1 A bei 250 V, DC-13, R300 entspricht IEC 60947-5-1<br>0,22 A bei 125 V, DC-13, R300 entspricht IEC 60947-5-1 |
| **Elektrische Lebensdauer** | 1000000 Zyklen, AC-15 bei 230 V, Betriebsgeschwindigkeit <3600 cyc/h, Lastfaktor: 0,5 entspricht IEC 60947-5-1, Anhang C<br>1000000 Zyklen, DC-13 bei 230 V, Betriebsgeschwindigkeit <3600 cyc/h, Lastfaktor: 0,5 entspricht IEC 60947-5-1, Anhang C |
| **Elektrische Zuverlässigkeit** | Î» = 10exp(-8) bei 5 V und 1 mA mit statischer Sicherheit von 90 % entspricht IEC 60947-5-4 |
| **Signaltyp** | Dauerlicht |
| **Versorgungsspannungsgrenzen** | 6…30 V AC/DC |
| **Stromaufnahme** | 15 mA |
| **Stoßspannungsfestigkeit** | 1 kV direkter Kontakt entspricht IEC 61000-4-5<br>2 kV in Umgebungsluft entspricht IEC 61000-4-5 |

# Montage

| | |
|---|---|
| **Beschichtung** | TC |
| **Umgebungstemperatur bei Lagerung** | -40…70 °C |
| **Umgebungstemperatur bei Betrieb** | -25…70 °C |
| **Schutzklasse für Stromschläge** | Klasse II conforming to IEC 61140 |
| **Schutzart (IP)** | IP65 entspricht IEC 60529 |
| **Schutzart (NEMA)** | NEMA 13 entspricht UL 50<br>NEMA 4 entspricht UL 50<br>NEMA 4X entspricht UL 50<br>NEMA 13 entspricht CSA C22.2 Nr. 94<br>NEMA 4 entspricht CSA C22.2 Nr. 94<br>NEMA 4X entspricht CSA C22.2 Nr. 94 |
| **Normen** | CSA C22.2 Nr. 14<br>JIS C 4520<br>IEC 60947-5-1<br>JIS C 852<br>IEC 60947-1<br>IEC 60947-5-5 |
| **Produktzertifizierungen** | UL<br>GOST<br>CCC<br>CSA |
| **Stoßfestigkeit** | 30 gn (Dauer = 18 ms) für Sinushalbwellenbeschleunigung entspricht IEC 60068-2-27<br>50 gn (Dauer = 11 ms) für Sinushalbwellenbeschleunigung entspricht IEC 60068-2-27 |
| **Widerstandsfähigkeit gegen kurze Störsignale** | 2 kV entspricht IEC 61000-4-4 |
| **Widerstandsfähigkeit gegen elektromagnetische Felder** | 10 V/m entspricht IEC 61000-4-3 |
| **Widerstandsfähigkeit gegen elektrostatische Entladung** | 6 kV bei Kontakt (bei Metallteilen) entspricht IEC 61000-4-2<br>8 kV in Umgebungsluft (in isolierteilen Bereichen) entspricht IEC 61000-4-2 |
| **Elektromagnetische Aussendung** | Klasse B entspricht IEC 55011 |

# Verpackungseinheiten

| | |
|---|---|
| **VPE 1 Art** | PCE |
| **Anzahl der Geräte pro Packung** | 1 |
| **VPE 1 Höhe** | 6,400 cm |

| | |
|---|---|
| **VPE 1 Breite** | 4,500 cm |
| **VPE 1 Länge** | 5,800 cm |
| **Verpackungsgewicht (Lbs)** | 23,000 g |
| **VPE 2 Art** | S02 |
| **VPE 2 Menge** | 75 |
| **VPE 2 Höhe** | 15 cm |
| **VPE 2 Breite** | 30 cm |
| **VPE 2 Länge** | 40 cm |
| **VPE 2 Gewicht** | 2,014 kg |

## Vertragliche Gewährleistung

| | |
|---|---|
| **Garantie (in Monaten)** | 18 |

## Environmental Data

Schneider Electric hat sich zum Ziel gesetzt, den Net Zero-Status bis 2050 durch Lieferkettenpartnerschaften, Materialien mit geringerer Auswirkung und Kreislaufbildung über unsere laufende Kampagne "Use Better, Use Longer, Use Again" zu erreichen, um die Lebensdauer und Recyclingfähigkeit der Produkte zu verlängern.

Erläuterung der Environmental Data >

Wie wir die Produktnachhaltigkeit bewerten >

### Umweltbilanz

| | |
|---|---|
| Total lifecycle Carbon footprint | **14 kg CO2 eq.** |
| $CO_2$-Fußabdruck der Herstellungsphase [A1 bis A3] | **0.4 kg CO2 eq.** |
| $CO_2$-Fußabdruck der Distributionsphase [A4] | **0 kg CO2 eq.** |
| $CO_2$-Fußabdruck der Installationsphase [A5] | **0 kg CO2 eq.** |
| $CO_2$-Fußabdruck der Nutzungsphase [B2, B3, B4, B6] | **14 kg CO2 eq.** |
| $CO_2$-Fußabdruck der End-of-Life-Phase [C1 bis C4] | **0 kg CO2 eq.** |
| Umweltproduktdeklaration | **Produktumweltprofil** |

## Use Better

### Materialien und Verpackung

| | |
|---|---|
| Verpackung mit Recycling-Karton | **Ja** |
| Verpackung ohne Kunststoff | **Nein** |
| SCIP-Nummer | **902182a2-9610-45f2-840e-6da530122efe** |
| EU-RoHS-Richtlinie | **Freistellungskonform** |
| REACh-Verordnung | **Produkt beinhaltet besorgniserregende Stoffe (SVHC) über dem Schwellwert** |

## Use Again

### Reproduktion

| | |
|---|---|
| Recyclingfähigkeitspotential in % | **17** |
| Circular Econmomy-Eignung | **Entsorgungsinformationen** |
| Rücknahme | **Ja** |
| WEEE-Kennzeichnung | **Das Produkt muss entsprechend bestimmter Hinweise auf Märkten der Europäischen Union entsorgt werden und darf nicht in Haushaltsabfälle gelangen.** |

## Maßzeichnungen

### Drucktaster mit rundem Kopf

### Abmessungen

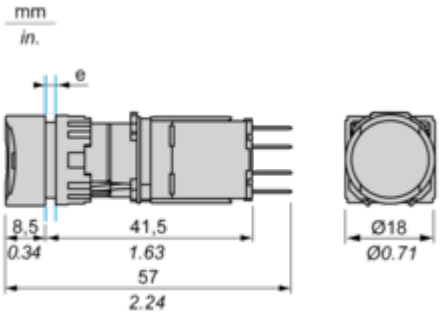


**e** Stärke der Montageplatte: 1 bis 6 mm / 0.03 bis 0.23 in.

Montage und Abstand

**Schalttafelausschnitt**

**Für quadratischen oder runden Kopf**

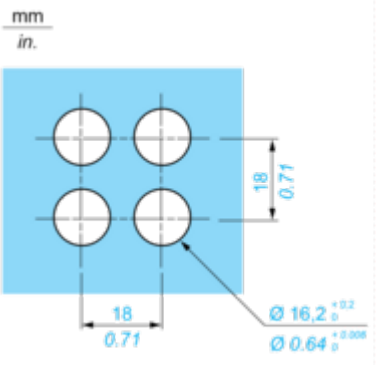

Image of product / Alternate images

**Alternative**







ZB6-Y009
2
3
+
1


2
-
3
1


ZB6-E1B
3 4NO
IEC60947-5-1
B300-R300
IND.CONT.EQ
LISTED 170M
UK
CA
EAC


ZB6-E2B
1 2NC
IEC60947-5-1
B300-R300
IND.CONT.EQ
LISTED 170M
UK
CA
EAC