Produktdatenblatt

Spezifikationen



Leuchtdrucktaster, weiß Ø 16, flach, o. Rastung, 24 V, 1S+1Ö

XB6DW1B5B

EAN Code: 3389110763751

Hauptmerkmale

Baureihe	Harmony XB6
Produkt- oder Komponententyp	Leuchtdrucktaster komplett
Kurzbezeichnung des Geräts	XB6
Blendenmaterial	Kunststoff
Montagedurchmesser	16 mm
Verkauf je unteilbare Menge	1
Form des Signaleinheitkopfes	Rechteckig
Operatortyp	Rückstellung
Betriebsprofil	Weiß Einbau, unbeschriftet
Art und Zusammensetzung der Kontakte	1 S + 1 Ö
Betrieb der Kontakte	Gestuft schaltend
Anschlüsse - Klemmen	Faston-Stecker, Anschlussgröße: 2,8 x 0,5 mm
Lichtquelle	LED
Lampenfassung	Integrierte LED
[UH,nom] Bemessungs-Betriebsspannung	12 - 24 V AC/DC

Zusatzmerkmale

CAD-Gesamtbreite	24 mm
CAD-Gesamthöhe	18 mm
CAD-Gesamttiefe	57 mm
Klemmenbeschreibung ISO Nr. 1	(21-22)Ö (13-14)S
Produktgewicht	0,025 kg
Betriebsposition	Jede Position
Positive Öffnung	Mit entspricht IEC 60947-5-1, Anhang K
Betriebsweg	1 mm (Schließer, wechselnder elektrischer Zustand) 2 mm (Öffner, wechselnder elektrischer Zustand) 3,5 mm (Gesamtweg)
Betätigungskraft	3,5 N Schließer, wechselnder elektrischer Zustand 4,5 N Öffner, wechselnder elektrischer Zustand
Kontaktmaterial	Silberlegierung (Ag/Ni)
Kurzschlussschutz	6 A Patronensicherung Typ gG
[Ui] Bemessungs-Isolationsspannung	250 V (Verschmutzungsgrad 3) entspricht IEC 60947-1

Bruttopreisliste für Deutschland zuzüglich Zuschläge, Frachtkosten und Mehrwertsteuer, gültig ab dem 1. Januar 2024. Irrtum und Änderungen vorbehalten. Es gelten die AGBs der Schneider Electric GmbH.

Haftungsausschluss: Diese Dokumentation dient nicht als Ersatz für die Beurteilung der Eignung oder Verlässlichkeit dieser Produkte für bestimmte Verwendungsbereiche des Benutzers und darf nicht zu diesem Zweck verwendet werden.

[Uimp] Bemessungs-Stoßspannungsfestigkeit	4 kV entspricht IEC 60947-1
[Ie] Bemessungs-Betriebsstrom	3 A bei 120 V, AC-15, B300 entspricht IEC 60947-5-1 1,5 A bei 240 V, AC-15, B300 entspricht IEC 60947-5-1 0,1 A bei 250 V, DC-13, R300 entspricht IEC 60947-5-1 0,22 A bei 125 V, DC-13, R300 entspricht IEC 60947-5-1
Elektrische Lebensdauer	1000000 Zyklen, AC-15 bei 230 V, Betriebsgeschwindigkeit <3600 cyc/h, Lastfaktor: 0,5 entspricht IEC 60947-5-1, Anhang C 1000000 Zyklen, DC-13 bei 230 V, Betriebsgeschwindigkeit <3600 cyc/h, Lastfaktor: 0,5 entspricht IEC 60947-5-1, Anhang C
Elektrische Zuverlässigkeit	Î» = 10exp(-8) bei 5 V und 1 mA mit statischer Sicherheit von 90 % entspricht IEC 60947-5-4
Signaltyp	Dauerlicht
Versorgungsspannungsgrenzen	6…30 V AC/DC
Stromaufnahme	15 mA
Stoßspannungsfestigkeit	1 kV direkter Kontakt entspricht IEC 61000-4-5 2 kV in Umgebungsluft entspricht IEC 61000-4-5

Montage

Beschichtung	TC
Umgebungstemperatur bei Lagerung	-40…70 °C
Umgebungstemperatur bei Betrieb	-25…70 °C
Schutzklasse für Stromschläge	Klasse II conforming to IEC 61140
Schutzart (IP)	IP65 entspricht IEC 60529
Schutzart (NEMA)	NEMA 13 entspricht UL 50 NEMA 4 entspricht UL 50 NEMA 4X entspricht UL 50 NEMA 13 entspricht CSA C22.2 Nr. 94 NEMA 4 entspricht CSA C22.2 Nr. 94 NEMA 4X entspricht CSA C22.2 Nr. 94
Normen	CSA C22.2 Nr. 14 JIS C 852 JIS C 4520 IEC 60947-5-5 IEC 60947-5-1 IEC 60947-1
Produktzertifizierungen	GOST UL CCC CSA
Stoßfestigkeit	30 gn (Dauer = 18 ms) für Sinushalbwellenbeschleunigung entspricht IEC 60068-2-27 50 gn (Dauer = 11 ms) für Sinushalbwellenbeschleunigung entspricht IEC 60068-2-27
Widerstandsfähigkeit gegen kurze Störsignale	2 kV entspricht IEC 61000-4-4
Widerstandsfähigkeit gegen elektromagnetische Felder	10 V/m entspricht IEC 61000-4-3
Widerstandsfähigkeit gegen elektrostatische Entladung	6 kV bei Kontakt (bei Metallteilen) entspricht IEC 61000-4-2 8 kV in Umgebungsluft (in isolierteilen Bereichen) entspricht IEC 61000-4-2
Elektromagnetische Aussendung	Klasse B entspricht IEC 55011

Verpackungseinheiten

VPE 1 Art	PCE
Anzahl der Geräte pro Packung	1
VPE 1 Höhe	4,500 cm

VPE 1 Breite	5,500 cm
VPE 1 Länge	6,000 cm
Verpackungsgewicht (Lbs)	24,000 g
VPE 2 Art	S02
VPE 2 Menge	75
VPE 2 Höhe	15 cm
VPE 2 Breite	30 cm
VPE 2 Länge	40 cm
VPE 2 Gewicht	2,109 kg

Vertragliche Gewährleistung

Garantie (in Monaten)	18

Environmental Data

Schneider Electric hat sich zum Ziel gesetzt, den Net Zero-Status bis 2050 durch Lieferkettenpartnerschaften, Materialien mit geringerer Auswirkung und Kreislaufbildung über unsere laufende Kampagne "Use Better, Use Longer, Use Again" zu erreichen, um die Lebensdauer und Recyclingfähigkeit der Produkte zu verlängern.

Erläuterung der Environmental Data >

Wie wir die Produktnachhaltigkeit bewerten >

Umweltbilanz

Total lifecycle Carbon footprint	**8 kg CO2 eq.**
CO_2-Fußabdruck der Herstellungsphase [A1 bis A3]	**0.4 kg CO2 eq.**
CO_2-Fußabdruck der Distributionsphase [A4]	**0 kg CO2 eq.**
CO_2-Fußabdruck der Installationsphase [A5]	**0 kg CO2 eq.**
CO_2-Fußabdruck der Nutzungsphase [B2, B3, B4, B6]	**7 kg CO2 eq.**
CO_2-Fußabdruck der End-of-Life-Phase [C1 bis C4]	**0 kg CO2 eq.**
Umweltproduktdeklaration	**Produktumweltprofil**

Use Better

Materialien und Verpackung

Verpackung mit Recycling-Karton	**Ja**
Verpackung ohne Kunststoff	**Nein**
SCIP-Nummer	**902182a2-9610-45f2-840e-6da530122efe**
EU-RoHS-Richtlinie	**Freistellungskonform**
REACh-Verordnung	**Produkt beinhaltet besorgniserregende Stoffe (SVHC) über dem Schwellwert**

Use Again

Reproduktion

Recyclingfähigkeitspotential in %	**17**
Circular Econmomy-Eignung	**Entsorgungsinformationen**
Rücknahme	**Ja**
WEEE-Kennzeichnung	**Das Produkt muss entsprechend bestimmter Hinweise auf Märkten der Europäischen Union entsorgt werden und darf nicht in Haushaltsabfälle gelangen.**

Maßzeichnungen

Drucktaster mit rechteckigem Kopf

Abmessungen

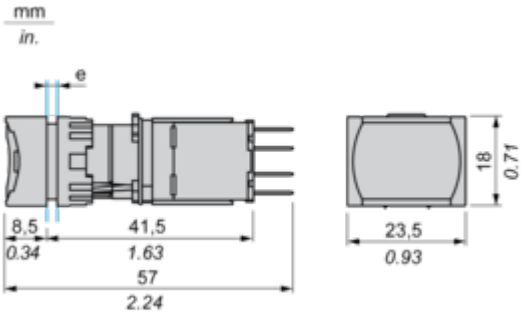

e Stärke der Montageplatte: 1 bis 6 mm / 0.03 bis 2.48 in.

Montage und Abstand

Schalttafelausschnitt

Für rechteckigen Kopf

