Produkta datu lapa

Specifikācijas



Pilnīga spiedpoga, Harmony XB6, zaļa taisnstūra iegremdējama spiedpoga, 16mm, atsperes atgrieze, 1NO + 1NC, bez marķējuma

XB6DA35B

Galvenā

Produktu klāsts	Harmony XB6
Produkta vai sastāvdaļas veids	Pilnīga spiedpoga
Ierīces īsais nosaukums	XB6
Rāmja materiāls	Plastmasas
Montāžas diametrs	16 mm
Izpārdošana par nedalāmu daudzumu	1
Signalizācijas vienības galvas forma	Taisnstūrveida
Operatora veids	atsperes atgrieze
Operatora profils	zaļš flush , neatzīmēts
Kontaktligzdas tips	1 NO + 1 NC
Kontakta darbība	Lēns pārtraukums
Savienojumi - terminālļi	Faston savienotāji , savienojuma izmērs: 2,8 x 0,5 mm

Papildinošs

CAD kopējais platums	24 mm
CAD kopējais augstums	18 mm
CAD kopējais dziļums	57 mm
Terminālļu apraksts ISO nr.1	(13-14)NO (21-22)NC
Neto svars	0,022 kg
Darba pozīcija	Jebkura pozīcija
Pozitīvs atvērums	ar atbilst IEC 60947-5-1 K pielikums
Operatīvie ceļojumi	1 mm (NAV mainīga elektriskā stāvokļa) 2 mm (NC maina elektrisko stāvokli) 3,5 mm (kopējais ceļojums)
Darbības spēks	3,5 N NAV mainīga elektriskā stāvokļa 4,5 N NC maina elektrisko stāvokli
Mehāniskā izturība	2000000 cikli
Kontaktligzdas materiāls	Sudraba sakausējums (Ag/Ni)
Aizsardzība pret īssavienojumu	6 A kasetnes drošinātājs veids gG
[Ui] nominālais izolācijas spriegums	250 V (piesārņojuma pakāpe 3) atbilst IEC 60947-1
[Uimp] nominālais impulsu izturības spriegums	4 kV atbilst IEC 60947-1

Ir sasniegts maksimālais saīdzināmo produktu skaits. Lūdzu, atveriet sadaļu Saīdzināt produktus #SAITE# un izdzēsiet kādu produktu, lai turpinātu.

[Ie] nominālā darba strāva	3 A pie 120 V , AC-15 , B300 atbilst IEC 60947-5-1 1,5 A pie 240 V , AC-15 , B300 atbilst IEC 60947-5-1 0,1 A pie 250 V , DC-13 , R300 atbilst IEC 60947-5-1 0,22 A pie 125 V , DC-13 , R300 atbilst IEC 60947-5-1
Elektriskā izturība	1000000 cikli , AC-15 pie 230 V, darbības ātrums < 3600 cikls/h , slodzes koeficients: 0,5 atbilst IEC 60947-5-1 C pielikums 1000000 cikli , DC-13 pie 230 V, darbības ātrums < 3600 cikls/h , slodzes koeficients: 0,5 atbilst IEC 60947-5-1 C pielikums
Elektriskā uzticamība	λ = 10exp(-8) pie 5 V un 1 mA ar ticamības līmeni 90 % atbilst IEC 60947-5-4

Vide

Aizsardzības ārstēšana	TC
Apkārtējā gaisa temperatūra uzglabāšanai	-40…70 °C
Apkārtējā gaisa temperatūra darbībai	-25…70 °C
Elektrības trieciena aizsardzības klase	II klase conforming to IEC 61140
IP aizsardzības pakāpe	IP65 atbilst IEC 60529
NEMA aizsardzības pakāpe	NEMA 13 atbilst UL 50 NEMA 4 atbilst UL 50 NEMA 4X atbilst UL 50 NEMA 13 atbilst CSA C22.2 Nr. 94 NEMA 4 atbilst CSA C22.2 Nr. 94 NEMA 4X atbilst CSA C22.2 Nr. 94
Standarti	IEC 60947-1 JIS C 852 IEC 60947-5-1 UL 508 IEC 60947-5-5 CSA C22.2 Nr. 14 JIS C 4520
Produkta sertifikācija	CSA CCC UL GOST
Vibrācijas pretestība	+/- 3 mm (f= 2…500 Hz) atbilst IEC 60068-2-6 5 gn (f= 2…500 Hz) atbilst IEC 60068-2-6
Triecienizturība	30 gn (ilgums = 18 ms) pie pussinusa viļņa paātrinājums atbilst IEC 60068-2-27 50 gn (ilgums = 11 ms) pie pussinusa viļņa paātrinājums atbilst IEC 60068-2-27

Iepakošanas vienības

Pirmā iepakojuma vienības tips	PCE
Vienību skaits 1. iepakojumā	1
1. iepakojuma augstums	2,000 cm
1. iepakojuma platums	9,000 cm
1. iepakojuma garums	12,000 cm
1. iepakojuma svars	16,000 g
Otrā iepakojuma vienības tips	S01
Vienību skaits 2. iepakojumā	60
2. iepakojuma augstums	15,000 cm
2. iepakojuma platums	15,000 cm
2. iepakojuma garums	40,000 cm
2. iepakojuma svars	1,092 kg

Līguma garantija

Garantija (mēnešos)	18

Environmental Data

Schneider Electric mērķis ir līdz 2050. gadam sasniegt nulles emisiju statusu, izmantojot piegādes ķēdes partnerību, zemākas ietekmes materiālus un cirkularitāti, izmantojot mūsu pašreizējo kampaņu "Use Better, Use Longer, Use Again", lai pagarinātu produktu kalpošanas laiku un to pārstrādājamību.

Environmental Data skaidrojums >

Kā mēs novērtējam produktu ilgtspēju >

Ietekme uz vidi

Kopējā dzīves cikla oglekļa pēda	**0.4 kg CO2 eq.**
Ražošanas posma oglekļa pēdas nospiedums [A1–A3]	**0.4 kg CO2 eq.**
Izplatīšanas posma oglekļa pēdas nospiedums [A4]	**0 kg CO2 eq.**
Uzstādīšanas posma oglekļa pēdas nospiedums [A5]	**0 kg CO2 eq.**
Lietošanas posma oglekļa pēdas nospiedums [B2, B3, B4, B6]	**0 kg CO2 eq.**
Dzīves cikla beigu posma oglekļa pēdas nospiedums [C1–C4]	**0 kg CO2 eq.**
Vides informācijas publiskošana	**Produkta ietekme uz vidi**

Use Better

Materiāli un iepakojums

Iepakojums izgatavots no pārstrādāta kartona	**Jā**
Iepakojums bez plastmasas	**Nē**
ES RoHS direktīva	**Atbilst**
REACh regula	**Nesatur ļoti bīstamas vielas virs moteiktās normas**

Use Again

Pārsaiņošana un atkārtota ražošana

Pārstrādājamības potenciāls, %	**17**
Cirkularitātes profils	**Informācija par ekspluatācijas izbeigšanu**
Atgriešana	**Jā**
WEEE marķējums	**Eiropas Savienības tirgū no šī produkta ir jāatbrīvojas, ievērojot noteiktu atkritumu savākšanas kārtību, un produkts nedrīkst nonākt sadzīves atkritumu tvertnēs.**

Dimensions Drawings

Rectangular Head Pushbutton

Dimensions

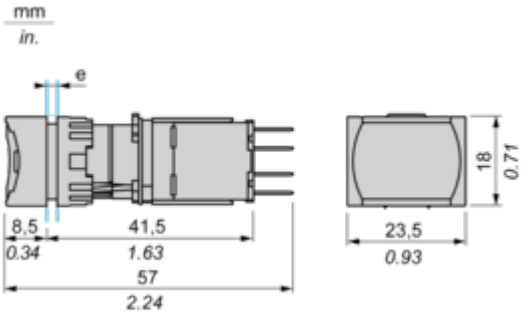

e panel thickness 1 to 6 mm/0.03 to 2.48 in.

Mounting and Clearance

Panel Cut-out

For Rectangular Head

