# Produkta datu lapa

Specifikācijas



## Apgaismota monolīta spiedpoga, Harmony XB6E, taisnstūris zaļš, 16mm, atsperes atgrieze, 24V DC, 1CO

XB6EDW3B1P

## Galvenā

| | |
|---|---|
| **Produktu klāsts** | Harmony XB6E |
| **Produkta vai sastāvdaļas veids** | Izgaismota monolīta spiedpoga |
| **Ierīces īsais nosaukums** | XB6E |
| **Rāmja materiāls** | Plastmasas |
| **Montāžas diametrs** | 16 mm |
| **Izpārdošana par nedalāmu daudzumu** | 5 |
| **Signalizācijas vienības galvas forma** | Taisnstūrveida |
| **Operatora veids** | atsperes atgrieze |
| **Operatora profils** | zaļš flush |
| **Kontaktligzdas tips** | 1 C/O |
| **Kontakta darbība** | Tūlītēja darbība |
| **Savienojumi - terminālī** | izolēts stiprinājums , savienojuma izmērs: 2,8 x 0,5 mm<br>lodēšanas terminālis , iespīlēšanas jauda: <= 0,75 mm² AWG 19<br>ātrā savienotāja ligzda |
| **Kontaktligzdas materiāls** | Zelts sudrabs |
| **Gaismas avots** | Integrēta LED |
| **[Us] nominālais barošanas spriegums** | 24 V DC polarizēts |

## Papildinošs

| | |
|---|---|
| **Neto svars** | 0,006 kg |
| **Darba pozīcija** | Jebkura pozīcija |
| **Marķējums** | CE |
| **Mehāniskā izturība** | 1000000 cikli |
| **Kontakta pretestība** | 50 mhmpie 1/6 V |
| **Aizsardzība pret īssavienojumu** | 2 A kasetnes drošinātājs veids gG |
| **[Ith] parastā brīvā gaisa termiskā strāva** | 3 A ( ātrā savienotāja ligzda)<br>5 A |
| **[Ie] nominālā darba strāva** | 1,5 A pie 120 V , AC-12 atbilst IEC 60947-5-1<br>1 A pie 240 V , AC-12 atbilst IEC 60947-5-1<br>1 A pie 24 V , DC-12 atbilst IEC 60947-5-1<br>0,7 A pie 24 V , DC-13 atbilst IEC 60947-5-1<br>0,2 A pie 125 V , DC-12 atbilst IEC 60947-5-1<br>0,15 A pie 125 V , DC-13 atbilst IEC 60947-5-1 |
| **Elektriskā izturība** | 100000 cikli , AC , 0,7 A pie 220 V atbilst IEC 60947-5-1 C pielikums |
| **Signalizācijas veids** | Stabils |

Ir sasniegts maksimālais saīdzināmo produktu skaits. Lūdzu, atveriet sadaļu Saīdzināt produktus #SAITE# un izdzēsiet kādu produktu, lai turpinātu.

| | |
|---|---|
| **Strāvas patēriņš** | 10 mA |
| **Kalpošanas laiks** | 30000 h |

## Vide

| | |
|---|---|
| **Apkārtējā gaisa temperatūra uzglabāšanai** | -40…70 °C |
| **Apkārtējā gaisa temperatūra darbībai** | -10…55 °C |
| **IP aizsardzības pakāpe** | IP65 atbilst IEC 60529 |
| **Standarti** | CSA C22.2 Nr. 14<br>JIS C 4520<br>IEC 60947-5-1<br>UL 508<br>IEC 60947-1<br>JIS C 852 |
| **Produkta sertifikācija** | cURus<br>CCC |
| **Vibrācijas pretestība** | 1 mm (f= 10…55 Hz) atbilst IEC 60068-2-6 |
| **Triecienizturība** | 10 gn (ilgums = 11 ms) pie pussinusa viļņa paātrinājums atbilst IEC 60068-2-27 |

## Iepakošanas vienības

| | |
|---|---|
| **Pirmā iepakojuma vienības tips** | PCE |
| **Vienību skaits 1. iepakojumā** | 1 |
| **1. iepakojuma augstums** | 3,000 cm |
| **1. iepakojuma platums** | 9,500 cm |
| **1. iepakojuma garums** | 10,000 cm |
| **1. iepakojuma svars** | 12,000 g |
| **Otrā iepakojuma vienības tips** | BB1 |
| **Vienību skaits 2. iepakojumā** | 5 |
| **2. iepakojuma augstums** | 3,000 cm |
| **2. iepakojuma platums** | 9,500 cm |
| **2. iepakojuma garums** | 20,000 cm |
| **2. iepakojuma svars** | 63,000 g |
| **Trešā iepakojuma vienības tips** | S01 |
| **Vienību skaits 3. iepakojumā** | 50 |
| **3. iepakojuma augstums** | 15,000 cm |
| **3. iepakojuma platums** | 15,000 cm |
| **3. iepakojuma garums** | 40,000 cm |
| **3. iepakojuma svars** | 888,000 g |

## Līguma garantija

| | |
|---|---|
| **Garantija (mēnešos)** | 18 |

## Environmental Data

Schneider Electric mērķis ir līdz 2050. gadam sasniegt nulles emisiju statusu, izmantojot piegādes ķēdes partnerību, zemākas ietekmes materiālus un cirkularitāti, izmantojot mūsu pašreizējo kampaņu "Use Better, Use Longer, Use Again", lai pagarinātu produktu kalpošanas laiku un to pārstrādājamību.

Environmental Data skaidrojums >

Kā mēs novērtējam produktu ilgtspēju >

### Ietekme uz vidi

| | |
|---|---|
| Kopējā dzīves cikla oglekļa pēda | **10 kg CO2 eq.** |
| Ražošanas posma oglekļa pēdas nospiedums [A1–A3] | **0.3 kg CO2 eq.** |
| Izplatīšanas posma oglekļa pēdas nospiedums [A4] | **0 kg CO2 eq.** |
| Uzstādīšanas posma oglekļa pēdas nospiedums [A5] | **0 kg CO2 eq.** |
| Lietošanas posma oglekļa pēdas nospiedums [B2, B3, B4, B6] | **9 kg CO2 eq.** |
| Dzīves cikla beigu posma oglekļa pēdas nospiedums [C1–C4] | **0 kg CO2 eq.** |
| Vides informācijas publiskošana | **Produkta ietekme uz vidi** |

## Use Better

### Materiāli un iepakojums

| | |
|---|---|
| Iepakojums izgatavots no pārstrādāta kartona | **Jā** |
| Iepakojums bez plastmasas | **Nē** |
| ES RoHS direktīva | **Atbilst, Izmantojot Izņēmumu** |
| REACh regula | **Atsauce satur vielas virs noteiktās normas, kas rada ļoti lielas bažas** |

## Use Again

### Pārsaiņošana un atkārtota ražošana

| | |
|---|---|
| Pārstrādājamības potenciāls, % | **17** |
| Cirkularitātes profils | **Informācija par ekspluatācijas izbeigšanu** |
| Atgriešana | **Jā** |
| WEEE marķējums | **Eiropas Savienības tirgū no šī produkta ir jāatbrīvojas, ievērojot noteiktu atkritumu savākšanas kārtību, un produkts nedrīkst nonākt sadzīves atkritumu tvertnēs.** |

Dimensions Drawings

## Pushbutton

### Rectangular Head

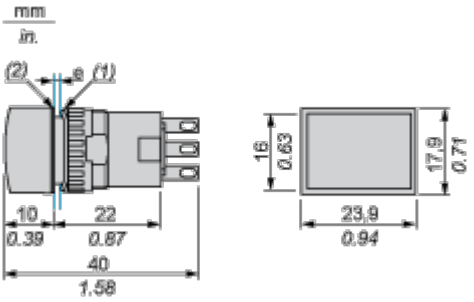


(1) Anti-rotation plate (thickness: 0.6 mm / 0.02 in.)

(2) Seal (thickness: 0.5 mm / 0.01 in.)

e panel thickness: 0.5 mm (0.01 in.) ≤ e ≤ 6 mm (0.24 in.)

Mounting and Clearance

## Panel Cut-Out and Mounting

### Rectangular Head

