Produkta datu lapa

Specifikācijas



Apgaismota monolīta spiedpoga, Harmony XB6E, taisnstūra sarkans, 16mm, atsperes atgrieze, 24V DC, 1CO

XB6EDW4B1P

Galvenā

Produktu klāsts	Harmony XB6E
Produkta vai sastāvdaļas veids	Izgaismota monolīta spiedpoga
Ierīces īsais nosaukums	XB6E
Rāmja materiāls	Plastmasas
Montāžas diametrs	16 mm
Izpārdošana par nedalāmu daudzumu	5
Signalizācijas vienības galvas forma	Taisnstūrveida
Operatora veids	atsperes atgrieze
Operatora profils	sarkans flush
Kontaktligzdas tips	1 C/O
Kontakta darbība	Tūlītēja darbība
Savienojumi - termināļi	izolēts stiprinājums , savienojuma izmērs: 2,8 x 0,5 mm lodēšanas terminālis , iespīlēšanas jauda: <= 0,75 mm² AWG 19 ātrā savienotāja ligzda
Kontaktligzdas materiāls	Zelts sudrabs
Gaismas avots	Integrēta LED
[Us] nominālais barošanas spriegums	24 V DC polarizēts

Papildinošs

Neto svars	0,006 kg
Darba pozīcija	Jebkura pozīcija
Marķējums	CE
Mehāniskā izturība	1000000 cikli
Kontakta pretestība	50 mhmpie 1/6 V
Aizsardzība pret īssavienojumu	2 A kasetnes drošinātājs veids gG
[Ith] parastā brīvā gaisa termiskā strāva	3 A (ātrā savienotāja ligzda) 5 A
[Ie] nominālā darba strāva	1,5 A pie 120 V , AC-12 atbilst IEC 60947-5-1 1 A pie 240 V , AC-12 atbilst IEC 60947-5-1 1 A pie 24 V , DC-12 atbilst IEC 60947-5-1 0,7 A pie 24 V , DC-13 atbilst IEC 60947-5-1 0,2 A pie 125 V , DC-12 atbilst IEC 60947-5-1 0,15 A pie 125 V , DC-13 atbilst IEC 60947-5-1
Elektriskā izturība	100000 cikli , AC , 0,7 A pie 220 V atbilst IEC 60947-5-1 C pielikums
Signalizācijas veids	Stabils

Ir sasniegts maksimālais saīdzināmo produktu skaits. Lūdzu, atveriet sadaļu Saīdzināt produktus #SAITE# un izdzēsiet kādu produktu, lai turpinātu.

Strāvas patēriņš	10 mA
Kalpošanas laiks	30000 h

Vide

Apkārtējā gaisa temperatūra uzglabāšanai	-40…70 °C
Apkārtējā gaisa temperatūra darbībai	-10…55 °C
IP aizsardzības pakāpe	IP65 atbilst IEC 60529
Standarti	CSA C22.2 Nr. 14 IEC 60947-5-1 UL 508 IEC 60947-1 JIS C 852 JIS C 4520
Produkta sertifikācija	CCC cURus
Vibrācijas pretestība	1 mm (f= 10…55 Hz) atbilst IEC 60068-2-6
Triecienizturība	10 gn (ilgums = 11 ms) pie pussinusa viļņa paātrinājums atbilst IEC 60068-2-27

Iepakošanas vienības

Pirmā iepakojuma vienības tips	PCE
Vienību skaits 1. iepakojumā	1
1. iepakojuma augstums	2,500 cm
1. iepakojuma platums	4,000 cm
1. iepakojuma garums	9,000 cm
1. iepakojuma svars	10,000 g
Otrā iepakojuma vienības tips	BB1
Vienību skaits 2. iepakojumā	5
2. iepakojuma augstums	3,500 cm
2. iepakojuma platums	9,000 cm
2. iepakojuma garums	18,500 cm
2. iepakojuma svars	60,000 g
Trešā iepakojuma vienības tips	S01
Vienību skaits 3. iepakojumā	50
3. iepakojuma augstums	15,000 cm
3. iepakojuma platums	15,000 cm
3. iepakojuma garums	40,000 cm
3. iepakojuma svars	751,000 g

Līguma garantija

Garantija (mēnešos)	18

Environmental Data

Schneider Electric mērķis ir līdz 2050. gadam sasniegt nulles emisiju statusu, izmantojot piegādes ķēdes partnerību, zemākas ietekmes materiālus un cirkularitāti, izmantojot mūsu pašreizējo kampaņu "Use Better, Use Longer, Use Again", lai pagarinātu produktu kalpošanas laiku un to pārstrādājamību.

Environmental Data skaidrojums >

Kā mēs novērtējam produktu ilgtspēju >

Use Better

Materiāli un iepakojums

Iepakojums izgatavots no pārstrādāta kartona	**Jā**
Iepakojums bez plastmasas	**Nē**
ES RoHS direktīva	**Atbilst, Izmantojot Izņēmumu**
REACh regula	**Atsauce satur vielas virs noteiktās normas, kas rada ļoti lielas bažas**

Use Again

Pārsaiņošana un atkārtota ražošana

Atgriešana	**Jā**
WEEE marķējums	**Eiropas Savienības tirgū no šī produkta ir jāatbrīvojas, ievērojot noteiktu atkritumu savākšanas kārtību, un produkts nedrīkst nonākt sadzīves atkritumu tvertnēs.**

Dimensions Drawings

Pushbutton

Rectangular Head

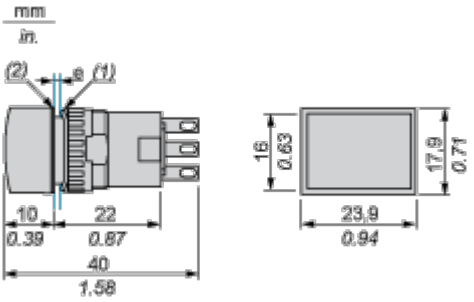

(1) Anti-rotation plate (thickness: 0.6 mm / 0.02 in.)

(2) Seal (thickness: 0.5 mm / 0.01 in.)

e panel thickness: 0.5 mm (0.01 in.) ≤ e ≤ 6 mm (0.24 in.)

Mounting and Clearance

Panel Cut-Out and Mounting

Rectangular Head

