Produkta datu lapa

Specifikācijas



Apgaismota spiedpoga, Harmony XB7, zaļa izvirzīta, 22mm, atsperes atgrieze, 1NO, 230V

XB7NW3361

Galvenā

Produktu klāsts	Harmony XB7
Produkta vai sastāvdaļas veids	Izgaismota spiedpoga
Ierīces īsais nosaukums	XB7
Montāžas diametrs	22 mm
Izpārdošana par nedalāmu daudzumu	10
Gaismas avots	Kvēlspuldze (spuldze nav iekļauta komplektā)
Ierīces prezentācija	Monolīts produkts

Papildinošs

Augstums	29 mm
Platums	29 mm
Dziļums	57,5 mm
Termināļu apraksts ISO nr.1	(13-14)NO
Neto svars	0,022 kg
Ierīces montāža	fiksācijas caurums - diametrs: 22,5 mm 22,3 +0,4/0 atbilst IEC 60947-1
Fiksācijas centrs	>= 30 x 40 mm (atbalsta panelis) metāls - biezums: 1…6 mm >= 30 x 40 mm (atbalsta panelis) plastmasas - biezums: 2…6 mm
Fiksācijas režīms	stiprinājuma uzgrieznis zem galvas : 2…2,4 Nm
Signalizācijas vienības galvas forma	Apaļa
Operatora veids	atsperes atgrieze
Operatora profils	zaļš projicēšana , neatzīmēts
Kontaktligzdas tips	1 NO
Kontakta darbība	Lēns pārtraukums
Pozitīvs atvērums	bez
Mehāniskā izturība	300000 cikli
Savienojumi - termināļi	skrūvju skavu spailes , <= 2 x 1,5 mm² ar kabeļa galu atbilst IEC 60947-1 skrūvju skavu spailes , 1 x 0,34...2 x 2,5 mm² bez kabeļa gala atbilst IEC 60947-1
Pievilkšanas griezes moments	0,8…1,2 Nm atbilst IEC 60947-1
Skrūves galvas forma	krusts saderīgs ar JIS Nr. 1 krusts saderīgs ar Philips nr 1 krusts saderīgs ar pozidriv Nr 1 rievots saderīgs ar plakans Ø 4 mm rievots saderīgs ar plakans Ø 5,5 mm
Aizsardzība pret īssavienojumu	4 A kasetnes drošinātājs veids gG atbilst IEC 60947-5-1

Ir sasniegts maksimālais saīdzināmo produktu skaits. Lūdzu, atveriet sadaļu Saīdzināt produktus #SAITE# un izdzēsiet kādu produktu, lai turpinātu.

[Ui] nominālais izolācijas spriegums	250 V (piesārņojuma pakāpe 3) atbilst IEC 60947-1
[Uimp] nominālais impulsu izturības spriegums	4 kV atbilst IEC 60947-1
[Ie] nominālā darba strāva	0,1 A pie 250 V , DC-13 , R300 atbilst IEC 60947-5-1 0,22 A pie 125 V , DC-13 , R300 atbilst IEC 60947-5-1 0,3 A pie 240 V , AC-14 , D300 atbilst IEC 60947-5-1 0,6 A pie 120 V , AC-14 , D300 atbilst IEC 60947-5-1
Elektriskā izturība	1000000 cikli , DC-13 , 0,3 A pie 24 V, darbības ātrums < 216000 cikls/mn , slodzes koeficients: 0,5 atbilst IEC 60947-5-1 C pielikums 1000000 cikli , AC-15 , 0,03 A pie 230 V, darbības ātrums < 216000 cikls/mn , slodzes koeficients: 0,5 atbilst IEC 60947-5-1 C pielikums 1000000 cikli , AC-15 , 0,09 A pie 240 V, darbības ātrums < 108000 cikls/mn , slodzes koeficients: 0,5 atbilst IEC 60947-5-1 C pielikums
Elektriskā uzticamība	λ <= 10exp(-6) pie 17 V un 5 mA atbilst IEC 60947-5-4
Signalizācijas veids	Stabils
Spuldzes pamatne	BA 9s
[Us] nominālais barošanas spriegums	230 V AC
Barošanas sprieguma ierobežojumi	195…264 V AC
Saderības kods	XB7

Vide

Aizsardzības ārstēšana	TH
Apkārtējā gaisa temperatūra uzglabāšanai	-40…70 °C
Apkārtējā gaisa temperatūra darbībai	-25…55 °C
Elektrības trieciena aizsardzības klase	II klase conforming to IEC 61140
IP aizsardzības pakāpe	IP20 atbilst IEC 60529 (aizmugurējā seja) IP65 atbilst IEC 60529 (priekšējā seja)
Enclosure Type	UL type 3/12
Standarti	UL 508 IEC 60947-5-1 JIS C8201-5-1 IEC 60947-1 CSA C22.2 Nr. 14 JIS C8201-1
Vibrācijas pretestība	5 gn (f= 2…500 Hz) atbilst IEC 60068-2-6
Triecienizturība	50 gn (ilgums = 11 ms) pie pussinusa viļņa paātrinājums atbilst IEC 60068-2-27 30 gn (ilgums = 18 ms) pie pussinusa viļņa paātrinājums atbilst IEC 60068-2-27
Elektromagnētiskā emisija	B klase atbilst IEC 55011

Iepakošanas vienības

Pirmā iepakojuma vienības tips	PCE
Vienību skaits 1. iepakojumā	1
1. iepakojuma augstums	6,000 cm
1. iepakojuma platums	3,200 cm
1. iepakojuma garums	3,200 cm
1. iepakojuma svars	23,000 g
Otrā iepakojuma vienības tips	BB1
Vienību skaits 2. iepakojumā	10
2. iepakojuma augstums	6,000 cm

2. iepakojuma platums	3,200 cm
2. iepakojuma garums	3,200 cm
2. iepakojuma svars	237,000 g
Trešā iepakojuma vienības tips	S01
Vienību skaits 3. iepakojumā	100
3. iepakojuma augstums	15 cm
3. iepakojuma platums	15 cm
3. iepakojuma garums	40 cm
3. iepakojuma svars	2,665 kg

Līguma garantija

Garantija (mēnešos)	18

Environmental Data

Schneider Electric mērķis ir līdz 2050. gadam sasniegt nulles emisiju statusu, izmantojot piegādes ķēdes partnerību, zemākas ietekmes materiālus un cirkularitāti, izmantojot mūsu pašreizējo kampaņu "Use Better, Use Longer, Use Again", lai pagarinātu produktu kalpošanas laiku un to pārstrādājamību.

Environmental Data skaidrojums >

Kā mēs novērtējam produktu ilgtspēju >

Ietekme uz vidi

Kopējā dzīves cikla oglekļa pēda	**0.5 kg CO2 eq.**
Ražošanas posma oglekļa pēdas nospiedums [A1–A3]	**0.5 kg CO2 eq.**
Izplatīšanas posma oglekļa pēdas nospiedums [A4]	**0 kg CO2 eq.**
Uzstādīšanas posma oglekļa pēdas nospiedums [A5]	**0 kg CO2 eq.**
Lietošanas posma oglekļa pēdas nospiedums [B2, B3, B4, B6]	**0 kg CO2 eq.**
Dzīves cikla beigu posma oglekļa pēdas nospiedums [C1–C4]	**0 kg CO2 eq.**
Vides informācijas publiskošana	**Produkta ietekme uz vidi**

Use Better

Materiāli un iepakojums

Iepakojums izgatavots no pārstrādāta kartona	**Jā**
Iepakojums bez plastmasas	**Nē**
SCIP numurs	**544d42f9-f9de-4cbd-bbef-57d7b6a44069**
ES RoHS direktīva	**Atbilst, Izmantojot Izņēmumu**
REACh regula	**Atsauce satur vielas virs noteiktās normas, kas rada ļoti lielas bažas**

Use Again

Pārsaiņošana un atkārtota ražošana

Cirkularitātes profils	**Informācija par ekspluatācijas izbeigšanu**
Atgriešana	**Jā**
WEEE marķējums	**Eiropas Savienības tirgū no šī produkta ir jāatbrīvojas, ievērojot noteiktu atkritumu savākšanas kārtību, un produkts nedrīkst nonākt sadzīves atkritumu tvertnēs.**

Dimensions Drawings

Illuminated Pushbutton

Dimensions

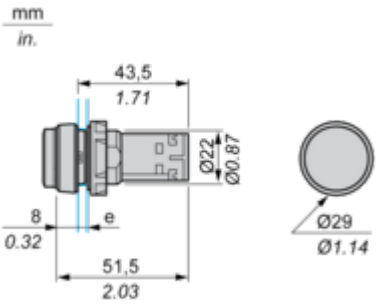

e Support panel thickness: 1 to 6 mm/0.4 to 0.24 in. (metal), 2 to 6 mm/0.8 to 0.24 in. (plastic).

Mounting and Clearance

Panel cut-out

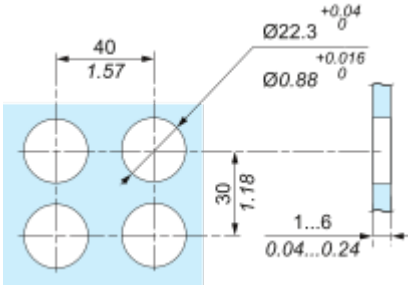

“U” Type Tag Connection

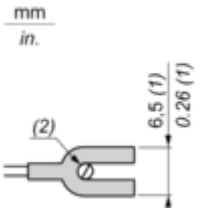

(1) 6.5 mm/0.26 in. recommended, 7 mm/0.28 in. max.
(2) M3 screw clamp terminal.

Connections and Schema

Wiring

