Produktdatenblatt

Spezifikationen



Leuchtdrucktaster, Harmony XB7, Monoblock, Kunststoff, Ø22mm, rot, integrierte LED, 230V AC, 1S, Schraubklemme

XB7NW34M1

EAN Code: 3606480470837

Hauptmerkmale

Baureihe	Harmony XB7
Produkt- oder Komponententyp	Leuchtdrucktaster
Kurzbezeichnung des Geräts	XB7
Montagedurchmesser	22 mm
Verkauf je unteilbare Menge	10
Schutzart (IP)	IP20 (Rückseite) entspricht IEC 60529 IP65 (Vorderseite) entspricht IEC 60529
Form des Signaleinheitkopfes	Rund
Operatortyp	Rückstellung
Betriebsprofil	Rot projizierend, unbeschriftet
Art und Zusammensetzung der Kontakte	1 Schließer
Anschlüsse - Klemmen	Schraubklemmen, <= 2 x 1,5 mm² mit Kabelende entspricht IEC 60947-1 Schraubklemmen, 1 x 0,34-2 x 2,5 mm² ohne Kabelende entspricht IEC 60947-1
Lichtquelle	LED
Lampenfassung	Integrierte LED
[UH,nom] Bemessungs-Betriebsspannung	230 V AC bei 50/60 Hz
Gerätedarstellung	Gerät in Monoblockausführung

Zusatzmerkmale

CAD-Gesamtbreite	29 mm
CAD-Gesamthöhe	29 mm
CAD-Gesamttiefe	57,5 mm
Klemmenbeschreibung ISO Nr. 1	(13-14)S
Produktgewicht	0,023 kg
Gehäusevariante	Befestigungsbohrung - Durchmesser: 22,5 mm 22,3 +0,4/0 entspricht IEC 60947-1
Befestigungsmitte	>= 30 x 40 mm (Trägerplatte) Metall - Dicke: 1…6 mm >= 30 x 40 mm (Trägerplatte) Kunststoff - Dicke: 2…6 mm
Befestigungsmodus	Befestigungsmutter unter dem Kopf: 2…2,4 Nm
Betrieb der Kontakte	Gestuft schaltend
Positive Öffnung	Mit (nur S)
Mechanische Lebensdauer	300000 Zyklen
[M] Anzugsdrehmoment	0,8…1,2 Nm entspricht IEC 60947-1

Bruttopreisliste für Deutschland zuzüglich Zuschläge, Frachtkosten und Mehrwertsteuer, gültig ab dem 1. Januar 2024. Irrtum und Änderungen vorbehalten. Es gelten die AGBs der Schneider Electric GmbH.

Haftungsausschluss: Diese Dokumentation dient nicht als Ersatz für die Beurteilung der Eignung oder Verlässlichkeit dieser Produkte für bestimmte Verwendungsbereiche des Benutzers und darf nicht zu diesem Zweck verwendet werden.

Schraubenkopfform	Kreuzweise kompatibel mit JIS Nr. 1 Schraubenzieher Kreuzweise kompatibel mit Philips Nr. 1 Schraubenzieher Kreuzweise kompatibel mit Position Nr. 1 Schraubenzieher Geschlitzt kompatibel mit flach Ø 4 mm Schraubenzieher Geschlitzt kompatibel mit flach Ø 5,5 mm Schraubenzieher
Kurzschlussschutz	4 A Patronensicherung Typ gG entspricht IEC 60947-5-1
[Ui] Bemessungs-Isolationsspannung	250 V (Verschmutzungsgrad 3) entspricht IEC 60947-1
[Uimp] Bemessungs-Stoßspannungsfestigkeit	4 kV entspricht IEC 60947-1
[Ie] Bemessungs-Betriebsstrom	0,1 A bei 250 V, DC-13, R300 entspricht IEC 60947-5-1 0,22 A bei 125 V, DC-13, R300 entspricht IEC 60947-5-1 0,3 A bei 240 V, AC-14, D300 entspricht IEC 60947-5-1 0,6 A bei 120 V, AC-14, D300 entspricht IEC 60947-5-1
Elektrische Lebensdauer	1000000 Zyklen, DC-13, 0,3 A bei 24 V, Betriebsgeschwindigkeit <216000 cyc/mn, Lastfaktor: 0,5 entspricht IEC 60947-5-1, Anhang C 1000000 Zyklen, AC-15, 0,03 A bei 230 V, Betriebsgeschwindigkeit <216000 cyc/mn, Lastfaktor: 0,5 entspricht IEC 60947-5-1, Anhang C 1000000 Zyklen, AC-15, 0,09 A bei 240 V, Betriebsgeschwindigkeit <108000 cyc/mn, Lastfaktor: 0,5 entspricht IEC 60947-5-1, Anhang C
Elektrische Zuverlässigkeit	Î» <= 10exp(-6) bei 17 V und 5 mA entspricht IEC 60947-5-4
Signaltyp	Dauerlicht
Versorgungsspannungsgrenzen	195…264 V AC
Stromaufnahme	22 - 27 mA
Lebensdauer	70000 h bei Nennspannung und 25 °C

Montage

Beschichtung	TH
Umgebungstemperatur bei Lagerung	-40…70 °C
Umgebungstemperatur bei Betrieb	-25…70 °C
Schutzklasse für Stromschläge	Klasse II conforming to IEC 61140
Enclosure Type	UL type 12
Normen	UL 508 JIS C8201-5-1 CSA C22.2 Nr. 14 IEC 60947-1 IEC 60947-5-1 JIS C8201-1
Produktzertifizierungen	GOST CCC
Vibrationsfestigkeit	5 gn (f= 2…500 Hz) entspricht IEC 60068-2-6
Stoßfestigkeit	50 gn (Dauer = 11 ms) für Sinushalbwellenbeschleunigung entspricht IEC 60068-2-27 30 gn (Dauer = 18 ms) für Sinushalbwellenbeschleunigung
Elektromagnetische Aussendung	Klasse B entspricht IEC 55011

Verpackungseinheiten

VPE 1 Art	PCE
Anzahl der Geräte pro Packung	1
VPE 1 Höhe	6,0 cm
VPE 1 Breite	3,2 cm
VPE 1 Länge	3,2 cm

Verpackungsgewicht (Lbs)	25,0 g
VPE 2 Art	S02
VPE 2 Menge	100
VPE 2 Höhe	15 cm
VPE 2 Breite	30 cm
VPE 2 Länge	40 cm
VPE 2 Gewicht	3,135 kg
VPE 3 Art	P06
VPE 3 Menge	1600
VPE 3 Höhe	70,000 cm
VPE 3 Breite	60,000 cm
VPE 3 Länge	80,000 cm
VPE 3 Gewicht	28,8 kg

Vertragliche Gewährleistung

Garantie (in Monaten)	18

Environmental Data

Schneider Electric hat sich zum Ziel gesetzt, den Net Zero-Status bis 2050 durch Lieferkettenpartnerschaften, Materialien mit geringerer Auswirkung und Kreislaufbildung über unsere laufende Kampagne "Use Better, Use Longer, Use Again" zu erreichen, um die Lebensdauer und Recyclingfähigkeit der Produkte zu verlängern.

Erläuterung der Environmental Data >

Wie wir die Produktnachhaltigkeit bewerten >

Umweltbilanz

Total lifecycle Carbon footprint	**7 kg CO2 eq.**
CO_2-Fußabdruck der Herstellungsphase [A1 bis A3]	**0.5 kg CO2 eq.**
CO_2-Fußabdruck der Distributionsphase [A4]	**0 kg CO2 eq.**
CO_2-Fußabdruck der Installationsphase [A5]	**0 kg CO2 eq.**
CO_2-Fußabdruck der Nutzungsphase [B2, B3, B4, B6]	**6 kg CO2 eq.**
CO_2-Fußabdruck der End-of-Life-Phase [C1 bis C4]	**0 kg CO2 eq.**
Umweltproduktdeklaration	**Produktumweltprofil**

Use Better

Materialien und Verpackung

Verpackung mit Recycling-Karton	**Ja**
Verpackung ohne Kunststoff	**Nein**
SCIP-Nummer	**Eb133e87-3df9-4bcd-b666-23e86eb33958**
EU-RoHS-Richtlinie	**Freistellungskonform**
REACh-Verordnung	**Produkt beinhaltet besorgniserregende Stoffe (SVHC) über dem Schwellwert**

Use Again

Reproduktion

Circular Econmomy-Eignung	**Entsorgungsinformationen**
Rücknahme	**Ja**
WEEE-Kennzeichnung	**Das Produkt muss entsprechend bestimmter Hinweise auf Märkten der Europäischen Union entsorgt werden und darf nicht in Haushaltsabfälle gelangen.**

Maßzeichnungen

Leuchtdrucktaster

Abmessungen

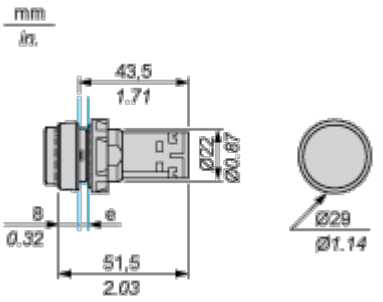

e Stärke der Trägerplatte: 1 bis 6 mm / 0.4 bis 0.24 in. (Metall), 2 bis 6 mm / 0.8 bis 0.24 in. (Kunststoff)

Montage und Abstand

Montage

Durchmesser der fertigen Befestigungslöcher

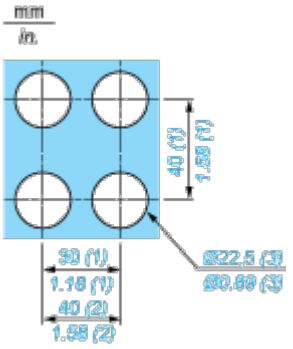

(1) Minimalwert.

(2) 40 mm / 1.58 in. nur für Notausschalter

(3) Standardwert: Ø 22,3 (0; + 0,4) mm / Ø 0.88 (0; + 0.02) in.

Anschluss mit U-Steckerfahne

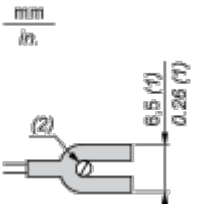

(1) 6,5 mm / 0.26 in. empfohlen, 7 mm / 0.28 in. max.

(2) M3-Schraubklemme

Anschlüsse und Schema

Verdrahtung

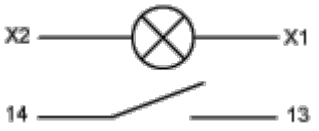

Image of product / Alternate images

Alternative






13
14
XB7NW34M1

