# Produkta datu lapa

Specifikācijas



## Monolīta apgaismota spiedpoga, Harmony XB7, plastmasa, dzeltena, 22mm, pareizu LED, atsperes atgrieze, 24V AC DC, 1NO

XB7NW38B1

## Galvenā

| | |
|---|---|
| **Produktu klāsts** | Harmony XB7 |
| **Produkta vai sastāvdaļas veids** | Izgaismota spiedpoga |
| **Ierīces īsais nosaukums** | XB7 |
| **Montāžas diametrs** | 22 mm |
| **Izpārdošana par nedalāmu daudzumu** | 10 |
| **IP aizsardzības pakāpe** | IP20 atbilst IEC 60529 ( aizmugurējā seja)<br>IP65 atbilst IEC 60529 ( priekšējā seja) |
| **Signalizācijas vienības galvas forma** | Apaļa |
| **Operatora veids** | atsperes atgrieze |
| **Operatora profils** | dzeltens projicēšana , neatzīmēts |
| **Kontaktligzdas tips** | 1 NO |
| **Savienojumi - terminālī** | skrūvju skavu spailes , <= 2 x 1,5 mm² ar kabeļa galu atbilst IEC 60947-1<br>skrūvju skavu spailes , 1 x 0,34...2 x 2,5 mm² bez kabeļa gala atbilst IEC 60947-1 |
| **Gaismas avots** | LED |
| **Spuldzes pamatne** | Integrēta LED |
| **[Us] nominālais barošanas spriegums** | 24 V AC/DC |
| **Ierīces prezentācija** | Monolīts produkts |

## Papildinošs

| | |
|---|---|
| **CAD kopējais platums** | 29 mm |
| **CAD kopējais augstums** | 29 mm |
| **CAD kopējais dziļums** | 57,5 mm |
| **Termiņļu apraksts ISO nr.1** | (13-14)NO |
| **Neto svars** | 0,023 kg |
| **Ierīces montāža** | fiksācijas caurums - diametrs: 22,5 mm 22,3 +0,4/0 atbilst IEC 60947-1 |
| **Fiksācijas centrs** | >= 30 x 40 mm ( atbalsta panelis ) metāls - biezums: 1…6 mm<br>>= 30 x 40 mm ( atbalsta panelis ) plastmasas - biezums: 2…6 mm |
| **Fiksācijas režīms** | stiprinājuma uzgrieznis zem galvas : 2…2,4 Nm |
| **Kontakta darbība** | Lēns pārtraukums |
| **Pozitīvs atvērums** | ar (tikai NĒ) |
| **Mehāniskā izturība** | 300000 cikli |
| **Pievilkšanas griezes moments** | 0,8…1,2 Nm atbilst IEC 60947-1 |

Ir sasniegts maksimālais saīdzināmo produktu skaits. Lūdzu, atveriet sadaļu Saīdzināt produktus #SAITE# un izdzēsiet kādu produktu, lai turpinātu.

| | |
|---|---|
| **Skrūves galvas forma** | krusts saderīgs ar JIS Nr. 1<br>krusts saderīgs ar Philips nr 1<br>krusts saderīgs ar pozidriv Nr 1<br>rievots saderīgs ar plakans Ø 4 mm<br>rievots saderīgs ar plakans Ø 5,5 mm |
| **Aizsardzība pret īssavienojumu** | 4 A kasetnes drošinātājs veids gG atbilst IEC 60947-5-1 |
| **[Ui] nominālais izolācijas spriegums** | 250 V (piesārņojuma pakāpe 3) atbilst IEC 60947-1 |
| **[Uimp] nominālais impulsu izturības spriegums** | 4 kV atbilst IEC 60947-1 |
| **[Ie] nominālā darba strāva** | 0,1 A pie 250 V , DC-13 , R300 atbilst IEC 60947-5-1<br>0,22 A pie 125 V , DC-13 , R300 atbilst IEC 60947-5-1<br>0,3 A pie 240 V , AC-14 , D300 atbilst IEC 60947-5-1<br>0,6 A pie 120 V , AC-14 , D300 atbilst IEC 60947-5-1 |
| **Elektriskā izturība** | 1000000 cikli , DC-13 , 0,3 A pie 24 V, darbības ātrums < 216000 cikls/mn , slodzes koeficients: 0,5 atbilst IEC 60947-5-1 C pielikums<br>1000000 cikli , AC-15 , 0,03 A pie 230 V, darbības ātrums < 216000 cikls/mn , slodzes koeficients: 0,5 atbilst IEC 60947-5-1 C pielikums<br>1000000 cikli , AC-15 , 0,09 A pie 240 V, darbības ātrums < 108000 cikls/mn , slodzes koeficients: 0,5 atbilst IEC 60947-5-1 C pielikums |
| **Elektriskā uzticamība** | λ <= 10exp(-6) pie 17 V un 5 mA atbilst IEC 60947-5-4 |
| **Signalizācijas veids** | Stabils |
| **Barošanas sprieguma ierobežojumi** | 19,2…30 V DC<br>21,6…26,4 V AC |
| **Strāvas patēriņš** | 18...27 mA |
| **Kalpošanas laiks** | 70000 h pie nominālā sprieguma un 25 °C |

## Vide

| | |
|---|---|
| **Aizsardzības ārstēšana** | TH |
| **Apkārtējā gaisa temperatūra uzglabāšanai** | -40…70 °C |
| **Apkārtējā gaisa temperatūra darbībai** | -25…70 °C |
| **Elektrības trieciena aizsardzības klase** | II klase conforming to IEC 61140 |
| **Enclosure Type** | UL type 12 |
| **Standarti** | JIS C8201-5-1<br>IEC 60947-5-1<br>UL 508<br>CSA C22.2 Nr. 14<br>IEC 60947-1<br>JIS C8201-1 |
| **Produkta sertifikācija** | GOST<br>CCC |
| **Vibrācijas pretestība** | 5 gn (f= 2…500 Hz) atbilst IEC 60068-2-6 |
| **Triecienizturība** | 50 gn (ilgums = 11 ms) pie pussinusa viļņa paātrinājums atbilst IEC 60068-2-27<br>30 gn (ilgums = 18 ms) pie pussinusa viļņa paātrinājums |
| **Elektromagnētiskā emisija** | B klase atbilst IEC 55011 |

## Iepakošanas vienības

| | |
|---|---|
| **Pirmā iepakojuma vienības tips** | PCE |
| **Vienību skaits 1. iepakojumā** | 1 |
| **1. iepakojuma augstums** | 6,0 cm |
| **1. iepakojuma platums** | 3,0 cm |
| **1. iepakojuma garums** | 3,0 cm |

| | |
|---|---|
| **1. iepakojuma svars** | 24,0 g |
| **Otrā iepakojuma vienības tips** | S02 |
| **Vienību skaits 2. iepakojumā** | 100 |
| **2. iepakojuma augstums** | 15 cm |
| **2. iepakojuma platums** | 30 cm |
| **2. iepakojuma garums** | 40 cm |
| **2. iepakojuma svars** | 3,135 kg |
| **Trešā iepakojuma vienības tips** | P06 |
| **Vienību skaits 3. iepakojumā** | 1600 |
| **3. iepakojuma augstums** | 70,000 cm |
| **3. iepakojuma platums** | 60,000 cm |
| **3. iepakojuma garums** | 80,000 cm |
| **3. iepakojuma svars** | 28,8 kg |

## Līguma garantija

| | |
|---|---|
| **Garantija (mēnešos)** | 18 |

## Environmental Data

Schneider Electric mērķis ir līdz 2050. gadam sasniegt nulles emisiju statusu, izmantojot piegādes ķēdes partnerību, zemākas ietekmes materiālus un cirkularitāti, izmantojot mūsu pašreizējo kampaņu "Use Better, Use Longer, Use Again", lai pagarinātu produktu kalpošanas laiku un to pārstrādājamību.

Environmental Data skaidrojums >

Kā mēs novērtējam produktu ilgtspēju >

### Ietekme uz vidi

| | |
|---|---|
| Kopējā dzīves cikla oglekļa pēda | **0.9 kg CO2 eq.** |
| Ražošanas posma oglekļa pēdas nospiedums [A1–A3] | **0.5 kg CO2 eq.** |
| Izplatīšanas posma oglekļa pēdas nospiedums [A4] | **0 kg CO2 eq.** |
| Uzstādīšanas posma oglekļa pēdas nospiedums [A5] | **0 kg CO2 eq.** |
| Lietošanas posma oglekļa pēdas nospiedums [B2, B3, B4, B6] | **0.3 kg CO2 eq.** |
| Dzīves cikla beigu posma oglekļa pēdas nospiedums [C1–C4] | **0 kg CO2 eq.** |
| Vides informācijas publiskošana | **Produkta ietekme uz vidi** |

## Use Better

### Materiāli un iepakojums

| | |
|---|---|
| Iepakojums izgatavots no pārstrādāta kartona | **Jā** |
| Iepakojums bez plastmasas | **Nē** |
| SCIP numurs | **544d42f9-f9de-4cbd-bbef-57d7b6a44069** |
| ES RoHS direktīva | **Atbilst, Izmantojot Izņēmumu** |
| REACh regula | **Atsauce satur vielas virs noteiktās normas, kas rada ļoti lielas bažas** |

## Use Again

### Pārsaiņošana un atkārtota ražošana

| | |
|---|---|
| Cirkularitātes profils | **Informācija par ekspluatācijas izbeigšanu** |
| Atgriešana | **Jā** |
| WEEE marķējums | **Eiropas Savienības tirgū no šī produkta ir jāatbrīvojas, ievērojot noteiktu atkritumu savākšanas kārtību, un produkts nedrīkst nonākt sadzīves atkritumu tvertnēs.** |

Dimensions Drawings

## Illuminated Pushbutton

### Dimensions

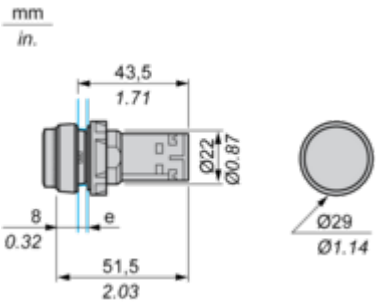


**e** Support panel thickness: 1 to 6 mm/0.4 to 0.24 in. (metal), 2 to 6 mm/0.8 to 0.24 in. (plastic).

Mounting and Clearance

**Panel cut-out**

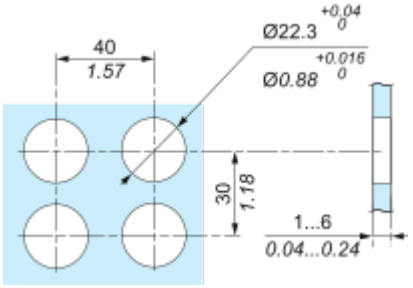

## “U” Type Tag Connection

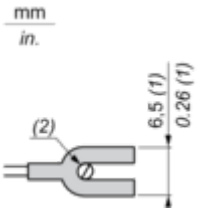


**(1)** 6.5 mm/0.26 in. recommended, 7 mm/0.28 in. max.
**(2)** M3 screw clamp terminal.

Connections and Schema

**Wiring**

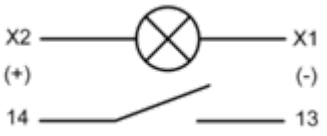

Image of product / Alternate images

**Alternative**






# Produkta datu lapa XB7NW38B1



