Produkta datu lapa

Specifikācijas



Kontrollampa, Harmony 9001K, metāls, polikarbonāts, kupols, sarkans, 30mm, LED sarkans, 24...28V

9001KP35LRR9

Galvenā

Produktu klāsts	Harmony 9001K
Produkta vai sastāvdaļas veids	Kontrollampiņa
Ierīces īsais nosaukums	9001 tūkst

Papildinošs

Rāmja materiāls	Metāls
Montāžas diametrs	30 mm
Signalizācijas vienības galvas forma	Apaļa
Objektīva tips	kupolveida plastmasas
Vāciņa/operatora vai objektīva krāsa	Sarkans
Gaismas avots	sarkans LED
Spuldzes pamatne	BA 9s
Gaismas bloku padeve	tiešā veidā 24...28 V AC/DC
Savienojumi - termināļi	skrūvju skavu spailes , 1 x 0,22...2 x 1,5 mm² atbilst IEC 60947-1
Pievilkšanas griezes moments	0,8 Nm atbilst IEC 60947-1
Skrūves galvas forma	Krusteniski rievots
Skrūves galvas forma	krusteniski rievots
Darba pozīcija	Jebkura pozīcija
[Ui] nominālais izolācijas spriegums	250 V (piesārņojuma pakāpe 2) atbilst IEC 60947-1
[Uimp] nominālais impulsu izturības spriegums	2,5 kV atbilst IEC 60947-1
Aizsardzība pret īssavienojumu	10 A kasetnes drošinātājs atbilst IEC 60947-5-1
Gaismas avots	LED
[Ith] parastā brīvā gaisa termiskā strāva	10 A
CAD kopējais platums	54 mm
CAD kopējais augstums	70 mm
CAD kopējais dziļums	42 mm
[Us] nominālais barošanas spriegums	24...28 V AC/DC
Neto svars	0,134 kg
Ierīces prezentācija	Nokomplektēts produkts
Objektīva tips	Kupolveida

Ir sasniegts maksimālais saīdzināmo produktu skaits. Lūdzu, atveriet sadaļu Saīdzināt produktus #SAITE# un izdzēsiet kādu produktu, lai turpinātu.

[Us] nominālais barošanas spriegums	24...28 V
Gaismas avota krāsa	Sarkans
Lēcu materiāls	Polikarbonāts
Izmērs	30 mm

Vide

Standarti	JIS C8201-5-1 EN/IEC 60947-5-1 CSA C22.2 Nr. 14 JIS C 852 UL 508 EN/IEC 60947-5-4 EN/IEC 60947-1 JIS C8201-1
Produkta sertifikācija	NEMA UL 508
Aizsardzības ārstēšana	TC
Apkārtējā gaisa temperatūra uzglabāšanai	-40…70 °C
Apkārtējā gaisa temperatūra darbībai	-25…70 °C
Vibrācijas pretestība	7 gn (f= 2…500 Hz) atbilst IEC 60068-2-6
Triecienizturība	50 gn atbilst IEC 60068-2-27
Pārsprieguma kategorija	II klase atbilst IEC 61140
IP aizsardzības pakāpe	IP65/IP66
NEMA aizsardzības pakāpe	NEMA 1 NEMA 12 NEMA 13 NEMA 2 NEMA 3 NEMA 3R NEMA 4 NEMA 6

Iepakošanas vienības

Pirmā iepakojuma vienības tips	PCE
Vienību skaits 1. iepakojumā	1
1. iepakojuma augstums	5,700 cm
1. iepakojuma platums	4,500 cm
1. iepakojuma garums	9,500 cm
1. iepakojuma svars	142,900 g
Otrā iepakojuma vienības tips	S01
Vienību skaits 2. iepakojumā	16
2. iepakojuma augstums	15,000 cm
2. iepakojuma platums	15,000 cm
2. iepakojuma garums	40,000 cm
2. iepakojuma svars	2,452 kg

Līguma garantija

Garantija (mēnešos)	18

Environmental Data

Schneider Electric mērķis ir līdz 2050. gadam sasniegt nulles emisiju statusu, izmantojot piegādes ķēdes partnerību, zemākas ietekmes materiālus un cirkularitāti, izmantojot mūsu pašreizējo kampaņu "Use Better, Use Longer, Use Again", lai pagarinātu produktu kalpošanas laiku un to pārstrādājamību.

Environmental Data skaidrojums >

Kā mēs novērtējam produktu ilgtspēju >

Ietekme uz vidi

Vides informācijas publiskošana	Produkta ietekme uz vidi

Use Better

Materiāli un iepakojums

Iepakojums izgatavots no pārstrādāta kartona	Nē
Iepakojums bez plastmasas	Nē
SCIP numurs	3266fab5-1895-4f49-ad9c-2570b3476282
ES RoHS direktīva	Atbilst, Izmantojot Izņēmumu
REACh regula	Atsauce satur vielas virs noteiktās normas, kas rada ļoti lielas bažas

Use Again

Pārsaiņošana un atkārtota ražošana

Cirkularitātes profils	Informācija par ekspluatācijas izbeigšanu
Atgriešana	Jā
WEEE marķējums	Eiropas Savienības tirgū no šī produkta ir jāatbrīvojas, ievērojot noteiktu atkritumu savākšanas kārtību, un produkts nedrīkst nonākt sadzīves atkritumu tvertnēs.

Dimensions Drawings

Dimensions

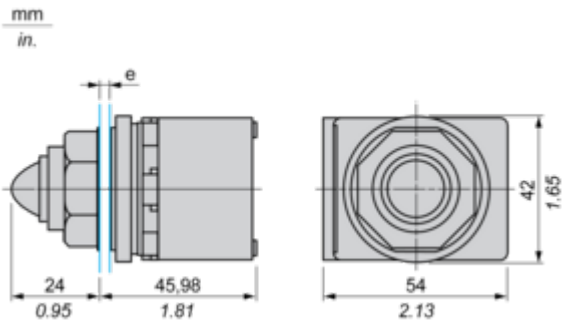

e panel thickness: 1 to 6 mm / 0.04 to 0.24 in.