Produkta datu lapa

Specifikācijas



Kontrollampa, Harmony 9001SK, plastmasa, polikarbonāts, kupols, sarkans, 30mm, LED sarkans, 24...28V

9001SKP35LRR9

Galvenā

Produktu klāsts	Harmony 9001SK
Produkta vai sastāvdaļas veids	Kontrollampiņa
Ierīces īsais nosaukums	9001 SK
Objektīva tips	kupolveida plastmasas
Gaismas bloku padeve	tiešā veidā 24 V AC/DC

Papildinošs

Rāmja materiāls	Plastmasas
Montāžas diametrs	30 mm
Signalizācijas vienības galvas forma	Apaļa
Vāciņa/operatora vai objektīva krāsa	Sarkans
Gaismas avots	LED
Spuldzes pamatne	BA 9s
[Us] nominālais barošanas spriegums	24...28 V AC/DC
Pievilkšanas griezes moments	0,8 Nm atbilst IEC 60947-1
Skrūves galvas forma	krusteniski rievots
Savienojumi - termināļi	skrūvju skavu spailes , 1 x 0,22...2 x 1,5 mm² atbilst IEC 60947-1
[Ith] parastā brīvā gaisa termiskā strāva	10 A
Aizsardzība pret īssavienojumu	10 A kasetnes drošinātājs atbilst IEC 60947-5-1
[Ui] nominālais izolācijas spriegums	250 V (piesārņojuma pakāpe 2) atbilst IEC 60947-1
[Uimp] nominālais impulsu izturības spriegums	2,5 kV atbilst IEC 60947-1
Darba pozīcija	Jebkura pozīcija
CAD kopējais platums	54 mm
CAD kopējais augstums	70 mm
CAD kopējais dziļums	42 mm
Neto svars	0,082 kg
Ierīces prezentācija	Nokomplektēts produkts
Objektīva tips	Kupolveida
[Us] nominālais barošanas spriegums	24...28 V
Gaismas avota krāsa	Sarkans

Ir sasniegts maksimālais saīdzināmo produktu skaits. Lūdzu, atveriet sadaļu Saīdzināt produktus #SAITE# un izdzēsiet kādu produktu, lai turpinātu.

Lēcu materiāls	Polikarbonāts
Izmērs	30 mm
Gaismas avots	LED

Vide

Elektrības trieciena aizsardzības klase	II klase conforming to IEC 61140
Aizsardzības ārstēšana	TC
IP aizsardzības pakāpe	IP65/IP66
NEMA aizsardzības pakāpe	NEMA 1 NEMA 12 NEMA 13 NEMA 2 NEMA 3 NEMA 3R NEMA 4 NEMA 4X
Vibrācijas pretestība	7 gn (f= 2…500 Hz) atbilst IEC 60068-2-6
Triecienizturība	50 gn atbilst IEC 60068-2-27
Apkārtējā gaisa temperatūra darbībai	-25…70 °C
Apkārtējā gaisa temperatūra uzglabāšanai	-40…70 °C
Standarti	IEC 60947-1 IEC 60947-5-1 CSA C22.2 Nr. 14 JIS C 852 UL 508 IEC 60947-5-4 JIS C8201-5-1 JIS C8201-1
Produkta sertifikācija	UL 508 NEMA

Iepakošanas vienības

Pirmā iepakojuma vienības tips	PCE
Vienību skaits 1. iepakojumā	1
1. iepakojuma augstums	5,842 cm
1. iepakojuma platums	4,572 cm
1. iepakojuma garums	9,652 cm
1. iepakojuma svars	81,647 g

Līguma garantija

Garantija (mēnešos)	18

Environmental Data

Schneider Electric mērķis ir līdz 2050. gadam sasniegt nulles emisiju statusu, izmantojot piegādes ķēdes partnerību, zemākas ietekmes materiālus un cirkularitāti, izmantojot mūsu pašreizējo kampaņu "Use Better, Use Longer, Use Again", lai pagarinātu produktu kalpošanas laiku un to pārstrādājamību.

Environmental Data skaidrojums >

Kā mēs novērtējam produktu ilgtspēju >

Ietekme uz vidi

Vides informācijas publiskošana	Produkta ietekme uz vidi

Use Better

Materiāli un iepakojums

Iepakojums izgatavots no pārstrādāta kartona	**Jā**
Iepakojums bez plastmasas	**Jā**
ES RoHS direktīva	Atbilst
REACh regula	Atsauce satur vielas virs noteiktās normas, kas rada ļoti lielas bažas

Use Again

Pārsaiņošana un atkārtota ražošana

Cirkularitātes profils	Informācija par ekspluatācijas izbeigšanu
Atgriešana	**Jā**
WEEE marķējums	**Eiropas Savienības tirgū no šī produkta ir jāatbrīvojas, ievērojot noteiktu atkritumu savākšanas kārtību, un produkts nedrīkst nonākt sadzīves atkritumu tvertnēs.**

Dimensions Drawings

Dimensions

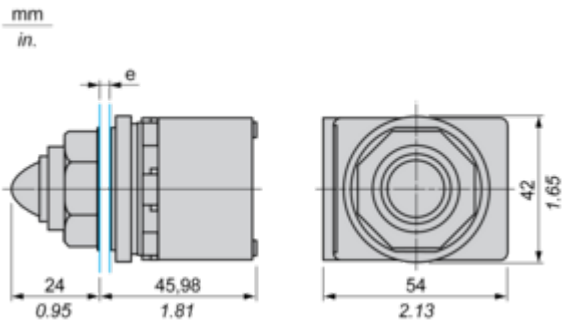

e panel thickness: 1 to 6 mm / 0.04 to 0.24 in.