Produktdatenblatt

Spezifikationen



Leuchtmelder, Harmony XB4F, Metall, 30mm, grün, universelle LED, glatte Kalotte, Schraubklemme, 24V ACDC

XB4FVB3

EAN Code: 3606489580490

Hauptmerkmale

Baureihe	Harmony XB4
Produkt- oder Komponententyp	Kontrolllampe
Kurzbezeichnung des Geräts	XB4F
Blendenmaterial	Chrom-beschichtetes Metall
Haltekragenmaterial	Zamak
Typ des Frontelements	Einbaubündig
Montagedurchmesser	30,5 mm
Verkauf je unteilbare Menge	1
Form des Signaleinheitkopfes	Rund
Kappe/Betätigungselement oder Linsenfarbe	Grün
Zusätzliche Informationen für den Bediener	Mit einfacher Linse
Lichtquelle	Universal-LED
Lampenfassung	Integrierte LED
[UH,nom] Bemessungs-Betriebsspannung	24 V AC/DC bei 50/60 Hz

Zusatzmerkmale

CAD-Gesamtbreite	36,6 mm
CAD-Gesamthöhe	36,6 mm
CAD-Gesamttiefe	53,6 mm
Produktgewicht	0,112 kg
Widerstandsfähigkeit gegen Hochdruckreiniger	7000000 Pa bei 55 °C, Entfernung: 0,1 m
Gehäusevariante	Befestigungsbohrung - Durchmesser: 30,75 mm +/- 0,25 mm
Befestigungsmodus	Durch Schraube
Anschlüsse - Klemmen	Schraubklemmen, <= 2 x 1,5 mm² mit Kabelende entspricht IEC 60947-1 Schraubklemmen, 1 x 0,22 - 2 x 2,5 mm² ohne Kabelende entspricht IEC 60947-1
[M] Anzugsdrehmoment	0,8…1,2 Nm entspricht IEC 60947-1
Schraubenkopfform	Kreuzweise kompatibel mit Philips Nr. 1 Schraubenzieher Kreuzweise kompatibel mit Position Nr. 1 Schraubenzieher Geschlitzt kompatibel mit flach Ø 4 mm Schraubenzieher Geschlitzt kompatibel mit flach Ø 5,5 mm Schraubenzieher
[Ui] Bemessungs-Isolationsspannung	600 V (Verschmutzungsgrad 3) entspricht IEC 60947-1
Signaltyp	Dauerlicht

Bruttopreisliste für Deutschland zuzüglich Zuschläge, Frachtkosten und Mehrwertsteuer, gültig ab dem 1. Januar 2024. Irrtum und Änderungen vorbehalten. Es gelten die AGBs der Schneider Electric GmbH.

Haftungsausschluss: Diese Dokumentation dient nicht als Ersatz für die Beurteilung der Eignung oder Verlässlichkeit dieser Produkte für bestimmte Verwendungsbereiche des Benutzers und darf nicht zu diesem Zweck verwendet werden.

Stromaufnahme	18 mA
Lebensdauer	100000 h bei Nennspannung und 25 °C
Stoßspannungsfestigkeit	1 kV entspricht IEC 61000-4-5
Gerätedarstellung	Vollständiges Produkt
Versorgungsspannungsgrenzen	19,2…30 V DC 21,6…26,4 V AC

Montage

Beschichtung	TH
Umgebungstemperatur bei Lagerung	-40…70 °C
Umgebungstemperatur bei Betrieb	-40…55 °C
Schutzklasse für Stromschläge	Klasse I conforming to IEC 60536
Schutzart (IP)	IP66 entspricht IEC 60529 IP67 entspricht IEC 60529 IP69 entspricht IEC 60529 IP69K entspricht ISO 20653 Typ 13 entspricht UL 50 E Typ 12 entspricht UL 50 E Typ 4 entspricht UL 50 E Typ 4X entspricht UL 50 E
Schutzart (IK)	IK06 entspricht IEC 50102
Normen	CSA C22.2 Nr. 14 IEC 60947-5-1 IEC 60947-5-4 UL 508 IEC 60947-1 JIS C8201-5-1 CE JIS C8201-1
Produktzertifizierungen	UL-gelistet CSA CCC EAC
Vibrationsfestigkeit	5 gn (f= 10…500 Hz) entspricht IEC 60068-2-6 2 mm Spitze zu Spitze (f= 2…10 Hz) entspricht IEC 60068-2-6
Stoßfestigkeit	30 gn (Dauer = 18 ms) für Sinushalbwellenbeschleunigung entspricht IEC 60068-2-27 50 gn (Dauer = 11 ms) für Sinushalbwellenbeschleunigung entspricht IEC 60068-2-27 25 gn (Dauer = 6 ms) für 1.000 Stöße auf jeder Achse entspricht IEC 60068-2-27
Widerstandsfähigkeit gegen kurze Störsignale	2 kV entspricht IEC 61000-4-4
Widerstandsfähigkeit gegen elektromagnetische Felder	10 V/m entspricht IEC 61000-4-3
Widerstandsfähigkeit gegen elektrostatische Entladung	6 kV bei Kontakt (bei Metallteilen) entspricht IEC 61000-4-2 8 kV in Umgebungsluft (in isolierteilen Bereichen) entspricht IEC 61000-4-2
Elektromagnetische Aussendung	Klasse B entspricht IEC 55011

Verpackungseinheiten

VPE 1 Art	PCE
Anzahl der Geräte pro Packung	1
VPE 1 Höhe	4,4 cm
VPE 1 Breite	5,2 cm
VPE 1 Länge	8,8 cm

Verpackungsgewicht (Lbs)	109,0 g
VPE 2 Art	S03
VPE 2 Menge	80
VPE 2 Höhe	30 cm
VPE 2 Breite	30 cm
VPE 2 Länge	40 cm
VPE 2 Gewicht	9,243 kg

Vertragliche Gewährleistung

Garantie (in Monaten)	18

Environmental Data

Schneider Electric hat sich zum Ziel gesetzt, den Net Zero-Status bis 2050 durch Lieferkettenpartnerschaften, Materialien mit geringerer Auswirkung und Kreislaufbildung über unsere laufende Kampagne "Use Better, Use Longer, Use Again" zu erreichen, um die Lebensdauer und Recyclingfähigkeit der Produkte zu verlängern.

Erläuterung der Environmental Data >

Wie wir die Produktnachhaltigkeit bewerten >

Umweltbilanz

Total lifecycle Carbon footprint	**13 kg CO2 eq.**
CO_2-Fußabdruck der Herstellungsphase [A1 bis A3]	**0.8 kg CO2 eq.**
CO_2-Fußabdruck der Distributionsphase [A4]	**0 kg CO2 eq.**
CO_2-Fußabdruck der Installationsphase [A5]	**0 kg CO2 eq.**
CO_2-Fußabdruck der Nutzungsphase [B2, B3, B4, B6]	**13 kg CO2 eq.**
CO_2-Fußabdruck der End-of-Life-Phase [C1 bis C4]	**0.1 kg CO2 eq.**
Umweltproduktdeklaration	Produktumweltprofil

Use Better

Materialien und Verpackung

Durchschnittlicher Prozentsatz des recycleten Kunststoffgehaltes	**36 %**
Durchschnittlicher Prozentsatz des recycelten Metallgehaltes	**17 %**
Verpackung mit Recycling-Karton	**Ja**
Verpackung ohne Kunststoff	**Ja**
SCIP-Nummer	**3d14fd98-3859-4733-a5ee-a3016769973c**
EU-RoHS-Richtlinie	Freistellungskonform
REACh-Verordnung	Produkt beinhaltet besorgniserregende Stoffe (SVHC) über dem Schwellwert

Use Longer

Verlängerung der Lebensdauer

Produktreparaturindex	**A**

Use Again

Reproduktion

Recyclingfähigkeitspotential in %	**85**
Circular Econmomy-Eignung	Entsorgungsinformationen
Rücknahme	**Ja**
WEEE-Kennzeichnung	**Das Produkt muss entsprechend bestimmter Hinweise auf Märkten der Europäischen Union entsorgt werden und darf nicht in Haushaltsabfälle gelangen.**

Dimensions Drawings

Dimensions

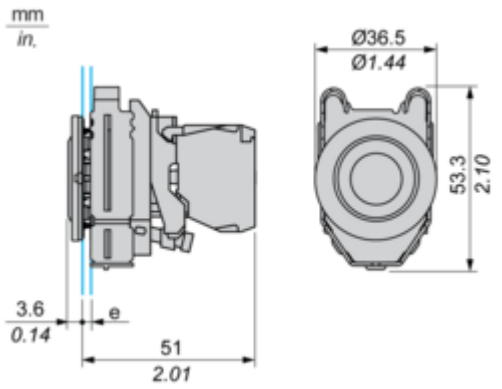

e : clamping thickness: 1 to 6 mm / 0.04 to 0.24 in.

Mounting and Clearance

Panel Cut-out for Pushbuttons, Switches and Pilot Lights (Finished Holes, Ready for Installation)

Connection by Screw Clamp Terminals or Plug-in Connectors

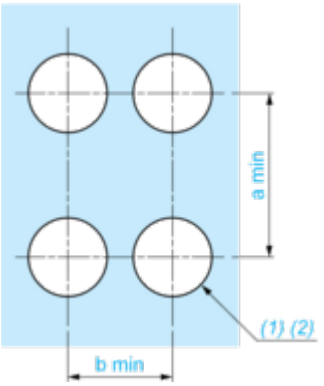

(1) : Diameter on finished panel or support

(2) : Ø30.75 mm recommended ($Ø30.5\ ^{+0.5}_{0}$) / Ø1.21 in. recommended ($Ø1.20\ in.\ ^{+0.0196}_{0}$)

Connections	a in mm	a in in.	b in mm	b in in.
By connectors	50	1.97	40	1.57
By connectors and with legend holder ZBZF32	50	1.97	40	1.57
By connectors and with legend holder ZBZF33	60	2.36	40	1.57

Image of product / Alternate images

Alternative









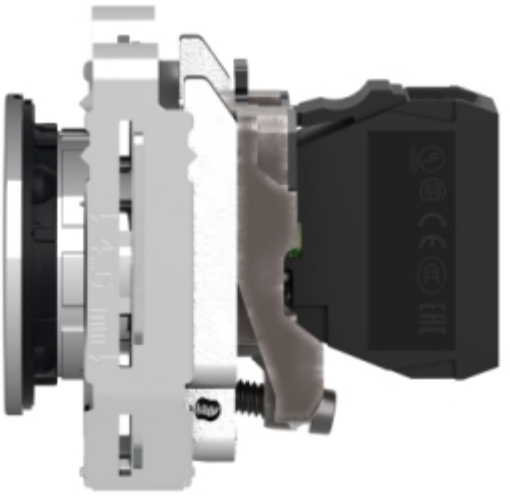


X1
U
N
X2