# Produktdatenblatt

Spezifikationen



## Leuchtmelder, Harmony XB5, Kunststoff, rot, 22mm, universelle LED, glatte Kalotte, 230-240V AC

XB5AVM4

**EAN Code: 3389110903867**

## Hauptmerkmale

| | |
|---|---|
| **Baureihe** | Harmony XB5 |
| **Produkt- oder Komponententyp** | Kontrolllampe |
| **Kurzbezeichnung des Geräts** | XB5 |
| **Blendenmaterial** | Dunkelgrauer Kunststoff |
| **Haltekragenmaterial** | Kunststoff |
| **Typ des Frontelements** | Standard |
| **Montagedurchmesser** | 22,5 mm |
| **Verkauf je unteilbare Menge** | 1 |
| **Form des Signaleinheitkopfes** | Rund |
| **Kappe/Betätigungselement oder Linsenfarbe** | Rot |
| **Zusätzliche Informationen für den Bediener** | Mit einfacher Linse |
| **Lichtquelle** | Universal-LED |
| **Lampenfassung** | Integrierte LED |
| **Farbe der Lichtquelle** | Rot |
| **[UH,nom] Bemessungs-Betriebsspannung** | 230 - 240 V AC bei 50/60 Hz |
| **Gerätedarstellung** | Vollständiges Produkt |

## Zusatzmerkmale

| | |
|---|---|
| **Höhe** | 42 mm |
| **Breite** | 30 mm |
| **Tiefe** | 54 mm |
| **Klemmenbeschreibung ISO Nr. 1** | (X1-X2)PL |
| **Produktgewicht** | 0,038 kg |
| **Widerstandsfähigkeit gegen Hochdruckreiniger** | 7000000 Pa bei 55 °C, Entfernung: 0,1 m |
| **Anschlüsse - Klemmen** | Schraubklemmen, <= 2 x 1,5 mm² mit Kabelende entspricht IEC 60947-1<br>Schraubklemmen, 1 x 0,22 - 2 x 2,5 mm² ohne Kabelende entspricht IEC 60947-1 |
| **[Ui] Bemessungs-Isolationsspannung** | 250 V (Verschmutzungsgrad 3) entspricht IEC 60947-1 |
| **[Uimp] Bemessungs-Stoßspannungsfestigkeit** | 4 kV entspricht IEC 60947-1 |
| **Signaltyp** | Dauerlicht |
| **GCR BRIDGE** | XB5AVCUST05 |
| **Kompatibilitätscode** | XB5 |

Bruttopreisliste für Deutschland zuzüglich Zuschläge, Frachtkosten und Mehrwertsteuer, gültig ab dem 1. Januar 2024. Irrtum und Änderungen vorbehalten. Es gelten die AGBs der Schneider Electric GmbH.

Haftungsausschluss: Diese Dokumentation dient nicht als Ersatz für die Beurteilung der Eignung oder Verlässlichkeit dieser Produkte für bestimmte Verwendungsbereiche des Benutzers und darf nicht zu diesem Zweck verwendet werden.

| | |
|---|---|
| **Versorgungsspannungsgrenzen** | 195…264 V AC |
| **Stromaufnahme** | 14 mA |
| **Lebensdauer** | 100000 h bei Nennspannung und 25 °C |
| **Stoßspannungsfestigkeit** | 1 kV entspricht IEC 61000-4-5 |

## Montage

| | |
|---|---|
| **Beschichtung** | TH |
| **Umgebungstemperatur bei Lagerung** | -40…70 °C |
| **Umgebungstemperatur bei Betrieb** | -40…70 °C |
| **Überspannungskategorie** | Klasse II entspricht IEC 60536 |
| **Schutzart (IP)** | IP66 entspricht IEC 60529<br>IP67 entspricht IEC 60529<br>IP69 entspricht IEC 60529<br>IP69K entspricht ISO 20653 |
| **Enclosure Type** | UL type 4X/13 |
| **Schutzart (IK)** | IK05 entspricht IEC 50102 |
| **Normen** | CSA C22.2 Nr. 14<br>IEC 60947-5-1<br>JIS C8201-5-1<br>IEC 60947-1<br>IEC 60947-5-4<br>UL 508<br>JIS C8201-1 |
| **Produktzertifizierungen** | CSA<br>UL-gelistet |
| **Vibrationsfestigkeit** | 5 gn (f= 12…500 Hz) entspricht IEC 60068-2-6 |
| **Stoßfestigkeit** | 50 gn (Dauer = 18 ms) für Sinushalbwellenbeschleunigung entspricht IEC 60068-2-27<br>30 gn (Dauer = 11 ms) für Sinushalbwellenbeschleunigung entspricht IEC 60068-2-27 |
| **Widerstandsfähigkeit gegen kurze Störsignale** | 2 kV entspricht IEC 61000-4-4 |
| **Widerstandsfähigkeit gegen elektromagnetische Felder** | 10 V/m entspricht IEC 61000-4-3 |
| **Elektromagnetische Verträglichkeit** | Elektrostatische Entladung - Teststufe: 6 kV (bei Kontakt (bei Metallteilen)) entspricht IEC 61000-4-2<br>Elektrostatische Entladung - Teststufe: 8 kV (in Umgebungsluft (in isolierteilen Bereichen)) entspricht IEC 61000-4-2<br>Elektromagnetische Aussendung Klasse B entspricht IEC 55011 |
| **Widerstandsfähigkeit gegen elektrostatische Entladung** | 6 kV bei Kontakt (bei Metallteilen) entspricht IEC 61000-4-2<br>8 kV in Umgebungsluft (in isolierteilen Bereichen) entspricht IEC 61000-4-2 |
| **Elektromagnetische Aussendung** | Klasse B entspricht IEC 55011 |

## Verpackungseinheiten

| | |
|---|---|
| **VPE 1 Art** | PCE |
| **Anzahl der Geräte pro Packung** | 1 |
| **VPE 1 Höhe** | 3,500 cm |
| **VPE 1 Breite** | 5,500 cm |
| **VPE 1 Länge** | 8,500 cm |
| **Verpackungsgewicht (Lbs)** | 35,500 g |
| **VPE 2 Art** | S03 |

| | |
|---|---|
| **VPE 2 Menge** | 150 |
| **VPE 2 Höhe** | 30 cm |
| **VPE 2 Breite** | 30 cm |
| **VPE 2 Länge** | 40 cm |
| **VPE 2 Gewicht** | 5,722 kg |
| **VPE 3 Art** | P06 |
| **VPE 3 Menge** | 1200 |
| **VPE 3 Höhe** | 75,000 cm |
| **VPE 3 Breite** | 80,000 cm |
| **VPE 3 Länge** | 60,000 cm |
| **VPE 3 Gewicht** | 53,776 kg |

## Vertragliche Gewährleistung

| | |
|---|---|
| **Garantie (in Monaten)** | 18 |

## Environmental Data

Schneider Electric hat sich zum Ziel gesetzt, den Net Zero-Status bis 2050 durch Lieferkettenpartnerschaften, Materialien mit geringerer Auswirkung und Kreislaufbildung über unsere laufende Kampagne "Use Better, Use Longer, Use Again" zu erreichen, um die Lebensdauer und Recyclingfähigkeit der Produkte zu verlängern.

Erläuterung der Environmental Data >

Wie wir die Produktnachhaltigkeit bewerten >

### Umweltbilanz

| | |
|---|---|
| Total lifecycle Carbon footprint | **3 kg CO2 eq.** |
| $CO_2$-Fußabdruck der Herstellungsphase [A1 bis A3] | **0.3 kg CO2 eq.** |
| $CO_2$-Fußabdruck der Distributionsphase [A4] | **0 kg CO2 eq.** |
| $CO_2$-Fußabdruck der Installationsphase [A5] | **0 kg CO2 eq.** |
| $CO_2$-Fußabdruck der Nutzungsphase [B2, B3, B4, B6] | **3 kg CO2 eq.** |
| $CO_2$-Fußabdruck der End-of-Life-Phase [C1 bis C4] | **0.1 kg CO2 eq.** |
| Umweltproduktdeklaration | **Produktumweltprofil** |

## Use Better

### Materialien und Verpackung

| | |
|---|---|
| Durchschnittlicher Prozentsatz des recycleten Kunststoffgehaltes | **21 %** |
| Durchschnittlicher Prozentsatz des recycelten Metallgehaltes | **7 %** |
| Verpackung mit Recycling-Karton | **Ja** |
| Verpackung ohne Kunststoff | **Ja** |
| SCIP-Nummer | **3d14fd98-3859-4733-a5ee-a3016769973c** |
| EU-RoHS-Richtlinie | **Freistellungskonform** |
| REACh-Verordnung | **Produkt beinhaltet besorgniserregende Stoffe (SVHC) über dem Schwellwert** |

## Use Longer

### Verlängerung der Lebensdauer

| | |
|---|---|
| Produktreparaturindex | **A** |

## Use Again

### Reproduktion

| | |
|---|---|
| Recyclingfähigkeitspotential in % | **22** |
| Circular Econmomy-Eignung | **Entsorgungsinformationen** |
| Rücknahme | **Ja** |
| WEEE-Kennzeichnung | **Das Produkt muss entsprechend bestimmter Hinweise auf Märkten der Europäischen Union entsorgt werden und darf nicht in Haushaltsabfälle gelangen.** |

Dimensions Drawings

## Dimensions

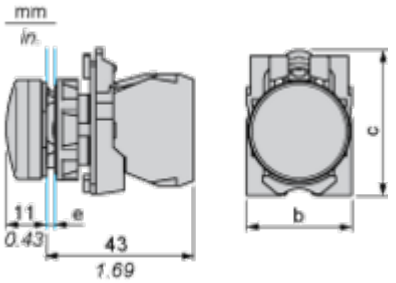


**e:** clamping thickness: 1 to 6 mm / 0.04 to 0.24 in.
**b:** 30 mm / 1.18 in.
**c:** 41.5 mm / 1.63 in.

## Mounting and Clearance

### Panel Cut-out for Pushbuttons, Switches and Pilot Lights (Finished Holes, Ready for Installation)

### Connection by Screw Clamp Terminals or Plug-in Connectors or on Printed Circuit Board

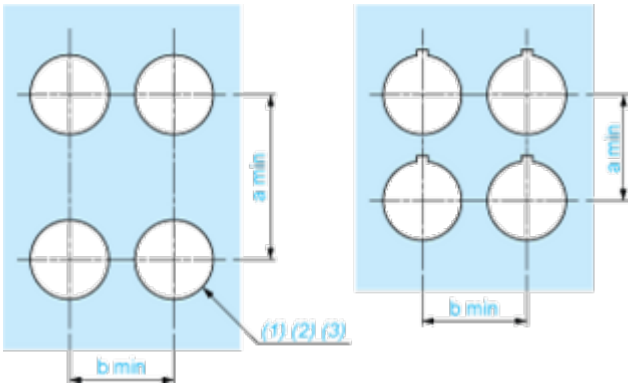


**(1)** Diameter on finished panel or support
**(2)** For selector switches and Emergency stop buttons, use of an anti-rotation plate type ZB5AZ902 is recommended.
**(3)** Ø22.5 mm recommended (Ø22.3 $_{0}^{+0.4}$) / Ø0.89 in. recommended (Ø0.88 in. $_{0}^{+0.016}$)

| Connections | a in mm | a in in. | b in mm | b in in. |
|---|---|---|---|---|
| By screw clamp terminals or plug-in connector | 40 | 1.57 | 30 | 1.18 |
| By Faston connectors | 45 | 1.77 | 32 | 1.26 |
| On printed circuit board | 30 | 1.18 | 30 | 1.18 |

### Detail of Lug Recess

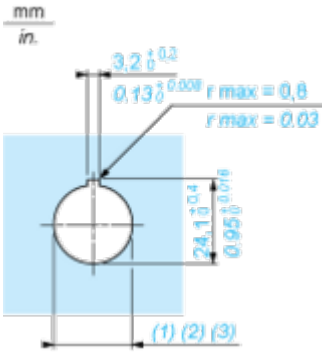


**(1)** Diameter on finished panel or support
**(2)** For selector switches and Emergency stop buttons, use of an anti-rotation plate type ZB5AZ902 is recommended.
**(3)** Ø22.5 mm recommended (Ø22.3 $_{0}^{+0.4}$) / Ø0.89 in. recommended (Ø0.88 in. $_{0}^{+0.016}$)

Image of product / Alternate images

**Alternative**









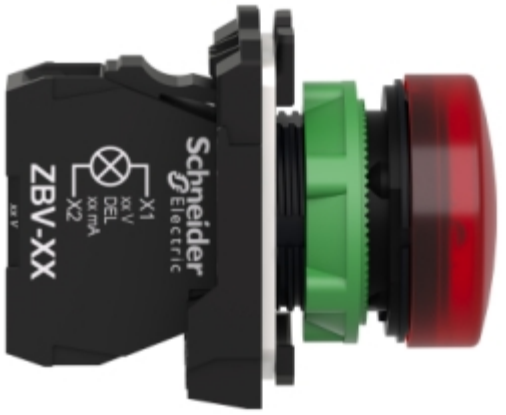
Schneider Electric
ZBV-XX
X1
XX V
DEL
XX mA
X2


ZBV-XX

Image of product in real life situation

