# Produkta datu lapa

Specifikācijas




## Monolītā kontrollampa, Harmony XB5, 3 fāzes spriegums, indikators ar 3 LED, sarkana, zaļa, dzeltena, 400V AC

XB5EV57K4

## Galvenā

| | |
|---|---|
| **Produktu klāsts** | Harmonija XB5 |
| **Produkta vai sastāvdaļas veids** | Monolīta kontrollampiņa |
| **Ierīces īsais nosaukums** | XB5 |
| **Rāmja materiāls** | Plastmasas |
| **Fiksācijas apkakles materiāls** | Plastmasas |
| **Montāžas diametrs** | 30 mm |
| **Izpārdošana par nedalāmu daudzumu** | 1 |
| **Signalizācijas vienības galvas forma** | Apaļa |
| **Vāciņa/operatora vai objektīva krāsa** | Skaidrs |
| **Gaismas avots** | Aizsargāta LED |
| **Spuldzes pamatne** | Integrēta LED |
| **Gaismas avota krāsa** | Zaļš<br>Sarkans<br>Dzeltens |
| **Tīkla fāžu skaits** | 3 fāzes |
| **Ierīces prezentācija** | Monolīts produkts |

## Papildinošs

| | |
|---|---|
| **Augstums** | 65,5 mm |
| **Platums** | 36 mm |
| **Dziļums** | 77 mm |
| **Neto svars** | 0,065 kg |
| **Savienojumi - termināļi** | Faston termināļi , savienojuma izmērs: 6,3 mm atbilst IEC 60947-1 |
| **[Uimp] nominālais impulsu izturības spriegums** | 1 kV atbilst IEC 61000-4-5 |
| **Saderības kods** | XB5 |
| **Barošanas sprieguma ierobežojumi** | 450 V AC |
| **Strāvas patēriņš** | 4...6 mA |
| **Kalpošanas laiks** | 100000 h pie nominālā sprieguma un 25 °C |
| **Pārsprieguma izturība** | 1 kV atbilst IEC 61000-4-5 |

## Vide

| | |
|---|---|
| **Apkārtējā gaisa temperatūra uzglabāšanai** | -40…70 °C |

Ir sasniegts maksimālais saīdzināmo produktu skaits. Lūdzu, atveriet sadaļu Saīdzināt produktus #SAITE# un izdzēsiet kādu produktu, lai turpinātu.

| | |
|---|---|
| **Apkārtējā gaisa temperatūra darbībai** | -30…70 °C |
| **IP aizsardzības pakāpe** | IP67 ( priekšējā seja)<br>IP20 ( muguras seja) |
| **IK aizsardzības pakāpe** | IK10 atbilst IEC 50102 |
| **Standarti** | IEC 60947-5-1<br>IEC 60947-1<br>IEC 60947-5-4 |
| **Izturība pret ātrām pārejām** | 2 kV atbilst IEC 61000-4-4 |
| **Izturība pret elektromagnētiskajiem laukiem** | 10 V/m atbilst IEC 61000-4-3 |
| **Elektromagnētiskā saderība** | elektrostatiskā izlāde - testa līmenis: 8 kV ( brīvā gaisā (izolējošās daļās)) atbilst IEC 61000-4-2<br>elektrostatiskā izlāde - testa līmenis: 4 kV ( uz saskares (uz metāla daļām)) atbilst IEC 61000-4-2 |

## Iepakošanas vienības

| | |
|---|---|
| **Pirmā iepakojuma vienības tips** | PCE |
| **Vienību skaits 1. iepakojumā** | 1 |
| **1. iepakojuma augstums** | 4,200 cm |
| **1. iepakojuma platums** | 4,200 cm |
| **1. iepakojuma garums** | 8,100 cm |
| **1. iepakojuma svars** | 69,000 g |
| **Otrā iepakojuma vienības tips** | S01 |
| **Vienību skaits 2. iepakojumā** | 40 |
| **2. iepakojuma augstums** | 15,000 cm |
| **2. iepakojuma platums** | 15,000 cm |
| **2. iepakojuma garums** | 40,000 cm |
| **2. iepakojuma svars** | 2,962 kg |

## Līguma garantija

| | |
|---|---|
| **Garantija (mēnešos)** | 18 |

## Environmental Data

Schneider Electric mērķis ir līdz 2050. gadam sasniegt nulles emisiju statusu, izmantojot piegādes ķēdes partnerību, zemākas ietekmes materiālus un cirkularitāti, izmantojot mūsu pašreizējo kampaņu "Use Better, Use Longer, Use Again", lai pagarinātu produktu kalpošanas laiku un to pārstrādājamību.

Environmental Data skaidrojums >

Kā mēs novērtējam produktu ilgtspēju >

### Ietekme uz vidi

| | |
|---|---|
| Kopējā dzīves cikla oglekļa pēda | **136 kg CO2 eq.** |
| Ražošanas posma oglekļa pēdas nospiedums [A1–A3] | **0.5 kg CO2 eq.** |
| Izplatīšanas posma oglekļa pēdas nospiedums [A4] | **0 kg CO2 eq.** |
| Uzstādīšanas posma oglekļa pēdas nospiedums [A5] | **0 kg CO2 eq.** |
| Lietošanas posma oglekļa pēdas nospiedums [B2, B3, B4, B6] | **135 kg CO2 eq.** |
| Dzīves cikla beigu posma oglekļa pēdas nospiedums [C1–C4] | **0.1 kg CO2 eq.** |
| Vides informācijas publiskošana | **Produkta ietekme uz vidi** |

## Use Better

### Materiāli un iepakojums

| | |
|---|---|
| Iepakojums izgatavots no pārstrādāta kartona | **Jā** |
| Iepakojums bez plastmasas | **Nē** |
| ES RoHS direktīva | **Atbilst, Izmantojot Izņēmumu** |
| REACh regula | **Atsauce satur vielas virs noteiktās normas, kas rada ļoti lielas bažas** |

## Use Longer

### Kalpošanas laika pagarināšana

| | |
|---|---|
| Produktu remonta indekss | **A** |

## Use Again

### Pārsaiņošana un atkārtota ražošana

| | |
|---|---|
| Pārstrādājamības potenciāls, % | **22** |
| Cirkularitātes profils | **Informācija par ekspluatācijas izbeigšanu** |
| Atgriešana | **Jā** |
| WEEE marķējums | **Eiropas Savienības tirgū no šī produkta ir jāatbrīvojas, ievērojot noteiktu atkritumu savākšanas kārtību, un produkts nedrīkst nonākt sadzīves atkritumu tvertnēs.** |

Dimensions Drawings

## Dimensions

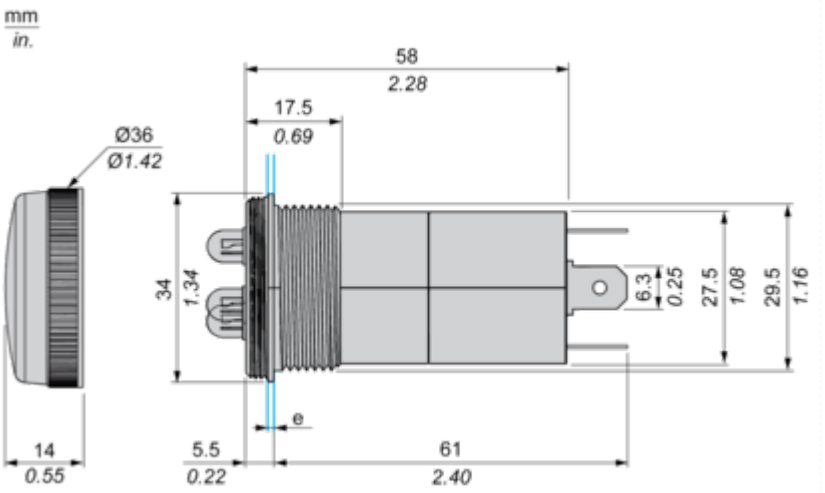


**(e)** clamp thickness max. 6mm / 0.24 in.

## Mounting and Clearance

### Panel Cut-out for Pilot Light(Finished Holes, Ready for Installation)

#### Connection by Faston Connectors

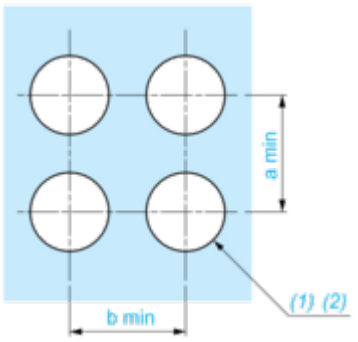


**(1)** Diameter on finished panel or support
**(2)** Ø30 mm recommended / Ø1.2 in. recommended

| Connections | a in mm | a in in. | b in mm | b in in. |
|---|---|---|---|---|
| By Faston Connectors | 40 | 1.57 | 40 | 1.57 |

#### Panel Cut-out

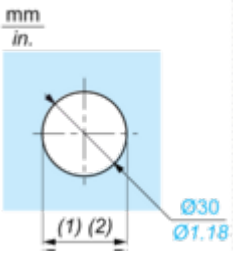


**(1)** Diameter on finished panel or support
**(2)** Ø30 mm recommended / Ø1.2 in. recommended

Connections and Schema

**Wiring Diagram**

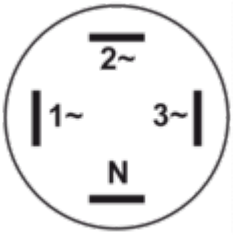


**(1)** Phase 1
**(2)** Phase 2
**(3)** Phase 3
**(N)** Neutral

Image of product / Alternate images

**Alternative**






# Produkta datu lapa XB5EV57K4



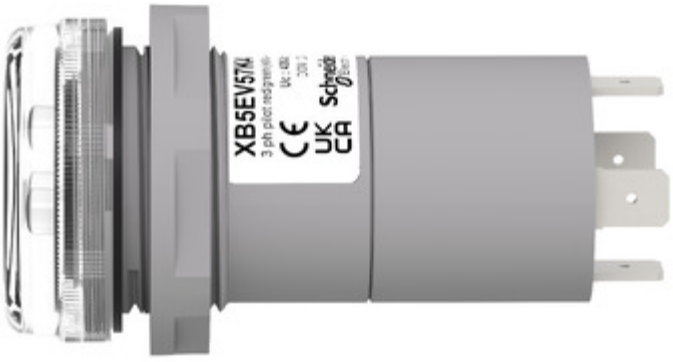


2
1
3


Made in France
Schneider Electric
XB5EV57K4