Produktdatenblatt

Spezifikationen



3-Phasen-Leuchtmelder, Harmony XB5, Kunststoff, Phasenkontrolleuchte, LEDs klar, 30mm, 400V AC

XB5EV57L4

EAN Code: 3606481194190

Hauptmerkmale

Baureihe	Harmony XB5
Produkt- oder Komponententyp	Monolithische Kontrollleuchte
Kurzbezeichnung des Geräts	XB5
Blendenmaterial	Kunststoff
Haltekragenmaterial	Kunststoff
Montagedurchmesser	30,5 mm
Verkauf je unteilbare Menge	1
Form des Signaleinheitkopfes	Rund
Kappe/Betätigungselement oder Linsenfarbe	Klar
Lichtquelle	Geschützte LED
Lampenfassung	Integrierte LED
Farbe der Lichtquelle	Weiß
Anzahl der Netzphasen	3 Phasen
Gerätedarstellung	Gerät in Monoblockausführung

Zusatzmerkmale

Höhe	65,5 mm
Breite	36 mm
Tiefe	77 mm
Produktgewicht	0,065 kg
Anschlüsse - Klemmen	Flachsteckanschlüsse, Anschlussgröße: 6,3 mm entspricht IEC 60947-1
[Uimp] Bemessungs-Stoßspannungsfestigkeit	1 kV entspricht IEC 61000-4-5
Kompatibilitätscode	XB5
Versorgungsspannungsgrenzen	450 V AC
Stromaufnahme	5 - 8 mA
Lebensdauer	100000 h bei Nennspannung und 25 °C
Stoßspannungsfestigkeit	1 kV entspricht IEC 61000-4-5

Montage

Umgebungstemperatur bei Lagerung	-40…70 °C
Umgebungstemperatur bei Betrieb	-30…70 °C

Bruttopreisliste für Deutschland zuzüglich Zuschläge, Frachtkosten und Mehrwertsteuer, gültig ab dem 1. Januar 2024. Irrtum und Änderungen vorbehalten. Es gelten die AGBs der Schneider Electric GmbH.

Haftungsausschluss: Diese Dokumentation dient nicht als Ersatz für die Beurteilung der Eignung oder Verlässlichkeit dieser Produkte für bestimmte Verwendungsbereiche des Benutzers und darf nicht zu diesem Zweck verwendet werden.

Schutzart (IP)	IP67 (Vorderseite) IP20 (Rückseite)
Schutzart (IK)	IK10 entspricht IEC 50102
Normen	IEC 60947-5-1 IEC 60947-5-4 IEC 60947-1
Widerstandsfähigkeit gegen kurze Störsignale	2 kV entspricht IEC 61000-4-4
Widerstandsfähigkeit gegen elektromagnetische Felder	10 V/m entspricht IEC 61000-4-3
Elektromagnetische Verträglichkeit	Elektrostatische Entladung - Teststufe: 8 kV (in Umgebungsluft (in isolierteilen Bereichen)) entspricht IEC 61000-4-2 Elektrostatische Entladung - Teststufe: 4 kV (bei Kontakt (bei Metallteilen)) entspricht IEC 61000-4-2

Verpackungseinheiten

VPE 1 Art	PCE
Anzahl der Geräte pro Packung	1
VPE 1 Höhe	4,100 cm
VPE 1 Breite	4,200 cm
VPE 1 Länge	8,100 cm
Verpackungsgewicht (Lbs)	70,000 g
VPE 2 Art	S01
VPE 2 Menge	40
VPE 2 Höhe	15 cm
VPE 2 Breite	15 cm
VPE 2 Länge	40 cm
VPE 2 Gewicht	2,985 kg

Vertragliche Gewährleistung

Garantie (in Monaten)	18

Environmental Data

Schneider Electric hat sich zum Ziel gesetzt, den Net Zero-Status bis 2050 durch Lieferkettenpartnerschaften, Materialien mit geringerer Auswirkung und Kreislaufbildung über unsere laufende Kampagne "Use Better, Use Longer, Use Again" zu erreichen, um die Lebensdauer und Recyclingfähigkeit der Produkte zu verlängern.

Erläuterung der Environmental Data >

Wie wir die Produktnachhaltigkeit bewerten >

Umweltbilanz

Total lifecycle Carbon footprint	**136 kg CO2 eq.**
CO_2-Fußabdruck der Herstellungsphase [A1 bis A3]	**0.5 kg CO2 eq.**
CO_2-Fußabdruck der Distributionsphase [A4]	**0 kg CO2 eq.**
CO_2-Fußabdruck der Installationsphase [A5]	**0 kg CO2 eq.**
CO_2-Fußabdruck der Nutzungsphase [B2, B3, B4, B6]	**135 kg CO2 eq.**
CO_2-Fußabdruck der End-of-Life-Phase [C1 bis C4]	**0.1 kg CO2 eq.**
Umweltproduktdeklaration	**Produktumweltprofil**

Use Better

Materialien und Verpackung

Verpackung mit Recycling-Karton	**Ja**
Verpackung ohne Kunststoff	**Nein**
EU-RoHS-Richtlinie	**Freistellungskonform**
REACh-Verordnung	**Produkt beinhaltet besorgniserregende Stoffe (SVHC) über dem Schwellwert**

Use Longer

Verlängerung der Lebensdauer

Produktreparaturindex	**A**

Use Again

Reproduktion

Recyclingfähigkeitspotential in %	**22**
Circular Econmomy-Eignung	**Entsorgungsinformationen**
Rücknahme	**Ja**
WEEE-Kennzeichnung	**Das Produkt muss entsprechend bestimmter Hinweise auf Märkten der Europäischen Union entsorgt werden und darf nicht in Haushaltsabfälle gelangen.**

Dimensions Drawings

Dimensions

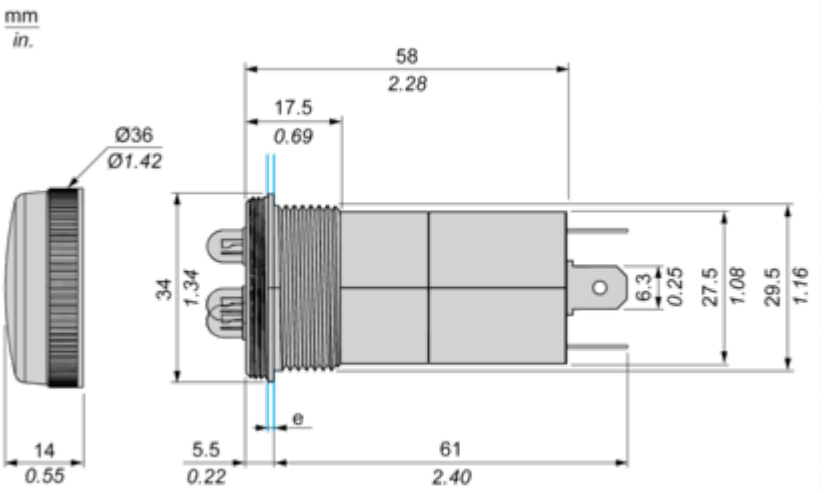

(e) clamp thickness max. 6mm / 0.24 in.

Mounting and Clearance

Panel Cut-out for Pilot Light(Finished Holes, Ready for Installation)

Connection by Faston Connectors

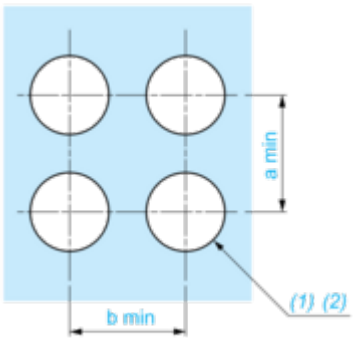

(1) Diameter on finished panel or support
(2) Ø30 mm recommended / Ø1.2 in. recommended

Connections	a in mm	a in in.	b in mm	b in in.
By Faston Connectors	40	1.57	40	1.57

Panel Cut-out

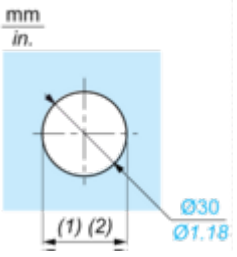

(1) Diameter on finished panel or support
(2) Ø30 mm recommended / Ø1.2 in. recommended

Connections and Schema

Wiring Diagram

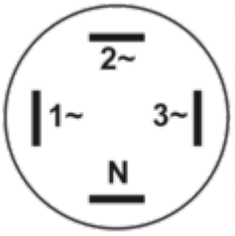

(1) Phase 1
(2) Phase 2
(3) Phase 3
(N) Neutral

Image of product / Alternate images

Alternative








Made in France
Schneider Electric
XB5EV57L4

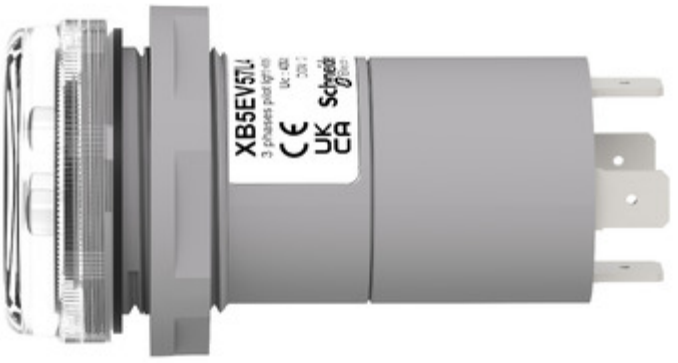
XB5EV57L
3 phases pilot light
CE
UK
CA

