Produkta datu lapa

Specifikācijas



Kontrollampa, Harmony XB5, sarkans, stāvokliss, pelēks rāmis, 30 mm, universāls LED, parastais objektīvs, 24 V

XB5FVB4C0

Galvenā

Produktu klāsts	Harmonija XB5
Produkta vai sastāvdaļas veids	Kontrollampiņa
Ierīces īsais nosaukums	XB5F
Rāmja materiāls	Plastmasas krāsa pārklāta pelēkā krāsā
Fiksācijas apkakles materiāls	Plastmasas
Galvas tips	Iebūvēts-flush
Montāžas diametrs	30,5 mm
Izpārdošana par nedalāmu daudzumu	1
Signalizācijas vienības galvas forma	Apaļa
Vāciņa/operatora vai objektīva krāsa	Sarkans
Operatora papildu informācija	Ar parasto objektīvu
Gaismas avots	Universāla LED
Spuldzes pamatne	Integrēta LED
Gaismas avota krāsa	Sarkans
[Us] nominālais barošanas spriegums	24 V AC/DC pie 50/60 Hz
Ierīces prezentācija	Nokomplektēts produkts

Papildinošs

Augstums	42 mm
Platums	36,6 mm
Dziļums	55 mm
Termiņļu apraksts ISO nr.1	(X1-X2)PL
Neto svars	0,038 kg
Izturība pret augstspiediena mazgātāju	7000000 Pa pie 55 °C , attālums: 0,1 m
Savienojumi - termiņļi	skrūvju skavu spailes , <= 2 x 1,5 mm² ar kabeļa galu atbilst IEC 60947-1 skrūvju skavu spailes , 1 x 0,22...2 x 2,5 mm² bez kabeļa gala atbilst IEC 60947-1
[Ui] nominālais izolācijas spriegums	250 V (piesārņojuma pakāpe 3) atbilst IEC 60947-1
[Uimp] nominālais impulsu izturības spriegums	4 kV atbilst IEC 60947-1
Signalizācijas veids	Stabils
GCR TILTS	XB5FVCUST02

Ir sasniegts maksimālais saīdzināmo produktu skaits. Lūdzu, atveriet sadaļu Saīdzināt produktus #SAITE# un izdzēsiet kādu produktu, lai turpinātu.

Barošanas sprieguma ierobežojumi	19,2…30 V DC 21,6…26,4 V AC
Strāvas patēriņš	18 mA
Kalpošanas laiks	100000 h pie nominālā sprieguma un 25 °C
Pārsprieguma izturība	1 kV atbilst IEC 61000-4-5

Vide

Aizsardzības ārstēšana	TH
Apkārtējā gaisa temperatūra uzglabāšanai	-40…70 °C
Apkārtējā gaisa temperatūra darbībai	-40…70 °C
Pārsprieguma kategorija	II klase atbilst IEC 60536
IP aizsardzības pakāpe	IP66 atbilst IEC 60529 IP67 atbilst IEC 60529
Enclosure Type	UL type 4X/13
IK aizsardzības pakāpe	IK03 atbilst IEC 50102
Standarti	JIS C8201-5-1 CSA C22.2 Nr. 14 UL 508 IEC 60947-1 IEC 60947-5-4 IEC 60947-5-1 JIS C8201-1
Produkta sertifikācija	UL sarakstā CSA
Vibrācijas pretestība	5 gn (f= 12…500 Hz) atbilst IEC 60068-2-6
Triecienizturība	50 gn (ilgums = 18 ms) pie pussinusa viļņa paātrinājums atbilst IEC 60068-2-27 30 gn (ilgums = 11 ms) pie pussinusa viļņa paātrinājums atbilst IEC 60068-2-27
Izturība pret ātrām pārejām	2 kV atbilst IEC 61000-4-4
Izturība pret elektromagnētiskajiem laukiem	10 V/m atbilst IEC 61000-4-3
Elektromagnētiskā saderība	elektrostatiskā izlāde - testa līmenis: 6 kV (uz saskares (uz metāla daļām)) atbilst IEC 61000-4-2 elektrostatiskā izlāde - testa līmenis: 8 kV (brīvā gaisā (izolējošās daļās)) atbilst IEC 61000-4-2 elektromagnētiskā emisija B klase atbilst IEC 55011
Izturība pret elektrostatisko izlādi	6 kV uz saskares (uz metāla daļām) atbilst IEC 61000-4-2 8 kV brīvā gaisā (izolējošās daļās) atbilst IEC 61000-4-2
Elektromagnētiskā emisija	B klase atbilst IEC 55011

Iepakošanas vienības

Pirmā iepakojuma vienības tips	PCE
Vienību skaits 1. iepakojumā	1
1. iepakojuma augstums	4,300 cm
1. iepakojuma platums	5,400 cm
1. iepakojuma garums	9,200 cm
1. iepakojuma svars	40,000 g

Līguma garantija

Garantija (mēnešos)	18

Environmental Data

Schneider Electric mērķis ir līdz 2050. gadam sasniegt nulles emisiju statusu, izmantojot piegādes ķēdes partnerību, zemākas ietekmes materiālus un cirkularitāti, izmantojot mūsu pašreizējo kampaņu "Use Better, Use Longer, Use Again", lai pagarinātu produktu kalpošanas laiku un to pārstrādājamību.

Environmental Data skaidrojums >

Kā mēs novērtējam produktu ilgtspēju >

Ietekme uz vidi

Vides informācijas publiskošana	Produkta ietekme uz vidi

Use Better

Materiāli un iepakojums

Vidējais pārstrādātās plastmasas procentuālais saturs	21 %
Vidējais pārstrādātā metāla procentuālais saturs	7 %
Iepakojums izgatavots no pārstrādāta kartona	Jā
Iepakojums bez plastmasas	Jā
SCIP numurs	3d14fd98-3859-4733-a5ee-a3016769973c
ES RoHS direktīva	Atbilst, Izmantojot Izņēmumu
REACh regula	Atsauce satur vielas virs noteiktās normas, kas rada ļoti lielas bažas

Use Longer

Kalpošanas laika pagarināšana

Produktu remonta indekss	A

Use Again

Pārsaiņošana un atkārtota ražošana

Cirkularitātes profils	Informācija par ekspluatācijas izbeigšanu
Atgriešana	Jā
WEEE marķējums	Eiropas Savienības tirgū no šī produkta ir jāatbrīvojas, ievērojot noteiktu atkritumu savākšanas kārtību, un produkts nedrīkst nonākt sadzīves atkritumu tvertnēs.

Dimensions Drawings

Dimensions

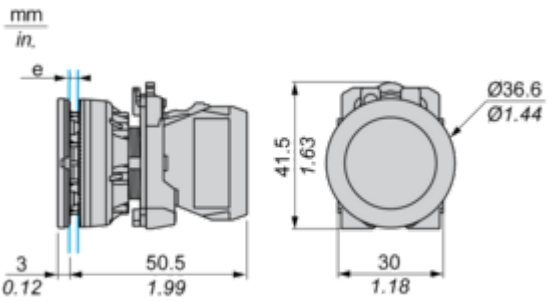

e: Clamping thickness: 1 to 6 mm / 0.04 to 0.24 in.

Mounting and Clearance

Panel Cut-out for Pushbuttons, Switches and Pilot Lights (Finished Holes, Ready for Installation)

Connection by Screw Clamp Terminals or Plug-in Connectors

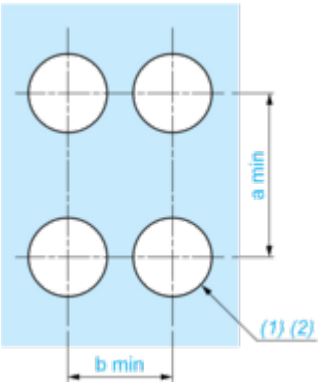

(1) Diameter on finished panel or support

(2) Ø30.75 mm recommended ($Ø30.5\ ^{+0.5}_{0}$) / Ø1.21 in. recommended ($Ø1.20\ in.\ ^{+0.0196}_{0}$)

Connections	a in mm	a in in.	b in mm	b in in.
By screw clamp terminals or plug-in connector	40	1.57	40	1.57
By Faston connectors	45	1.77	40	1.57

Technical Description

Electrical Composition Corresponding to Codes P1, P3, PF1, PR1 and PF2

Light block



Electrical Composition Corresponding to Code P4

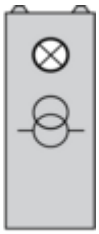

Legend

Single contact



Double contact



Light block



Possible location



Image of product / Alternate images

Alternative



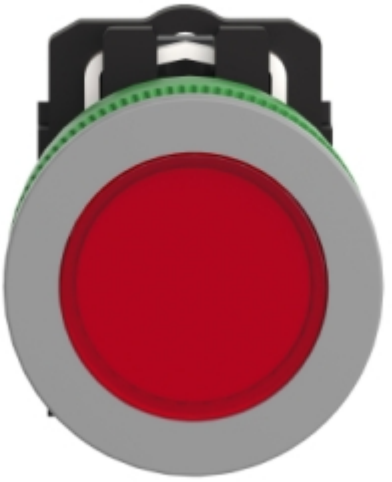

Produkta datu lapa XB5FVB4C0






ZBV-XX


X1
U N
X2
XX V
14
25