Produkta datu lapa

Specifikācijas



Push-to-test Kontrollampa, Harmony XB5, plastmasa, oranža, universāla LED, skrūvju spailes, 24V

XB5AW25B5

Galvenā

Produktu klāsts	Harmonija XB5
Produkta vai sastāvdaļas veids	Push-to-test kontrollampiņa
Ierīces īsais nosaukums	XB5
Rāmja materiāls	Plastmasas

Papildinošs

Fiksācijas apkakles materiāls	Plastmasas
Montāžas diametrs	22,5 mm
Izpārdošana par nedalāmu daudzumu	1
Augstums	42 mm
Platums	30 mm
Dziļums	55 mm
Neto svars	0,047 kg
Izturība pret augstspiediena mazgātāju	7000000 Pa pie 55 °C , attālums: 0,1 m
Iebūvēšanas dziļums	46 mm
Signalizācijas vienības galvas forma	Apaļa
Vāciņa/operatora vai objektīva krāsa	Oranža
Savienojumi - terminālī	skrūvju skavu spailes , <= 2 x 1,5 mm² ar kabeļa galu atbilst IEC 60947-1 skrūvju skavu spailes , 1 x 0,22...2 x 2,5 mm² bez kabeļa gala atbilst IEC 60947-1
Pievilkšanas griezes moments	0,8…1,2 Nm
[Ui] nominālais izolācijas spriegums	600 V (piesārņojuma pakāpe 3) atbilst IEC 60947-1
[Uimp] nominālais impulsu izturības spriegums	6 kV atbilst IEC 60947-1
Signalizācijas veids	Stabils
Gaismas avots	Universāla LED
Gaismas avota krāsa	Oranža
[Us] nominālais barošanas spriegums	24 V AC/DC pie 50/60 Hz
Strāvas patēriņš	18 mA
Kalpošanas laiks	1,5 gads(-i)
Pārsprieguma izturība	1 kV

Vide

Ir sasniegts maksimālais saīdzināmo produktu skaits. Lūdzu, atveriet sadaļu Saīdzināt produktus #5AITE# un izdzēsiet kādu produktu, lai turpinātu.

Aizsardzības ārstēšana	TH
Apkārtējā gaisa temperatūra uzglabāšanai	-40…70 °C
Apkārtējā gaisa temperatūra darbībai	-40…70 °C
Elektrības trieciena aizsardzības klase	II klase conforming to IEC 60536
Pārsprieguma kategorija	II klase atbilst IEC 60536
IP aizsardzības pakāpe	IP66 atbilst IEC 60529 IP67 IP69 IP69K
Enclosure Type	UL type 4X/13
IK aizsardzības pakāpe	IK05 atbilst IEC 50102
Standarti	UL 508 JIS C8201-5-1 IEC 60947-5-4 CSA C22.2 Nr. 14 GB 14048.5 IEC 60947-5-1 IEC 60947-1 JIS C8201-1
Produkta sertifikācija	CSA LROS (Lloyds kuģniecības reģistrs) BV UL sarakstā DNV
Vibrācijas pretestība	5 gn (f= 12…500 Hz) atbilst IEC 60068-2-6
Triecienizturība	30 gn (ilgums = 18 ms) pie pussinusa viļņa paātrinājums atbilst IEC 60068-2-27 50 gn (ilgums = 11 ms) pie pussinusa viļņa paātrinājums atbilst IEC 60068-2-27

Iepakošanas vienības

Pirmā iepakojuma vienības tips	PCE
Vienību skaits 1. iepakojumā	1
1. iepakojuma augstums	5,334 cm
1. iepakojuma platums	3,556 cm
1. iepakojuma garums	9,144 cm
1. iepakojuma svars	58,967 g

Līguma garantija

Garantija (mēnešos)	18

Environmental Data

Schneider Electric mērķis ir līdz 2050. gadam sasniegt nulles emisiju statusu, izmantojot piegādes ķēdes partnerību, zemākas ietekmes materiālus un cirkularitāti, izmantojot mūsu pašreizējo kampaņu "Use Better, Use Longer, Use Again", lai pagarinātu produktu kalpošanas laiku un to pārstrādājamību.

Environmental Data skaidrojums >

Kā mēs novērtējam produktu ilgtspēju >

Ietekme uz vidi

Vides informācijas publiskošana	Produkta ietekme uz vidi

Use Better

Materiāli un iepakojums

Vidējais pārstrādātās plastmasas procentuālais saturs	22 %
Vidējais pārstrādātā metāla procentuālais saturs	13 %
Iepakojums izgatavots no pārstrādāta kartona	Jā
Iepakojums bez plastmasas	Jā

Use Longer

Kalpošanas laika pagarināšana

Produktu remonta indekss	A

Use Again

Pārsaiņošana un atkārtota ražošana

Cirkularitātes profils	Informācija par ekspluatācijas izbeigšanu
Atgriešana	Jā
WEEE marķējums	Eiropas Savienības tirgū no šī produkta ir jāatbrīvojas, ievērojot noteiktu atkritumu savākšanas kārtību, un produkts nedrīkst nonākt sadzīves atkritumu tvertnēs.

Dimensions Drawings

Dimensions

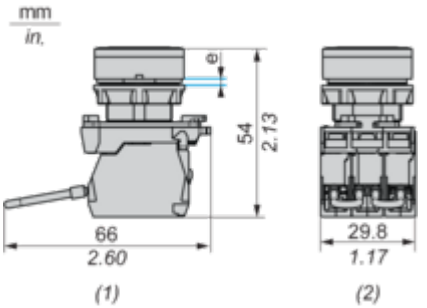

e: Panel thickness: 1 mm to 6 mm / 0.04 in. to 0.24 in
(1) Side view
(2) Top view

Mounting and Clearance

Panel Cut-out for Pushbuttons, Switches and Pilot Lights (Finished Holes, Ready for Installation)

Connection by Screw Clamp Terminals

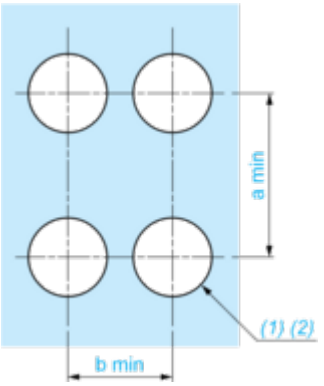

(1) Diameter on finished panel or support

(2) Ø22.5 mm recommended (Ø22.3 $_{0}^{+0.4}$) / Ø0.89 in. recommended (Ø0.88 in. $_{0}^{+0.016}$)

Connections	a in mm	a in in.	b in mm	b in in.
By screw clamp terminals or plug-in connector	40	1.57	30	1.18

Image of product / Alternate images

Alternative





Produkta datu lapa XB5AW25B5






Schneider Electric
NO
.3
.4
ZBE-101
A600-Q600


NO 3
4
X1
X2
NC 1
2