Produkta datu lapa

Specifikācijas



Salīdzināta kontrollampa, Harmony XB6, apaļa balta, plastmasa, 16mm, uzstādīta LED 12...24V

XB6AV1BB

Galvenā

Produktu klāsts	Harmony XB6
Produkta vai sastāvdaļas veids	Pilnīga kontrollampiņa
Ierīces īsais nosaukums	XB6
Rāmja materiāls	Plastmasas
Montāžas diametrs	16 mm
Izpārdošana par nedalāmu daudzumu	1
Signalizācijas vienības galvas forma	Apaļa
Vāciņa/operatora vai objektīva krāsa	Balts
Gaismas avots	LED
Spuldzes pamatne	Integrēta LED
Gaismas bloku padeve	tiešā veidā
[Us] nominālais barošanas spriegums	12...24 V AC/DC

Papildinošs

Augstums	18 mm
Platums	18 mm
Dziļums	57 mm
Termināļu apraksts ISO nr.1	(+ -)PL
Neto svars	0,015 kg
Darba pozīcija	Jebkura pozīcija
Savienojumi - termināļi	Faston savienotāji , savienojuma izmērs: 2,8 x 0,5 mm
[Ui] nominālais izolācijas spriegums	250 V (piesārņojuma pakāpe 2) atbilst IEC 60947-1
[Uimp] nominālais impulsu izturības spriegums	4 kV atbilst IEC 60947-1
Signalizācijas veids	Stabils
Barošanas sprieguma ierobežojumi	6…30 V AC/DC
Strāvas patēriņš	15 mA
Pārsprieguma izturība	1 kV tiešs kontakts atbilst IEC 61000-4-5 2 kV brīvā gaisā atbilst IEC 61000-4-5

Vide

Aizsardzības ārstēšana	TC

Ir sasniegts maksimālais salīdzināmo produktu skaits. Lūdzu, atveriet sadaļu Salīdzināt produktus #SAITE# un izdzēsiet kādu produktu, lai turpinātu.

Apkārtējā gaisa temperatūra uzglabāšanai	-40…70 °C
Apkārtējā gaisa temperatūra darbībai	-25…70 °C
Elektrības trieciena aizsardzības klase	II klase conforming to IEC 61140
IP aizsardzības pakāpe	IP65 atbilst IEC 60529
NEMA aizsardzības pakāpe	NEMA 13 atbilst UL 50 NEMA 4 atbilst UL 50 NEMA 4X atbilst UL 50 NEMA 13 atbilst CSA C22.2 Nr. 94 NEMA 4 atbilst CSA C22.2 Nr. 94 NEMA 4X atbilst CSA C22.2 Nr. 94
Standarti	IEC 60947-1 IEC 60947-5-5 CSA C22.2 Nr. 14 UL 508 JIS C 852 IEC 60947-5-1 JIS C8201-5-1 JIS C8201-1
Produkta sertifikācija	CCC GOST CSA UL
Vibrācijas pretestība	+/- 3 mm (f= 2…500 Hz) atbilst IEC 60068-2-6 5 gn (f= 2…500 Hz) atbilst IEC 60068-2-6
Triecienizturība	30 gn (ilgums = 18 ms) pie pussinusa viļņa paātrinājums atbilst IEC 60068-2-27 50 gn (ilgums = 11 ms) pie pussinusa viļņa paātrinājums atbilst IEC 60068-2-27
Izturība pret ātrām pārejām	2 kV atbilst IEC 61000-4-4
Izturība pret elektromagnētiskajiem laukiem	10 V/m atbilst IEC 61000-4-3
Izturība pret elektrostatisko izlādi	6 kV uz saskares (uz metāla daļām) atbilst IEC 61000-4-2 8 kV brīvā gaisā (izolējošās daļās) atbilst IEC 61000-4-2
Elektromagnētiskā emisija	B klase atbilst IEC 55011

Iepakošanas vienības

Pirmā iepakojuma vienības tips	PCE
Vienību skaits 1. iepakojumā	1
1. iepakojuma augstums	5,500 cm
1. iepakojuma platums	4,500 cm
1. iepakojuma garums	6,000 cm
1. iepakojuma svars	16,000 g
Otrā iepakojuma vienības tips	S02
Vienību skaits 2. iepakojumā	75
2. iepakojuma augstums	15,000 cm
2. iepakojuma platums	30,000 cm
2. iepakojuma garums	40,000 cm
2. iepakojuma svars	1,575 kg

Līguma garantija

Garantija (mēnešos)	18

Environmental Data

Schneider Electric mērķis ir līdz 2050. gadam sasniegt nulles emisiju statusu, izmantojot piegādes ķēdes partnerību, zemākas ietekmes materiālus un cirkularitāti, izmantojot mūsu pašreizējo kampaņu "Use Better, Use Longer, Use Again", lai pagarinātu produktu kalpošanas laiku un to pārstrādājamību.

Environmental Data skaidrojums >

Kā mēs novērtējam produktu ilgtspēju >

Ietekme uz vidi

Kopējā dzīves cikla oglekļa pēda	**16 kg CO2 eq.**
Ražošanas posma oglekļa pēdas nospiedums [A1–A3]	**0.3 kg CO2 eq.**
Izplatīšanas posma oglekļa pēdas nospiedums [A4]	**0 kg CO2 eq.**
Uzstādīšanas posma oglekļa pēdas nospiedums [A5]	**0 kg CO2 eq.**
Lietošanas posma oglekļa pēdas nospiedums [B2, B3, B4, B6]	**15 kg CO2 eq.**
Dzīves cikla beigu posma oglekļa pēdas nospiedums [C1–C4]	**0 kg CO2 eq.**
Vides informācijas publiskošana	**Produkta ietekme uz vidi**

Use Better

Materiāli un iepakojums

Iepakojums izgatavots no pārstrādāta kartona	**Jā**
Iepakojums bez plastmasas	**Nē**
SCIP numurs	**A14b5f98-f048-4637-878e-965608580a8a**
ES RoHS direktīva	**Atbilst, Izmantojot Izņēmumu**
REACh regula	**Atsauce satur vielas virs noteiktās normas, kas rada ļoti lielas bažas**

Use Again

Pārsaiņošana un atkārtota ražošana

Pārstrādājamības potenciāls, %	**14**
Cirkularitātes profils	**Informācija par ekspluatācijas izbeigšanu**
Atgriešana	**Jā**
WEEE marķējums	**Eiropas Savienības tirgū no šī produkta ir jāatbrīvojas, ievērojot noteiktu atkritumu savākšanas kārtību, un produkts nedrīkst nonākt sadzīves atkritumu tvertnēs.**

Dimensions Drawings

Circular Head Pilot Light

Dimensions

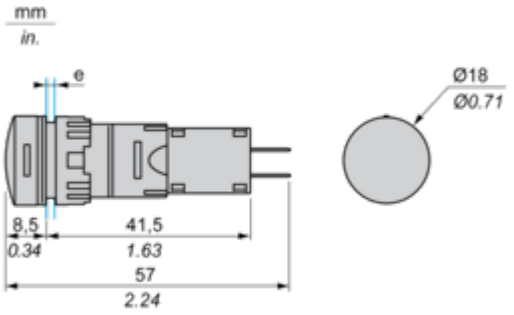

e panel thickness 1 to 6 mm/0.03 to 0.23 in.

Mounting and Clearance

Panel Cut-out

For Square or Circular Head

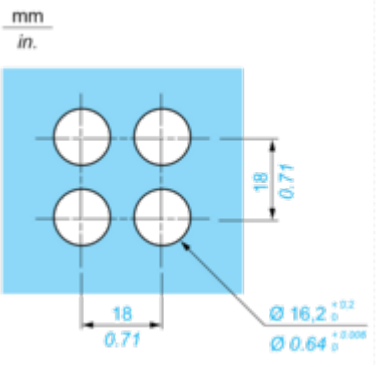

Image of product / Alternate images

Alternative





Produkta datu lapa XB6AV1BB





Produkta datu lapa XB6AV1BB



