Produkta datu lapa

Specifikācijas



Monolītā kontrollampa, Harmony XB6E, apaļa zaļa, 16mm, plastmasa, IP65, uzstādīta LED, 24V DC

XB6EAV3BP

Galvenā

Produktu klāsts	Harmony XB6E
Produkta vai sastāvdaļas veids	Monolīta kontrollampiņa
Ierīces īsais nosaukums	XB6E
Rāmja materiāls	Plastmasas
Montāžas diametrs	16 mm
Izpārdošana par nedalāmu daudzumu	5
Signalizācijas vienības galvas forma	Apaļa
Vāciņa/operatora vai objektīva krāsa	Zaļš
Gaismas avots	Integrēta LED
Gaismas bloku padeve	tiešā veidā
[Us] nominālais barošanas spriegums	24 V DC polarizēts

Papildinošs

Neto svars	0,006 kg
Pārsprieguma kategorija	II atbilst IEC 60536
Darba pozīcija	Jebkura pozīcija
Marķējums	CE
Savienojumi - termināļi	izolēts stiprinājums , savienojuma izmērs: 2,8 x 0,5 mm lodēšanas terminālis , iespīlēšanas jauda: <= 0,75 mm² AWG 19 ātrā savienotāja ligzda
Pievilkšanas griezes moments	0,6…1 Nm
[Ui] nominālais izolācijas spriegums	250 V (piesārņojuma pakāpe 3) atbilst IEC 60947-1
[Uimp] nominālais impulsu izturības spriegums	2,5 kV atbilst IEC 60947-1
Signalizācijas veids	Stabils
Strāvas patēriņš	10 mA
Kalpošanas laiks	30000 h

Vide

Apkārtējā gaisa temperatūra uzglabāšanai	-40…70 °C
Apkārtējā gaisa temperatūra darbībai	-10…55 °C
IP aizsardzības pakāpe	IP65 atbilst IEC 60529

Ir sasniegts maksimālais salīdzināmo produktu skaits. Lūdzu, atveriet sadaļu Salīdzināt produktus #SAITE# un izdzēsiet kādu produktu, lai turpinātu.

Standarti	JIS C 852 IEC 60947-5-1 UL 508 JIS C8201-5-1 IEC 60947-1 CSA C22.2 Nr. 14 JIS C8201-1
Produkta sertifikācija	cURus CCC
Vibrācijas pretestība	1 mm (f= 10…55 Hz) atbilst IEC 60068-2-6
Triecienizturība	10 gn (ilgums = 11 ms) pie pussinusa viļņa paātrinājums atbilst IEC 60068-2-27

Iepakošanas vienības

Pirmā iepakojuma vienības tips	PCE
Vienību skaits 1. iepakojumā	1
1. iepakojuma augstums	9,000 cm
1. iepakojuma platums	3,000 cm
1. iepakojuma garums	6,670 cm
1. iepakojuma svars	10,000 g
Otrā iepakojuma vienības tips	BB1
Vienību skaits 2. iepakojumā	5
2. iepakojuma augstums	9,000 cm
2. iepakojuma platums	3,000 cm
2. iepakojuma garums	20,000 cm
2. iepakojuma svars	54,000 g
Trešā iepakojuma vienības tips	S01
Vienību skaits 3. iepakojumā	50
3. iepakojuma augstums	15,000 cm
3. iepakojuma platums	15,000 cm
3. iepakojuma garums	40,000 cm
3. iepakojuma svars	776,000 g

Līguma garantija

Garantija (mēnešos)	18

Environmental Data

Schneider Electric mērķis ir līdz 2050. gadam sasniegt nulles emisiju statusu, izmantojot piegādes ķēdes partnerību, zemākas ietekmes materiālus un cirkularitāti, izmantojot mūsu pašreizējo kampaņu "Use Better, Use Longer, Use Again", lai pagarinātu produktu kalpošanas laiku un to pārstrādājamību.

Environmental Data skaidrojums >

Kā mēs novērtējam produktu ilgtspēju >

Ietekme uz vidi

Kopējā dzīves cikla oglekļa pēda	**8 kg CO2 eq.**
Ražošanas posma oglekļa pēdas nospiedums [A1–A3]	**0.3 kg CO2 eq.**
Izplatīšanas posma oglekļa pēdas nospiedums [A4]	**0 kg CO2 eq.**
Uzstādīšanas posma oglekļa pēdas nospiedums [A5]	**0 kg CO2 eq.**
Lietošanas posma oglekļa pēdas nospiedums [B2, B3, B4, B6]	**8 kg CO2 eq.**
Dzīves cikla beigu posma oglekļa pēdas nospiedums [C1–C4]	**0 kg CO2 eq.**
Vides informācijas publiskošana	**Produkta ietekme uz vidi**

Use Better

Materiāli un iepakojums

Iepakojums izgatavots no pārstrādāta kartona	**Jā**
Iepakojums bez plastmasas	**Nē**
ES RoHS direktīva	**Atbilst, Izmantojot Izņēmumu**
REACh regula	**Atsauce satur vielas virs noteiktās normas, kas rada ļoti lielas bažas**

Use Again

Pārsaiņošana un atkārtota ražošana

Pārstrādājamības potenciāls, %	**14**
Cirkularitātes profils	**Informācija par ekspluatācijas izbeigšanu**
Atgriešana	**Jā**
WEEE marķējums	**Eiropas Savienības tirgū no šī produkta ir jāatbrīvojas, ievērojot noteiktu atkritumu savākšanas kārtību, un produkts nedrīkst nonākt sadzīves atkritumu tvertnēs.**

Dimensions Drawings

Pilot Light

Circular Head

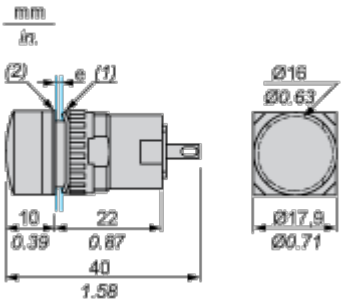

(1) Anti-rotation plate (thickness: 0.6 mm / 0.02 in.)

(2) Seal (thickness: 0.5 mm / 0.01 in.)

e panel thickness: 0.5 mm (0.01 in.) ≤ e ≤ 6 mm (0.24 in.)

Mounting and Clearance

Panel Cut-Out and Mounting

Circular or Square Head

