Produkta datu lapa

Specifikācijas



Monolītā kontrollampa, Harmony XB7, plastmasa, sarkana, 22mm, uzstādīta LED, 24V AC DC

XB7EV04BP

Galvenā

Produktu klāsts	Harmony XB7
Produkta vai sastāvdaļas veids	Kontrollampiņa
Ierīces īsais nosaukums	XB7
Montāžas diametrs	22 mm
Izpārdošana par nedalāmu daudzumu	10
Signalizācijas vienības galvas forma	Apaļa
Vāciņa/operatora vai objektīva krāsa	Sarkans
Gaismas avots	LED
Spuldzes pamatne	Integrēta LED
[Us] nominālais barošanas spriegums	24 V AC/DC 50/60 Hz
Ierīces prezentācija	Monolīts produkts

Papildinošs

Augstums	29 mm
Platums	29 mm
Dziļums	54 mm
Termiņļu apraksts ISO nr.1	(X1-X2)PL
Neto svars	0,02 kg
Ierīces montāža	fiksācijas caurums - diametrs: 22,5 mm 22,3 +0,4/0 atbilst IEC 60947-5-1
Fiksācijas centrs	>= 30 x 40 mm (atbalsta panelis) metāls - biezums: 1…6 mm >= 30 x 40 mm (atbalsta panelis) plastmasas - biezums: 2…6 mm
Fiksācijas režīms	stiprinājuma uzgrieznis zem galvas : 2…2,4 Nm
Savienojumi - termināļi	skrūvju skavu spailes , <= 2 x 1,5 mm² ar kabeļa galu atbilst IEC 60947-1 skrūvju skavu spailes , 1 x 0,22...2 x 2,5 mm² bez kabeļa gala atbilst IEC 60947-1
Pievilkšanas griezes moments	0,8…1,2 Nm atbilst IEC 60947-1
Skrūves galvas forma	krusts saderīgs ar JIS Nr. 1 krusts saderīgs ar Philips nr 1 krusts saderīgs ar pozidriv Nr 1 rievots saderīgs ar plakans Ø 4 mm rievots saderīgs ar plakans Ø 5,5 mm
[Ui] nominālais izolācijas spriegums	250 V (piesārņojuma pakāpe 3) atbilst IEC 60947-1
[Uimp] nominālais impulsu izturības spriegums	6 kV atbilst IEC 60947-1
Signalizācijas veids	Stabils

Ir sasniegts maksimālais saīdzināmo produktu skaits. Lūdzu, atveriet sadaļu Saīdzināt produktus #SAITE# un izdzēsiet kādu produktu, lai turpinātu.

Barošanas sprieguma ierobežojumi	19,2…30 V DC 21,6…26,4 V AC
Strāvas patēriņš	20...27 mA
Kalpošanas laiks	70000 h pie nominālā sprieguma un 25 °C

Vide

Aizsardzības ārstēšana	TH
Apkārtējā gaisa temperatūra uzglabāšanai	-40…70 °C
Apkārtējā gaisa temperatūra darbībai	-25…70 °C
Pārsprieguma kategorija	II klase atbilst IEC 60536
IP aizsardzības pakāpe	IP20 atbilst IEC 60529 (aizmugurējā seja) IP65 atbilst IEC 60529 (priekšējā seja)
Enclosure Type	UL type 4/12
Standarti	JIS C8201-5-1 UL 508 IEC 60947-5-1 CSA C22.2 Nr. 14 IEC 60947-1 JIS C8201-1
Vibrācijas pretestība	5 gn (f= 2…500 Hz) atbilst IEC 60068-2-6
Triecienizturība	50 gn (ilgums = 11 ms) pie pussinusa viļņa paātrinājums atbilst IEC 60068-2-27
Elektromagnētiskā saderība	traucējoša lauka emisija B klase atbilst IEC 55011

Iepakošanas vienības

Pirmā iepakojuma vienības tips	PCE
Vienību skaits 1. iepakojumā	1
1. iepakojuma augstums	3,000 cm
1. iepakojuma platums	3,000 cm
1. iepakojuma garums	5,200 cm
1. iepakojuma svars	18,000 g
Otrā iepakojuma vienības tips	BB1
Vienību skaits 2. iepakojumā	10
2. iepakojuma augstums	4,000 cm
2. iepakojuma platums	13,000 cm
2. iepakojuma garums	17,500 cm
2. iepakojuma svars	184,000 g
Trešā iepakojuma vienības tips	S01
Vienību skaits 3. iepakojumā	100
3. iepakojuma augstums	15,000 cm
3. iepakojuma platums	15,000 cm
3. iepakojuma garums	40,000 cm
3. iepakojuma svars	2,156 kg

Līguma garantija

Garantija (mēnešos)	18

Environmental Data

Schneider Electric mērķis ir līdz 2050. gadam sasniegt nulles emisiju statusu, izmantojot piegādes ķēdes partnerību, zemākas ietekmes materiālus un cirkularitāti, izmantojot mūsu pašreizējo kampaņu "Use Better, Use Longer, Use Again", lai pagarinātu produktu kalpošanas laiku un to pārstrādājamību.

Environmental Data skaidrojums >

Kā mēs novērtējam produktu ilgtspēju >

Ietekme uz vidi

Kopējā dzīves cikla oglekļa pēda	**1 kg CO2 eq.**
Ražošanas posma oglekļa pēdas nospiedums [A1–A3]	**0.4 kg CO2 eq.**
Izplatīšanas posma oglekļa pēdas nospiedums [A4]	**0 kg CO2 eq.**
Uzstādīšanas posma oglekļa pēdas nospiedums [A5]	**0 kg CO2 eq.**
Lietošanas posma oglekļa pēdas nospiedums [B2, B3, B4, B6]	**0.7 kg CO2 eq.**
Dzīves cikla beigu posma oglekļa pēdas nospiedums [C1–C4]	**0 kg CO2 eq.**
Vides informācijas publiskošana	**Produkta ietekme uz vidi**

Use Better

Materiāli un iepakojums

Iepakojums izgatavots no pārstrādāta kartona	**Nē**
Iepakojums bez plastmasas	**Nē**
ES RoHS direktīva	**Atbilst**
REACh regula	**Nesatur ļoti bīstamas vielas virs moteiktās normas**

Use Again

Pārsaiņošana un atkārtota ražošana

Pārstrādājamības potenciāls, %	**15**
Cirkularitātes profils	**Informācija par ekspluatācijas izbeigšanu**
Atgriešana	**Jā**
WEEE marķējums	**Eiropas Savienības tirgū no šī produkta ir jāatbrīvojas, ievērojot noteiktu atkritumu savākšanas kārtību, un produkts nedrīkst nonākt sadzīves atkritumu tvertnēs.**

Dimensions Drawings

Pilot Light with Screw Terminal

Dimensions

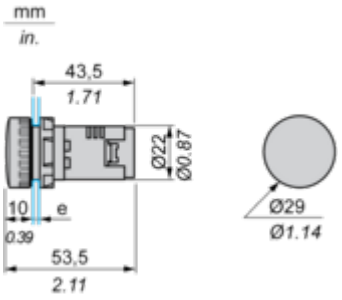

e Support panel thickness: 1 to 6 mm/0.4 to 0.24 in. (metal), 2 to 6 mm/0.8 to 0.24 in. (plastic).

Mounting and Clearance

Panel cut-out

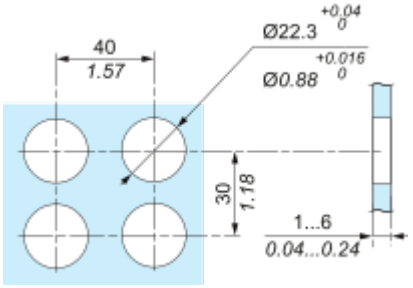

Faston Clip Connection

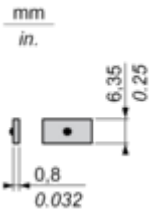

“U” Type Tag Connection

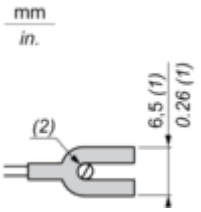

(1) 6.5 mm/0.26 in. recommended, 7 mm/0.28 in. max.
(2) M3 screw clamp terminal.

Connections and Schema

Wiring Diagram

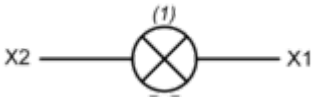

(1) LED

Image of product / Alternate images

Alternative





Produkta datu lapa XB7EV04BP



