# Produkta datu lapa

Specifikācijas



## Monolītā kontrollampa, Harmony XB7, plastmasa, zila, 22mm, parastais objektīvs BA9s spuldzei, lt 250V

XB7EV66P

## Galvenā

| | |
|---|---|
| **Produktu klāsts** | Harmony XB7 |
| **Produkta vai sastāvdaļas veids** | Kontrollampiņa |
| **Ierīces īsais nosaukums** | XB7 |
| **Montāžas diametrs** | 22 mm |
| **Izpārdošana par nedalāmu daudzumu** | 10 |
| **Operatora papildu informācija** | Ar parasto objektīvu |
| **Gaismas avots** | Kvēlspuldze (spuldze nav iekļauta komplektā) |
| **Ierīces prezentācija** | Monolīts produkts |

## Papildinošs

| | |
|---|---|
| **Augstums** | 29 mm |
| **Platums** | 29 mm |
| **Dziļums** | 54 mm |
| **Termiņļu apraksts ISO nr.1** | (X1-X2)PL |
| **Neto svars** | 0,018 kg |
| **Pārsprieguma kategorija** | II klase atbilst IEC 60536 |
| **Ierīces montāža** | fiksācijas caurums - diametrs: 22,5 mm 22,3 +0,4/0 atbilst IEC 60947-5-1 |
| **Fiksācijas centrs** | >= 30 x 40 mm ( atbalsta panelis ) metāls - biezums: 1…6 mm<br>>= 30 x 40 mm ( atbalsta panelis ) plastmasas - biezums: 2…6 mm |
| **Fiksācijas režīms** | stiprinājuma uzgrieznis zem galvas : 2…2,4 Nm |
| **Signalizācijas vienības galvas forma** | Apaļa |
| **Vāciņa/operatora vai objektīva krāsa** | Zils |
| **Savienojumi - termiņļi** | Faston savienotāji , savienojuma izmērs: 6,35 x 0,8 mm atbilst IEC 60947-1<br>dakšveida tagu savienotāji , savienojuma izmērs: 6,5 mm atbilst IEC 60947-1<br>skrūvju skavu spailes , <= 2 x 1,5 mm² ar kabeļa galu atbilst IEC 60947-1<br>skrūvju skavu spailes , 1 x 0,22...2 x 2,5 mm² bez kabeļa gala atbilst IEC 60947-1 |
| **Pievilkšanas griezes moments** | 0,8…1,2 Nm atbilst IEC 60947-1 |
| **Skrūves galvas forma** | krusts saderīgs ar JIS Nr. 1<br>krusts saderīgs ar Philips nr 1<br>krusts saderīgs ar pozidriv Nr 1<br>rievots saderīgs ar plakans Ø 4 mm<br>rievots saderīgs ar plakans Ø 5,5 mm |
| **[Ui] nominālais izolācijas spriegums** | 250 V (piesārņojuma pakāpe 3) atbilst IEC 60947-1 |
| **[Uimp] nominālais impulsu izturības spriegums** | 6 kV atbilst IEC 60947-1 |
| **Signalizācijas veids** | Stabils |

Ir sasniegts maksimālais saīdzināmo produktu skaits. Lūdzu, atveriet sadaļu Saīdzināt produktus #SAITE# un izdzēsiet kādu produktu, lai turpinātu.

| | |
|---|---|
| **Spuldzes pamatne** | BA 9s |
| **Gaismas bloku padeve** | tiešā veidā |
| **[Us] nominālais barošanas spriegums** | <= 250 V |
| **Saderības kods** | XB7 |

## Vide

| | |
|---|---|
| **Aizsardzības ārstēšana** | TH |
| **Apkārtējā gaisa temperatūra uzglabāšanai** | -40…70 °C |
| **Apkārtējā gaisa temperatūra darbībai** | -25…55 °C |
| **IP aizsardzības pakāpe** | IP20 atbilst IEC 60529 ( aizmugurējā seja)<br>IP54 atbilst IEC 60529 ( priekšējā seja) |
| **Enclosure Type** | UL type 12 |
| **Standarti** | CSA C22.2 Nr. 14<br>IEC 60947-1<br>UL 508<br>IEC 60947-5-1<br>JIS C8201-5-1<br>JIS C8201-1 |
| **Vibrācijas pretestība** | 5 gn (f= 2…500 Hz) atbilst IEC 60068-2-6 |
| **Triecienizturība** | 50 gn (ilgums = 11 ms) pie pussinusa viļņa paātrinājums atbilst IEC 60068-2-27 |
| **Elektromagnētiskā saderība** | traucējoša lauka emisija B klase atbilst IEC 55011 |

## Iepakošanas vienības

| | |
|---|---|
| **Pirmā iepakojuma vienības tips** | PCE |
| **Vienību skaits 1. iepakojumā** | 1 |
| **1. iepakojuma augstums** | 6,000 cm |
| **1. iepakojuma platums** | 10,000 cm |
| **1. iepakojuma garums** | 5,000 cm |
| **1. iepakojuma svars** | 17,000 g |
| **Otrā iepakojuma vienības tips** | BB1 |
| **Vienību skaits 2. iepakojumā** | 10 |
| **2. iepakojuma augstums** | 6,000 cm |
| **2. iepakojuma platums** | 10,000 cm |
| **2. iepakojuma garums** | 15,000 cm |
| **2. iepakojuma svars** | 175,000 g |
| **Trešā iepakojuma vienības tips** | S01 |
| **Vienību skaits 3. iepakojumā** | 100 |
| **3. iepakojuma augstums** | 15,000 cm |
| **3. iepakojuma platums** | 15,000 cm |
| **3. iepakojuma garums** | 40,000 cm |
| **3. iepakojuma svars** | 2,004 kg |

## Līguma garantija

| | |
|---|---|
| **Garantija (mēnešos)** | 18 |

## Environmental Data

Schneider Electric mērķis ir līdz 2050. gadam sasniegt nulles emisiju statusu, izmantojot piegādes ķēdes partnerību, zemākas ietekmes materiālus un cirkularitāti, izmantojot mūsu pašreizējo kampaņu "Use Better, Use Longer, Use Again", lai pagarinātu produktu kalpošanas laiku un to pārstrādājamību.

Environmental Data skaidrojums >

Kā mēs novērtējam produktu ilgtspēju >

### Ietekme uz vidi

| | |
|---|---|
| Kopējā dzīves cikla oglekļa pēda | **6 kg CO2 eq.** |
| Ražošanas posma oglekļa pēdas nospiedums [A1–A3] | **0.3 kg CO2 eq.** |
| Izplatīšanas posma oglekļa pēdas nospiedums [A4] | **0 kg CO2 eq.** |
| Uzstādīšanas posma oglekļa pēdas nospiedums [A5] | **0 kg CO2 eq.** |
| Lietošanas posma oglekļa pēdas nospiedums [B2, B3, B4, B6] | **5 kg CO2 eq.** |
| Dzīves cikla beigu posma oglekļa pēdas nospiedums [C1–C4] | **0 kg CO2 eq.** |
| Vides informācijas publiskošana | **Produkta ietekme uz vidi** |

## Use Better

### Materiāli un iepakojums

| | |
|---|---|
| Iepakojums izgatavots no pārstrādāta kartona | **Nē** |
| Iepakojums bez plastmasas | **Nē** |
| ES RoHS direktīva | **Atbilst** |
| REACh regula | **Nesatur ļoti bīstamas vielas virs moteiktās normas** |

## Use Again

### Pārsaiņošana un atkārtota ražošana

| | |
|---|---|
| Pārstrādājamības potenciāls, % | **15** |
| Cirkularitātes profils | **Informācija par ekspluatācijas izbeigšanu** |
| Atgriešana | **Jā** |
| WEEE marķējums | **Eiropas Savienības tirgū no šī produkta ir jāatbrīvojas, ievērojot noteiktu atkritumu savākšanas kārtību, un produkts nedrīkst nonākt sadzīves atkritumu tvertnēs.** |

## Dimensions Drawings

### Pilot Light with Screw Terminal

#### Dimensions

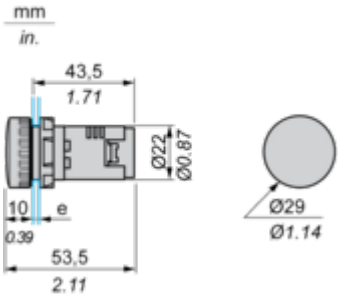


**e** Support panel thickness: 1 to 6 mm/0.4 to 0.24 in. (metal), 2 to 6 mm/0.8 to 0.24 in. (plastic).

Mounting and Clearance

**Panel cut-out**

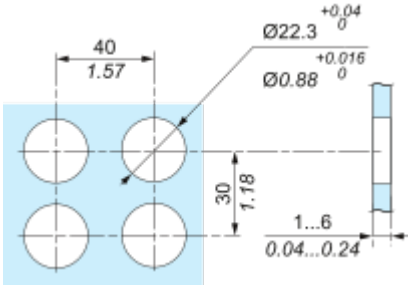

## Faston Clip Connection

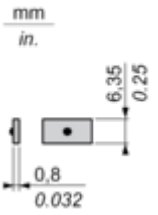

## “U” Type Tag Connection

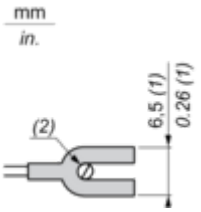


**(1)** 6.5 mm/0.26 in. recommended, 7 mm/0.28 in. max.
**(2)** M3 screw clamp terminal.

Connections and Schema

**Wiring Diagram**

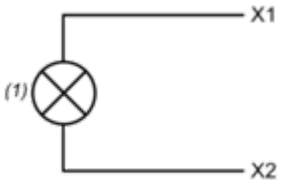


**(1)** bulb BA 9s

Image of product / Alternate images

**Alternative**



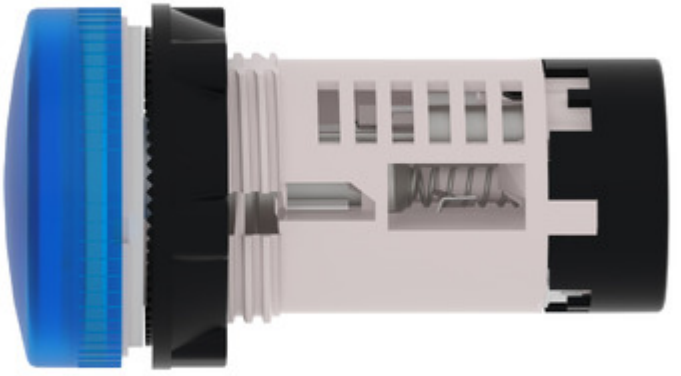

# Produkta datu lapa XB7EV66P







