Produkta datu lapa

Specifikācijas



Biometriskais slēdzis bistabils, Harmony XB5S, plastmasa, 22mm, savienojums ar 2m kabelis, 24V AC DC

XB5S1B2L2

Galvenā

Produkta vai sastāvdaļas veids	Biometriskais slēdzis
Produktam specifisks pielietojums	Rūpnieciskās mašīnas Materiālu apstrāde
Ierīces īsais nosaukums	XB5S
Rāmja materiāls	Tumši pelēka plastmasa
Montāžas diametrs	22 mm
Izvades veids	PNP
Izpārdošana par nedalāmu daudzumu	1
IP aizsardzības pakāpe	IP20 atbilst IEC 60529 (aizmugurējā seja) IP65 atbilst IEC 60529 (priekšējā seja)
Operatora veids	Ar fiksāciju
Operatora pozīcijas informācija	2 pozīcijas
Operatora profils	pirkstu nospiedumu lasītājs
Savienojumi - terminālļi	1 iepriekš savienots kabelis , 3 x 0,34 mm²
Atmiņas lietojums	200 lietotāju ar līdz 2 pirkstu nospiedumiem vienam lietotājam

Papildinošs

Sadalnes korpusa materiāls	Poliamīds PA66
Kabeļu izolācijas materiāls	PvR
Darba pozīcija	Horizontālā stāvoklī Plakanas virsmas uzstādīšana Vertikālas virsmas uzstādīšana
Moduļa funkcija	Bi-stabils
Neto svars	0,17 kg
Marķējums	CE
Vietējā signalizācija	pie izvades stāvokļa indikators 1 LED (zaļš) pie administratora reģistrācijas režīms 1 LED (oranža) pie operatora reģistrācijas režīms 1 LED (oranža) pie kļūda 1 LED (sarkans) pie atiestatīt 1 LED (sarkans)
Aizsardzība pret īssavienojumu	250 mA ārējais drošinātājs veids gG
[Us] nominālais barošanas spriegums	24 V DC
Elektrības pieslēgums	brīvi vadu gali ar 3 vadi no 2 m
Barošanas sprieguma ierobežojumi	20…30 V DC

Ir sasniegts maksimālais saīdzināmo produktu skaits. Lūdzu, atveriet sadaļu Saīdzināt produktus #SAITE# un izdzēsiet kādu produktu, lai turpinātu.

Aizsardzības veids	Īssavienojums Apgrieztā polaritāte Pārslodzes aizsardzība
Maksimālā pārslēgšanas strāva	200 mA
[Ures] atlikušais spriegums	1 V slēgts stāvoklis
Pašreizējais patēriņš	<= 70 mA bez slodzes
Maksimālā aizkave vispirms	3 s + 0,5 ms vienam reģistrētajam lietotājam
Maksimālā aizkavēšanās atgūšana	1,5 s
Maksimālā aizkaves reakcija	1,5 s

Vide

Produktu klāsts	Harmony XB5S
Apkārtējā gaisa temperatūra uzglabāšanai	-25…70 °C
Apkārtējā gaisa temperatūra darbībai	-5…50 °C
NEMA aizsardzības pakāpe	NEMA 12
Standarti	IEC 61000-6-4 IEC 61000-6-2
Produkta sertifikācija	UL CSA
Vibrācijas pretestība	+/- 3 mm (f= 5…9 Hz) atbilst IEC 60068-2-6 1 gn (f= 9…500 Hz) atbilst IEC 60068-2-6
Triecienizturība	50 gn 11 ms atbilst IEC 60068-2-27

Iepakošanas vienības

Pirmā iepakojuma vienības tips	PCE
Vienību skaits 1. iepakojumā	1
1. iepakojuma augstums	6,8 cm
1. iepakojuma platums	9,5 cm
1. iepakojuma garums	18,5 cm
1. iepakojuma svars	196,0 g
Otrā iepakojuma vienības tips	S02
Vienību skaits 2. iepakojumā	8
2. iepakojuma augstums	15,0 cm
2. iepakojuma platums	30,0 cm
2. iepakojuma garums	40,0 cm
2. iepakojuma svars	1,904 kg

Līguma garantija

Garantija (mēnešos)	18

Environmental Data

Schneider Electric mērķis ir līdz 2050. gadam sasniegt nulles emisiju statusu, izmantojot piegādes ķēdes partnerību, zemākas ietekmes materiālus un cirkularitāti, izmantojot mūsu pašreizējo kampaņu "Use Better, Use Longer, Use Again", lai pagarinātu produktu kalpošanas laiku un to pārstrādājamību.

Environmental Data skaidrojums >

Kā mēs novērtējam produktu ilgtspēju >

Ietekme uz vidi

Kopējā dzīves cikla oglekļa pēda	**173 kg CO2 eq.**
Ražošanas posma oglekļa pēdas nospiedums [A1–A3]	**5 kg CO2 eq.**
Izplatīšanas posma oglekļa pēdas nospiedums [A4]	**0 kg CO2 eq.**
Uzstādīšanas posma oglekļa pēdas nospiedums [A5]	**0.1 kg CO2 eq.**
Lietošanas posma oglekļa pēdas nospiedums [B2, B3, B4, B6]	**168 kg CO2 eq.**
Dzīves cikla beigu posma oglekļa pēdas nospiedums [C1–C4]	**0.2 kg CO2 eq.**
Vides informācijas publiskošana	**Produkta ietekme uz vidi**

Use Better

Materiāli un iepakojums

Iepakojums izgatavots no pārstrādāta kartona	**Nē**
Iepakojums bez plastmasas	**Nē**
ES RoHS direktīva	**Atbilst, Izmantojot Izņēmumu**
REACh regula	**Atsauce satur vielas virs noteiktās normas, kas rada ļoti lielas bažas**

Use Longer

Kalpošanas laika pagarināšana

Produktu remonta indekss	**A**

Use Again

Pārsaiņošana un atkārtota ražošana

Pārstrādājamības potenciāls, %	**0**
Cirkularitātes profils	**Informācija par ekspluatācijas izbeigšanu**
Atgriešana	**Jā**
WEEE marķējums	**Eiropas Savienības tirgū no šī produkta ir jāatbrīvojas, ievērojot noteiktu atkritumu savākšanas kārtību, un produkts nedrīkst nonākt sadzīves atkritumu tvertnēs.**

Dimensions Drawings

Dimensions of Biometric Switches

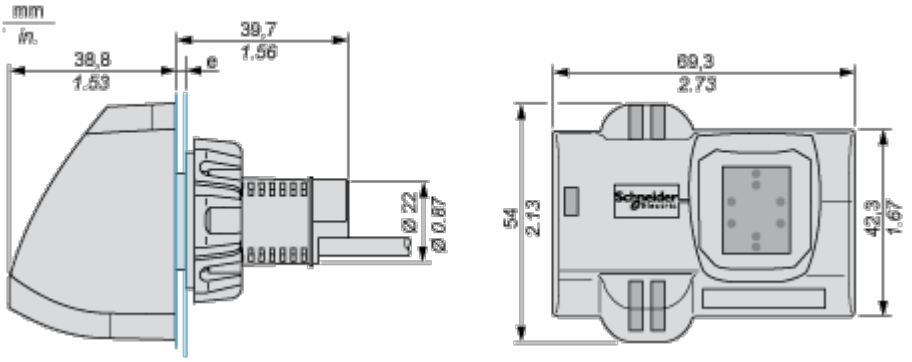

e: 1 to 6 mm / 0.04 to 0.24 in.

Connections and Schema

Cable with PNP Output

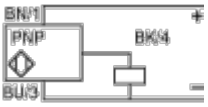

BU: Blue

BN: Brown

BK: Black

Image of product / Alternate images

Alternative






RGPD


RGPD

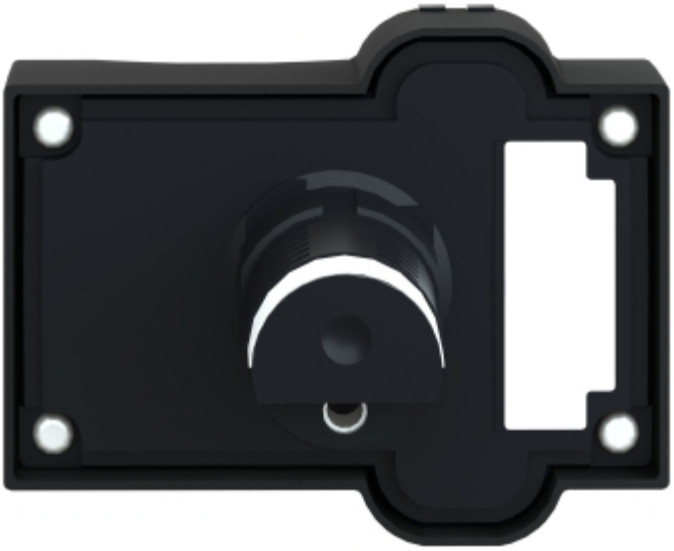



Image of product in real life situation

