Produktdatenblatt

Spezifikationen



Biometrischer Taster, Harmony XB5S, Fingerabdrucksensor, Kunststoff, 22mm, mit USB, monostabil, 2m Kabel, 24V ACDC

XB5S9B2L2

Nicht mehr lieferbar

Eingestellt am: 30.11.2025

EAN Code: 3606489915513

Hauptmerkmale

Produkt- oder Komponententyp	Biometrischer Taster RGPD
Produktspezifische Anwendung	Fördertechnik Industriemaschinen
Kurzbezeichnung des Geräts	XB5S
Blendenmaterial	Kunststoff
Montagedurchmesser	22 mm
Ausgangstyp	PNP
Verkauf je unteilbare Menge	1
Schutzart (IP)	IP20 (Rückseite) entspricht IEC 60529 IP65 (Vorderseite) entspricht IEC 60529
Operatortyp	Momentan
Betriebsprofil	Fingerabdruck-Erkennung
Anschlüsse - Klemmen	1 vorverdrahtetes Kabel, 3 x 0,11 mm²
Speichernutzung	200 Benutzer mit bis zu 2 Fingerabdrücken pro Benutzer

Zusatzmerkmale

Bezeichnung der Software	XB5SSoft
Gehäusematerial	Polyamid PA66
Kabelisolationsmaterial	PvR
Betriebsposition	Installation auf vertikaler Oberfläche Installation auf flacher Oberfläche Horizontale Position
Funktion des Moduls	Monostabil
Produktgewicht	0,202 kg
Beschriftung	CE
Port Protokoll	USB
Steckertyp	USB Typ A Stecker mit 1 m Kabel
Lokale Signalisierung	1 LED (grün) für Anzeige Ausgangsstatus 1 LED (rot) für Fehler
Kurzschlussschutz	250 mA externe Sicherung Typ gG
[UH,nom] Bemessungs-Betriebsspannung	24 V DC
elektrische Verbindung	offene Leitungsenden mit 3 Drähte von 2 m

Bruttopreisliste für Deutschland zuzüglich Zuschläge, Frachtkosten und Mehrwertsteuer, gültig ab dem 1. Januar 2024. Irrtum und Änderungen vorbehalten. Es gelten die AGBs der Schneider Electric GmbH.

Haftungsausschluss: Diese Dokumentation dient nicht als Ersatz für die Beurteilung der Eignung oder Verlässlichkeit dieser Produkte für bestimmte Verwendungsbereiche des Benutzers und darf nicht zu diesem Zweck verwendet werden.

Versorgungsspannungsgrenzen	20…30 V DC
Schutzart	Verpolung Kurzschluss Überlastschutz
Max. Schaltstrom	200 mA
[Ures] Restspannung	1 V geschlossener Status
Leistungsaufnahme	<= 70 mA keine Last
Verzögerung erster Wert	3 s + 0,5 ms pro registriertem Benutzer
maximale Verzögerungswiederherstellung	1,5 s
Max. Verzögerungsreaktion	1,5 s

Montage

Baureihe	Harmony XB5S
Umgebungstemperatur bei Lagerung	-25…70 °C
Umgebungstemperatur bei Betrieb	-5…50 °C
Schutzart (NEMA)	NEMA 12
Normen	IEC 61000-6-4 IEC 61000-6-2
Produktzertifizierungen	CSA UL
Vibrationsfestigkeit	+/- 3 mm (f= 5…9 Hz) entspricht IEC 60068-2-6 1 Gn (f= 9…500 Hz) entspricht IEC 60068-2-6
Stoßfestigkeit	50 gn 11 ms entspricht IEC 60068-2-27

Verpackungseinheiten

VPE 1 Art	PCE
Anzahl der Geräte pro Packung	1
VPE 1 Höhe	7,100 cm
VPE 1 Breite	10,000 cm
VPE 1 Länge	18,500 cm
Verpackungsgewicht (Lbs)	194,000 g

Vertragliche Gewährleistung

Garantie (in Monaten)	18

Environmental Data

Schneider Electric hat sich zum Ziel gesetzt, den Net Zero-Status bis 2050 durch Lieferkettenpartnerschaften, Materialien mit geringerer Auswirkung und Kreislaufbildung über unsere laufende Kampagne "Use Better, Use Longer, Use Again" zu erreichen, um die Lebensdauer und Recyclingfähigkeit der Produkte zu verlängern.

Erläuterung der Environmental Data >

Wie wir die Produktnachhaltigkeit bewerten >

Umweltbilanz

Total lifecycle Carbon footprint	**173 kg CO2 eq.**
CO_2-Fußabdruck der Herstellungsphase [A1 bis A3]	**5 kg CO2 eq.**
CO_2-Fußabdruck der Distributionsphase [A4]	**0 kg CO2 eq.**
CO_2-Fußabdruck der Installationsphase [A5]	**0.1 kg CO2 eq.**
CO_2-Fußabdruck der Nutzungsphase [B2, B3, B4, B6]	**168 kg CO2 eq.**
CO_2-Fußabdruck der End-of-Life-Phase [C1 bis C4]	**0.2 kg CO2 eq.**
Umweltproduktdeklaration	**Produktumweltprofil**

Use Better

Materialien und Verpackung

Verpackung mit Recycling-Karton	**Ja**
Verpackung ohne Kunststoff	**Ja**
EU-RoHS-Richtlinie	**Freistellungskonform**
REACh-Verordnung	**Produkt beinhaltet besorgniserregende Stoffe (SVHC) über dem Schwellwert**

Use Longer

Verlängerung der Lebensdauer

Produktreparaturindex	**A**

Use Again

Reproduktion

Circular Econmomy-Eignung	**Entsorgungsinformationen**
Rücknahme	**Ja**
WEEE-Kennzeichnung	**Das Produkt muss entsprechend bestimmter Hinweise auf Märkten der Europäischen Union entsorgt werden und darf nicht in Haushaltsabfälle gelangen.**

Maßzeichnungen

Abmessungen der biometrischen Schalter

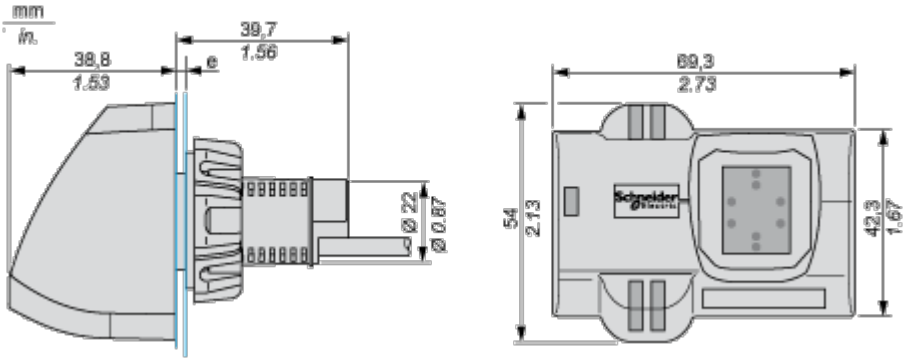

e: Von 1 bis 6 mm / 0.04 bis 0.24 in.

Anschlüsse und Schema

Kabel mit PNP-Ausgang

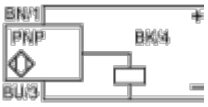

BU: Blau

BN: Braun

BK: Schwarz

Image of product / Alternate images

Alternative






RGPD


RGPD

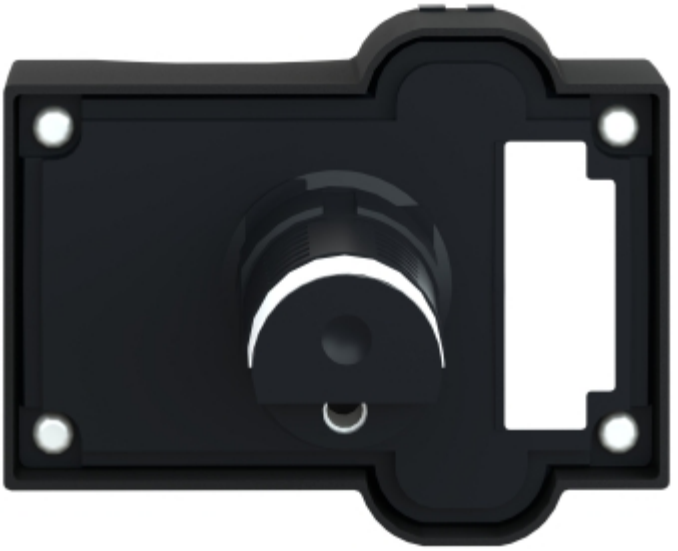



Image of product in real life situation

