# Produkta datu lapa

Specifikācijas



## Taustiņu slēdža galviņa, Harmony 9001K, metāla, taustiņu slēdzis, 30 mm, taustiņš E10, 3 pozīcijas, paliktnis, 3 pozīcijas

9001KS43K5R

## Galvenā

| | |
|---|---|
| **Produktu klāsts** | Harmony 9001K |
| **Produkta vai sastāvdaļas veids** | Galviņa atslēgas selektora slēdžam |
| **Ierīces īsais nosaukums** | 9001 tūkst |
| **Operatora veids** | ar fiksāciju |
| **Operatora profils** | atslēgas slēdzis |

## Papildinošs

| | |
|---|---|
| **Rāmja materiāls** | Metāls |
| **Montāžas diametrs** | 30 mm |
| **Neto svars** | 0,234 kg |
| **Signalizācijas vienības galvas forma** | Astoņstūrains |
| **Operatora pozīcijas informācija** | 3 pozīcijas |
| **Taustiņu bloķēšanas veids** | Taustiņu |
| **Atslēgas numurs** | E10 |
| **Atslēgas izņemšanas pozīcija** | Centrs |
| **Kontaktligzdas tips** | Bez kontaktu bloka |
| **Mehāniskā izturība** | 0,5 M cikli |
| **Produktu saderība** | 9001KA1 , uzstādīts 1. vai 2. puse |
| **Ierīces prezentācija** | Pamatelements |
| **Operatora profils** | Atslēgas slēdzis |
| **Operatora veids** | Ar fiksāciju |
| **Izmērs** | 30 mm |
| **Kameras profils** | 3 |

## Vide

| | |
|---|---|
| **Aizsardzības ārstēšana** | TC |
| **Apkārtējā gaisa temperatūra uzglabāšanai** | -40…70 °C |
| **Apkārtējā gaisa temperatūra darbībai** | -25…70 °C |
| **Pārsprieguma kategorija** | II klase atbilst IEC 61140 |
| **IP aizsardzības pakāpe** | IP65/IP66 |

Ir sasniegts maksimālais salīdzināmo produktu skaits. Lūdzu, atveriet sadaļu Salīdzināt produktus #SAITE# un izdzēsiet kādu produktu, lai turpinātu.

| | |
|---|---|
| **NEMA aizsardzības pakāpe** | NEMA 1<br>NEMA 12<br>NEMA 13<br>NEMA 2<br>NEMA 3<br>NEMA 3R<br>NEMA 4 |
| **Standarti** | IEC 60947-5-4<br>UL 508<br>JIS C 852<br>CSA C22.2 Nr. 14<br>IEC 60947-5-1<br>JIS C 4520<br>IEC 60947-1 |
| **Produkta sertifikācija** | UL 508<br>NEMA |
| **Vibrācijas pretestība** | 7 gn (f= 2…500 Hz) atbilst IEC 60068-2-6 |
| **Triecienizturība** | 50 gn atbilst IEC 60068-2-27 |

## Iepakošanas vienības

| | |
|---|---|
| **Pirmā iepakojuma vienības tips** | PCE |
| **Vienību skaits 1. iepakojumā** | 1 |
| **1. iepakojuma augstums** | 4,572 cm |
| **1. iepakojuma platums** | 5,334 cm |
| **1. iepakojuma garums** | 9,144 cm |
| **1. iepakojuma svars** | 226,796 g |

## Līguma garantija

| | |
|---|---|
| **Garantija (mēnešos)** | 18 |

## Environmental Data

Schneider Electric mērķis ir līdz 2050. gadam sasniegt nulles emisiju statusu, izmantojot piegādes ķēdes partnerību, zemākas ietekmes materiālus un cirkularitāti, izmantojot mūsu pašreizējo kampaņu "Use Better, Use Longer, Use Again", lai pagarinātu produktu kalpošanas laiku un to pārstrādājamību.

Environmental Data skaidrojums >

Kā mēs novērtējam produktu ilgtspēju >

### Ietekme uz vidi

| | |
|---|---|
| Vides informācijas publiskošana | Produkta ietekme uz vidi |

## Use Better

### Materiāli un iepakojums

| | |
|---|---|
| Iepakojums izgatavots no pārstrādāta kartona | Jā |
| Iepakojums bez plastmasas | Jā |
| SCIP numurs | 3266fab5-1895-4f49-ad9c-2570b3476282 |
| ES RoHS direktīva | Atbilst, Izmantojot Izņēmumu |
| REACh regula | Atsauce satur vielas virs noteiktās normas, kas rada ļoti lielas bažas |

## Use Again

### Pārsaiņošana un atkārtota ražošana

| | |
|---|---|
| Cirkularitātes profils | Informācija par ekspluatācijas izbeigšanu |
| Atgriešana | Jā |
| WEEE marķējums | Eiropas Savienības tirgū no šī produkta ir jāatbrīvojas, ievērojot noteiktu atkritumu savākšanas kārtību, un produkts nedrīkst nonākt sadzīves atkritumu tvertnēs. |

Dimensions Drawings

## Dimensions

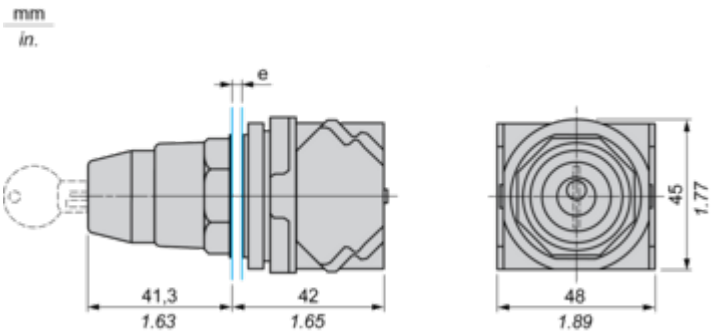


**e** panel thickness: 1 to 6 mm / 0.04 to 0.24 in.

## Mounting and Clearance

### Contact Block Mounting Position

Top and Rear views

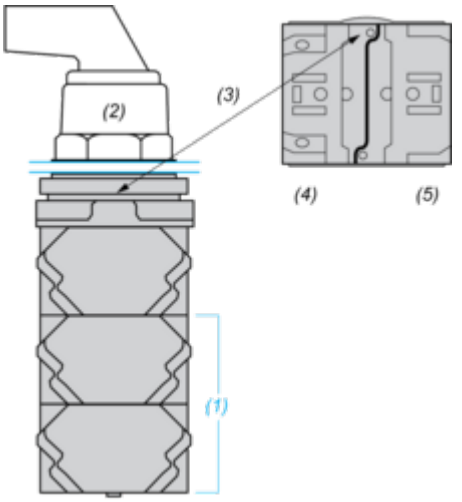


**(1)** It is possible to mount up to 3 levels of contacts blocks (maximum of 6 contacts blocks)
**(2)** Operator
**(3)** Locating notch
**(4)** Side 1
**(5)** Side 2

## Panel Cut-Out

### Clearance

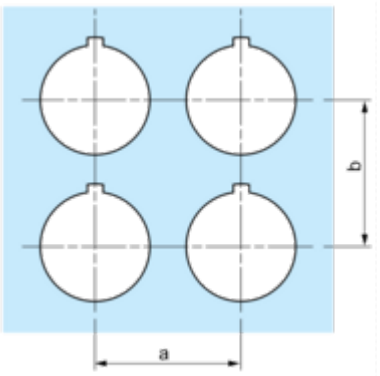


| Legend plate | a min. | | b min. | |
|---|---|---|---|---|
| | mm | in. | mm | in. |
| 9001KN2•• | 57.2 | 2.25 | 44.5 | 1.75 |
| 9001KN3•• | 57.2 | 2.25 | 50.8 | 2.00 |

### Individual Cut-outs Details

2 alternatives

