Produkta datu lapa

Specifikācijas



Pārslēgšanas slēdža galviņa, Harmony 9001K, metāla, ar garu rokturi, melna, 30 mm, 3 pozīcijas, paliktnis, 3 pozīcijas

9001KS46FB

Galvenā

Produktu klāsts	Harmony 9001K
Produkta vai sastāvdaļas veids	Selektora slēdža galva
Ierīces īsais nosaukums	9001 tūkst
Operatora veids	ar fiksāciju
Operatora profils	melns garš rokturis

Papildinošs

Rāmja materiāls	Metāls
Montāžas diametrs	30 mm
Neto svars	0,172 kg
Signalizācijas vienības galvas forma	Astoņstūrains
Operatora pozīcijas informācija	3 pozīcijas
Kontaktligzdas tips	Bez kontaktu bloka
Mehāniskā izturība	0,5 M cikli
Produktu saderība	9001KA1 , uzstādīts 1. vai 2. puse
Ierīces prezentācija	Pamatelements
Vāciņa/operatora vai objektīva krāsa	Melns
Operatora profils	Garš rokturis
Operatora veids	Ar fiksāciju
Izmērs	30 mm
Kameras profils	6

Vide

Aizsardzības ārstēšana	TC
Apkārtējā gaisa temperatūra uzglabāšanai	-40…70 °C
Apkārtējā gaisa temperatūra darbībai	-25…70 °C
Pārsprieguma kategorija	II klase atbilst IEC 61140
NEMA aizsardzības pakāpe	NEMA 1 NEMA 12 NEMA 13 NEMA 2 NEMA 3 NEMA 3R NEMA 4

Ir sasniegts maksimālais salīdzināmo produktu skaits. Lūdzu, atveriet sadaļu Salīdzināt produktus #SAITE# un izdzēsiet kādu produktu, lai turpinātu.

Standarti	JIS C 4520 CSA C22.2 Nr. 14 JIS C 852 IEC 60947-5-4 UL 508 IEC 60947-1 IEC 60947-5-1
Produkta sertifikācija	NEMA UL 508
Vibrācijas pretestība	7 gn (f= 2…500 Hz) atbilst IEC 60068-2-6
Triecienizturība	50 gn atbilst IEC 60068-2-27

Iepakošanas vienības

Pirmā iepakojuma vienības tips	PCE
Vienību skaits 1. iepakojumā	1
1. iepakojuma augstums	5,334 cm
1. iepakojuma platums	5,842 cm
1. iepakojuma garums	7,62 cm
1. iepakojuma svars	127,006 g

Līguma garantija

Garantija (mēnešos)	18

Environmental Data

Schneider Electric mērķis ir līdz 2050. gadam sasniegt nulles emisiju statusu, izmantojot piegādes ķēdes partnerību, zemākas ietekmes materiālus un cirkularitāti, izmantojot mūsu pašreizējo kampaņu "Use Better, Use Longer, Use Again", lai pagarinātu produktu kalpošanas laiku un to pārstrādājamību.

Environmental Data skaidrojums >

Kā mēs novērtējam produktu ilgtspēju >

Ietekme uz vidi

Vides informācijas publiskošana	Produkta ietekme uz vidi

Use Better

Materiāli un iepakojums

Iepakojums izgatavots no pārstrādāta kartona	Jā
Iepakojums bez plastmasas	Jā
SCIP numurs	3266fab5-1895-4f49-ad9c-2570b3476282
ES RoHS direktīva	Atbilst, Izmantojot Izņēmumu
REACh regula	Atsauce satur vielas virs noteiktās normas, kas rada ļoti lielas bažas

Use Again

Pārsaiņošana un atkārtota ražošana

Cirkularitātes profils	Informācija par ekspluatācijas izbeigšanu
Atgriešana	Jā
WEEE marķējums	Eiropas Savienības tirgū no šī produkta ir jāatbrīvojas, ievērojot noteiktu atkritumu savākšanas kārtību, un produkts nedrīkst nonākt sadzīves atkritumu tvertnēs.

Dimensions Drawings

Dimensions

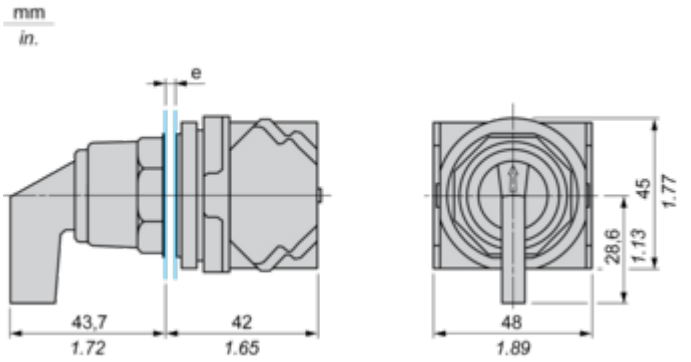

e panel thickness: 1 to 6 mm / 0.04 to 0.24 in.

Mounting and Clearance

Contact Block Mounting Position

Top and Rear views

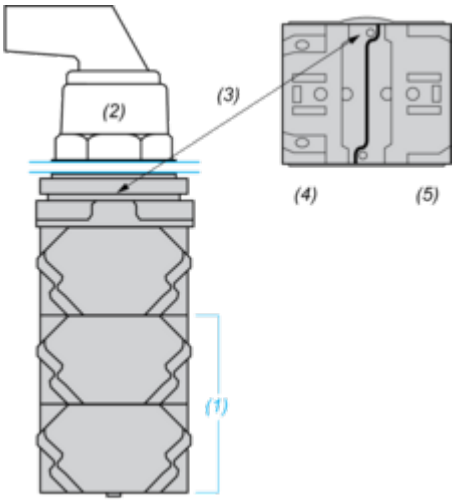

(1) It is possible to mount up to 3 levels of contacts blocks (maximum of 6 contacts blocks)
(2) Operator
(3) Locating notch
(4) Side 1
(5) Side 2

Panel Cut-Out

Clearance

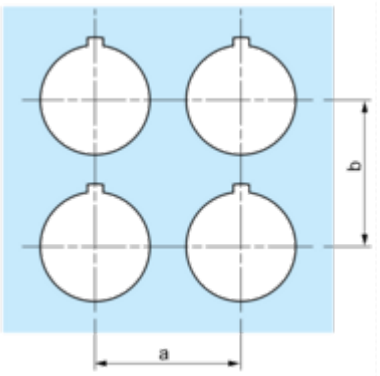

Legend plate	a min.		b min.	
	mm	in.	mm	in.
9001KN2••	57.2	2.25	44.5	1.75
9001KN3••	57.2	2.25	50.8	2.00

Individual Cut-outs Details

2 alternatives

