Produkta datu lapa

Specifikācijas



Selektora slēdža galviņa, Harmony 9001K, metāls, garš rokturis, melns, 30mm, 2 pozīcijas, palieciet uz vietas

9001KS11FB

Galvenā

Produktu klāsts	Harmony 9001K
Produkta vai sastāvdaļas veids	Selektora slēdža galva
Ierīces īsais nosaukums	9001 tūkst
Operatora veids	ar fiksāciju
Operatora profils	melns garš rokturis

Papildinošs

Rāmja materiāls	Metāls
Montāžas diametrs	30 mm
Neto svars	0,172 kg
Signalizācijas vienības galvas forma	Astoņstūrains
Operatora pozīcijas informācija	2 pozīcijas
Kontaktligzdas tips	Bez kontaktu bloka
Mehāniskā izturība	0,5 M cikli
Produktu saderība	9001KA2 , uzstādīts 1. vai 2. puse
Ierīces prezentācija	Pamatelements
Vāciņa/operatora vai objektīva krāsa	Melns
Operatora profils	Garš rokturis
Operatora veids	Ar fiksāciju
Izmērs	30 mm
Kameras profils	5

Vide

Aizsardzības ārstēšana	TC
Apkārtējā gaisa temperatūra uzglabāšanai	-40…70 °C
Apkārtējā gaisa temperatūra darbībai	-25…70 °C
Pārsprieguma kategorija	II klase atbilst IEC 61140
IP aizsardzības pakāpe	IP65/IP66

Ir sasniegts maksimālais saīdzināmo produktu skaits. Lūdzu, atveriet sadaļu Saīdzināt produktus #SAITE# un izdzēsiet kādu produktu, lai turpinātu.

NEMA aizsardzības pakāpe	NEMA 1 NEMA 12 NEMA 13 NEMA 2 NEMA 3 NEMA 3R NEMA 4
Standarti	CSA C22.2 Nr. 14 IEC 60947-5-4 JIS C 852 IEC 60947-5-1 IEC 60947-1 JIS C 4520 UL 508
Produkta sertifikācija	NEMA UL 508
Vibrācijas pretestība	7 gn (f= 2…500 Hz) atbilst IEC 60068-2-6
Triecienizturība	50 gn atbilst IEC 60068-2-27

Iepakošanas vienības

Pirmā iepakojuma vienības tips	PCE
Vienību skaits 1. iepakojumā	1
1. iepakojuma augstums	5,000 cm
1. iepakojuma platums	5,600 cm
1. iepakojuma garums	9,300 cm
1. iepakojuma svars	121,000 g
Otrā iepakojuma vienības tips	S01
Vienību skaits 2. iepakojumā	24
2. iepakojuma augstums	15,000 cm
2. iepakojuma platums	15,000 cm
2. iepakojuma garums	40,000 cm
2. iepakojuma svars	3,198 kg

Līguma garantija

Garantija (mēnešos)	18

Environmental Data

Schneider Electric mērķis ir līdz 2050. gadam sasniegt nulles emisiju statusu, izmantojot piegādes ķēdes partnerību, zemākas ietekmes materiālus un cirkularitāti, izmantojot mūsu pašreizējo kampaņu "Use Better, Use Longer, Use Again", lai pagarinātu produktu kalpošanas laiku un to pārstrādājamību.

Environmental Data skaidrojums >

Kā mēs novērtējam produktu ilgtspēju >

Ietekme uz vidi

Kopējā dzīves cikla oglekļa pēda	**1 kg CO2 eq.**
Ražošanas posma oglekļa pēdas nospiedums [A1–A3]	**0.8 kg CO2 eq.**
Izplatīšanas posma oglekļa pēdas nospiedums [A4]	**0 kg CO2 eq.**
Uzstādīšanas posma oglekļa pēdas nospiedums [A5]	**0 kg CO2 eq.**
Lietošanas posma oglekļa pēdas nospiedums [B2, B3, B4, B6]	**0 kg CO2 eq.**
Dzīves cikla beigu posma oglekļa pēdas nospiedums [C1–C4]	**0.1 kg CO2 eq.**
Vides informācijas publiskošana	**Produkta ietekme uz vidi**

Use Better

Materiāli un iepakojums

Iepakojums izgatavots no pārstrādāta kartona	**Jā**
Iepakojums bez plastmasas	**Jā**
SCIP numurs	**3266fab5-1895-4f49-ad9c-2570b3476282**
ES RoHS direktīva	**Atbilst, Izmantojot Izņēmumu**
REACh regula	**Atsauce satur vielas virs noteiktās normas, kas rada ļoti lielas bažas**

Use Again

Pārsaiņošana un atkārtota ražošana

Pārstrādājamības potenciāls, %	**15**
Cirkularitātes profils	**Informācija par ekspluatācijas izbeigšanu**
Atgriešana	**Jā**
WEEE marķējums	**Eiropas Savienības tirgū no šī produkta ir jāatbrīvojas, ievērojot noteiktu atkritumu savākšanas kārtību, un produkts nedrīkst nonākt sadzīves atkritumu tvertnēs.**

Dimensions Drawings

Dimensions

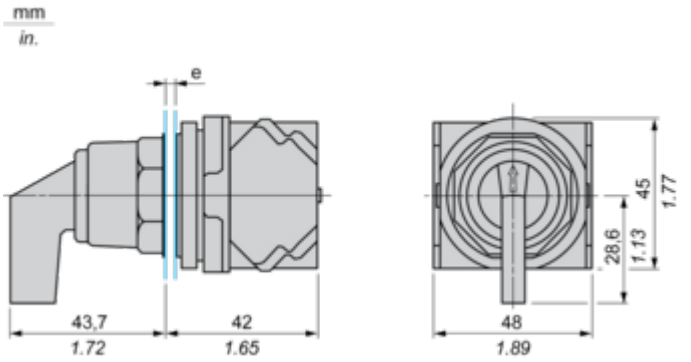

e panel thickness: 1 to 6 mm / 0.04 to 0.24 in.

Mounting and Clearance

Contact Block Mounting Position

Top and Rear views

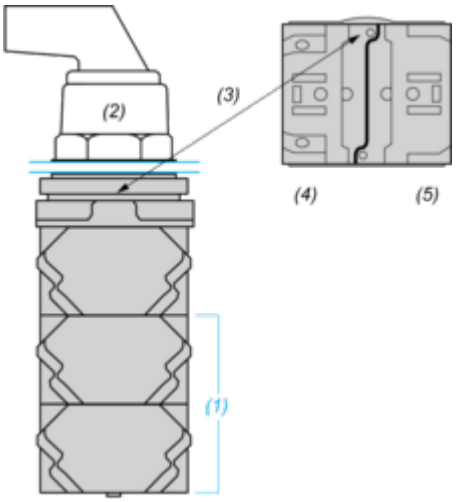

(1) It is possible to mount up to 3 levels of contacts blocks (maximum of 6 contacts blocks)
(2) Operator
(3) Locating notch
(4) Side 1
(5) Side 2

Panel Cut-Out

Clearance

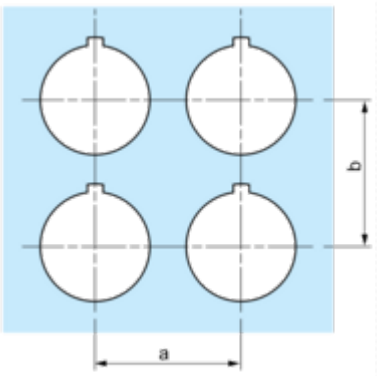

Legend plate	a min.		b min.	
	mm	in.	mm	in.
9001KN2••	57.2	2.25	44.5	1.75
9001KN3••	57.2	2.25	50.8	2.00

Individual Cut-outs Details

2 alternatives

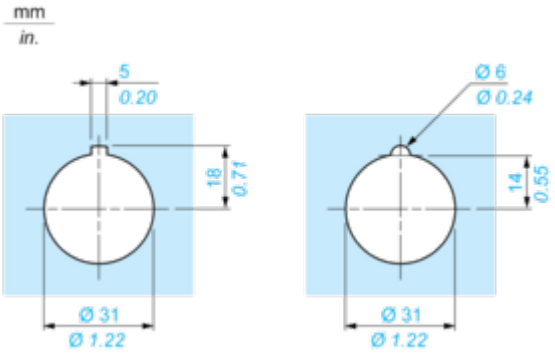

Image of product / Alternate images

Alternative







