# Produkta datu lapa

Specifikācijas



## Apgaismots selektora slēdzis, Harmony XB4, metāls, sarkans rokturis, 22mm, universāls LED, 2 pozīcijas, 1NO + 1NC, 24V AC DC

XB4BK124B5

## Galvenā

| | |
|---|---|
| **Produktu klāsts** | Harmonija XB4 |
| **Produkta vai sastāvdaļas veids** | Apgaismots selektora slēdzis |
| **Ierīces īsais nosaukums** | XB4 |
| **Rāmja materiāls** | Hromēts metāls |
| **Fiksācijas apkakles materiāls** | Zamak |
| **Galvas tips** | Standarta |
| **Montāžas diametrs** | 22,5 mm |
| **Izpārdošana par nedalāmu daudzumu** | 1 |
| **Signalizācijas vienības galvas forma** | Apaļa |
| **Operatora veids** | ar fiksāciju |
| **Operatora profils** | sarkans standarta rokturis |
| **Operatora pozīcijas informācija** | 2 pozīcijas 90° |
| **Kontaktligzdas tips** | 1 NO + 1 NC |
| **Kontakta darbība** | Lēns pārtraukums |
| **Savienojumi - terminālī** | skrūvju skavu spailes , <= 2 x 1,5 mm² ar kabeļa galu atbilst IEC 60947-1<br>skrūvju skavu spailes , >= 1 x 0,22 mm² bez kabeļa gala atbilst IEC 60947-1 |
| **Gaismas avots** | Universāla LED |
| **Spuldzes pamatne** | Integrēta LED |
| **[Us] nominālais barošanas spriegums** | 24 V AC/DC pie 50/60 Hz |

## Papildinošs

| | |
|---|---|
| **Augstums** | 47 mm |
| **Platums** | 30 mm |
| **Dziļums** | 68 mm |
| **Terminālu apraksts ISO nr.1** | (13-14)NO<br>(21-22)NC |
| **Neto svars** | 0,111 kg |
| **Izturība pret augstspiediena mazgātāju** | 7000000 Pa pie 55 °C , attālums: 0,1 m |
| **kontaktu lietošana** | Standarta kontakti |
| **Pozitīvs atvērums** | ar atbilst IEC 60947-5-1 K pielikums |
| **Darba griezes moments** | 0,14 Nm NAV mainīga elektriskā stāvokļa |
| **Mehāniskā izturība** | 1000000 cikli |

Ir sasniegts maksimālais saīdzināmo produktu skaits. Lūdzu, atveriet sadaļu Salīdzināt produktus #SAITE# un izdzēsiet kādu produktu, lai turpinātu.

| | |
|---|---|
| **Pievilkšanas griezes moments** | 0,8…1,2 Nm atbilst IEC 60947-1 |
| **Skrūves galvas forma** | krusts saderīgs ar Philips nr 1<br>krusts saderīgs ar pozidriv Nr 1<br>rievots saderīgs ar plakans Ø 4 mm<br>rievots saderīgs ar plakans Ø 5,5 mm |
| **Kontaktligzdas materiāls** | Sudraba sakausējums (Ag/Ni) |
| **Aizsardzība pret īssavienojumu** | 10 A kasetnes drošinātājs veids gG atbilst IEC 60947-5-1 |
| **[Ith] parastā brīvā gaisa termiskā strāva** | 10 A atbilst IEC 60947-5-1 |
| **[Ui] nominālais izolācijas spriegums** | 600 V (piesārņojuma pakāpe 3) atbilst IEC 60947-1 |
| **[Uimp] nominālais impulsu izturības spriegums** | 6 kV atbilst IEC 60947-1 |
| **[Ie] nominālā darba strāva** | 3 A pie 240 V , AC-15 , A600 atbilst IEC 60947-5-1<br>6 A pie 120 V , AC-15 , A600 atbilst IEC 60947-5-1<br>0,1 A pie 600 V , DC-13 , Q600 atbilst IEC 60947-5-1<br>0,27 A pie 250 V , DC-13 , Q600 atbilst IEC 60947-5-1<br>0,55 A pie 125 V , DC-13 , Q600 atbilst IEC 60947-5-1<br>1,2 A pie 600 V , AC-15 , A600 atbilst IEC 60947-5-1 |
| **Elektriskā izturība** | 1000000 cikli , AC-15 , 2 A pie 230 V, darbības ātrums < 3600 cikls/h , slodzes koeficients: 0,5 atbilst EN 60947-5-1 C pielikums<br>1000000 cikli , AC-15 , 3 A pie 120 V, darbības ātrums < 3600 cikls/h , slodzes koeficients: 0,5 atbilst EN 60947-5-1 C pielikums<br>1000000 cikli , AC-15 , 4 A pie 24 V, darbības ātrums < 3600 cikls/h , slodzes koeficients: 0,5 atbilst EN 60947-5-1 C pielikums<br>1000000 cikli , DC-13 , 0,2 A pie 110 V, darbības ātrums < 3600 cikls/h , slodzes koeficients: 0,5 atbilst EN 60947-5-1 C pielikums<br>1000000 cikli , DC-13 , 0,5 A pie 24 V, darbības ātrums < 3600 cikls/h , slodzes koeficients: 0,5 atbilst EN 60947-5-1 C pielikums |
| **Elektriskā uzticamība** | λ < 10exp(-6) pie 5 V un 1 mA tīrā vidē atbilst IEC 60947-5-4<br>λ < 10exp(-8) pie 17 V un 5 mA tīrā vidē atbilst IEC 60947-5-4 |
| **Signalizācijas veids** | Stabils |
| **Barošanas sprieguma ierobežojumi** | 19,2…30 V DC<br>21,6…26,4 V AC |
| **Strāvas patēriņš** | 18 mA |
| **Kalpošanas laiks** | 100000 h pie nominālā sprieguma un 25 °C |
| **Pārsprieguma izturība** | 1 kV atbilst IEC 61000-4-5 |
| **Ierīces prezentācija** | Nokomplektēts produkts |

# Vide

| | |
|---|---|
| **Aizsardzības ārstēšana** | TH |
| **Apkārtējā gaisa temperatūra uzglabāšanai** | -40…70 °C |
| **Apkārtējā gaisa temperatūra darbībai** | -40…70 °C |
| **Elektrības trieciena aizsardzības klase** | I klase conforming to IEC 60536 |
| **IP aizsardzības pakāpe** | IP66 atbilst IEC 60529<br>IP67<br>IP69<br>IP69K |
| **Enclosure Type** | UL type 4X/13 |
| **IK aizsardzības pakāpe** | IK04 atbilst IEC 50102 |

| | |
|---|---|
| **Standarti** | IEC 60947-5-1<br>JIS C8201-5-1<br>IEC 60947-5-4<br>CSA C22.2 Nr. 14<br>UL 508<br>IEC 60947-5-5<br>IEC 60947-1<br>JIS C8201-1 |
| **Produkta sertifikācija** | BV<br>UL<br>CSA<br>DNV<br>LROS (Lloyds kuģniecības reģistrs) |
| **Vibrācijas pretestība** | 5 gn (f= 2…500 Hz) atbilst IEC 60068-2-6 |
| **Triecienizturība** | 30 gn (ilgums = 18 ms) pie pussinusa viļņa paātrinājums atbilst IEC 60068-2-27<br>50 gn (ilgums = 11 ms) pie pussinusa viļņa paātrinājums atbilst IEC 60068-2-27 |
| **Izturība pret ātrām pārejām** | 2 kV atbilst IEC 61000-4-4 |
| **Izturība pret elektromagnētiskajiem laukiem** | 10 V/m atbilst IEC 61000-4-3 |
| **Izturība pret elektrostatisko izlādi** | 6 kV uz saskares (uz metāla daļām) atbilst IEC 61000-4-2<br>8 kV brīvā gaisā (izolējošās daļās) atbilst IEC 61000-4-2 |
| **Elektromagnētiskā emisija** | B klase atbilst IEC 55011 |

## Iepakošanas vienības

| | |
|---|---|
| **Pirmā iepakojuma vienības tips** | PCE |
| **Vienību skaits 1. iepakojumā** | 1 |
| **1. iepakojuma augstums** | 3,600 cm |
| **1. iepakojuma platums** | 5,400 cm |
| **1. iepakojuma garums** | 9,100 cm |
| **1. iepakojuma svars** | 109,000 g |
| **Otrā iepakojuma vienības tips** | BB1 |
| **Vienību skaits 2. iepakojumā** | 5 |
| **2. iepakojuma augstums** | 8,600 cm |
| **2. iepakojuma platums** | 26,500 cm |
| **2. iepakojuma garums** | 3,300 cm |
| **2. iepakojuma svars** | 555,000 g |
| **Trešā iepakojuma vienības tips** | S03 |
| **Vienību skaits 3. iepakojumā** | 100 |
| **3. iepakojuma augstums** | 30,000 cm |
| **3. iepakojuma platums** | 30,000 cm |
| **3. iepakojuma garums** | 40,000 cm |
| **3. iepakojuma svars** | 11,566 kg |

## Līguma garantija

| | |
|---|---|
| **Garantija (mēnešos)** | 18 |

## Environmental Data

Schneider Electric mērķis ir līdz 2050. gadam sasniegt nulles emisiju statusu, izmantojot piegādes ķēdes partnerību, zemākas ietekmes materiālus un cirkularitāti, izmantojot mūsu pašreizējo kampaņu "Use Better, Use Longer, Use Again", lai pagarinātu produktu kalpošanas laiku un to pārstrādājamību.

Environmental Data skaidrojums >

Kā mēs novērtējam produktu ilgtspēju >

### Ietekme uz vidi

| | |
|---|---|
| Kopējā dzīves cikla oglekļa pēda | **93 kg CO2 eq.** |
| Ražošanas posma oglekļa pēdas nospiedums [A1–A3] | **0.8 kg CO2 eq.** |
| Izplatīšanas posma oglekļa pēdas nospiedums [A4] | **0 kg CO2 eq.** |
| Uzstādīšanas posma oglekļa pēdas nospiedums [A5] | **0 kg CO2 eq.** |
| Lietošanas posma oglekļa pēdas nospiedums [B2, B3, B4, B6] | **91 kg CO2 eq.** |
| Dzīves cikla beigu posma oglekļa pēdas nospiedums [C1–C4] | **0.3 kg CO2 eq.** |

## Use Better

### Materiāli un iepakojums

| | |
|---|---|
| Iepakojums izgatavots no pārstrādāta kartona | **Nē** |
| Iepakojums bez plastmasas | **Nē** |
| SCIP numurs | **51477834-6557-463b-9186-97e1bf9e303d** |
| ES RoHS direktīva | **Atbilst, Izmantojot Izņēmumu** |
| REACh regula | **Atsauce satur vielas virs noteiktās normas, kas rada ļoti lielas bažas** |

## Use Longer

### Kalpošanas laika pagarināšana

| | |
|---|---|
| Produktu remonta indekss | **A** |

## Use Again

### Pārsaiņošana un atkārtota ražošana

| | |
|---|---|
| Pārstrādājamības potenciāls, % | **75** |
| Cirkularitātes profils | **Informācija par ekspluatācijas izbeigšanu** |
| Atgriešana | **Jā** |
| WEEE marķējums | **Eiropas Savienības tirgū no šī produkta ir jāatbrīvojas, ievērojot noteiktu atkritumu savākšanas kārtību, un produkts nedrīkst nonākt sadzīves atkritumu tvertnēs.** |

Dimensions Drawings

## Dimensions

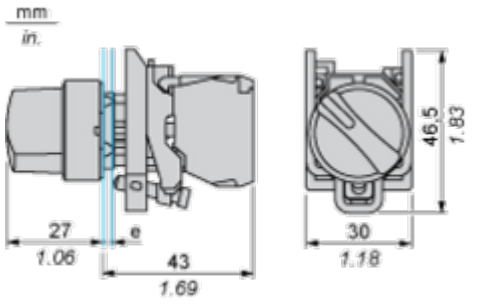


**e :** clamping thickness: 1 to 6 mm / 0.04 to 0.24 in.

## Mounting and Clearance

### Panel Cut-out for Pushbuttons, Switches and Pilot Lights (Finished Holes, Ready for Installation)

| Connection by Screw Clamp Terminals or Plug-in Connectors or on Printed Circuit Board | Connection by Faston Connectors |
|---|---|
| 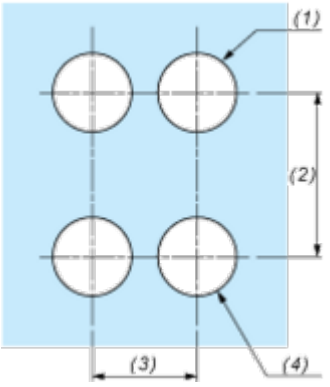 | 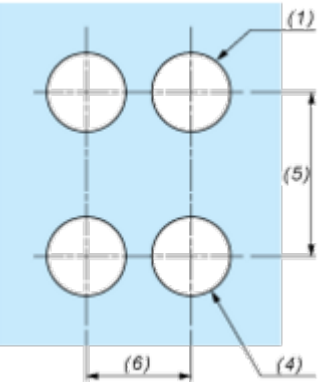 |

**(1)** Diameter on finished panel or support
**(2)** 40 mm min. / 1.57 in. min.
**(3)** 30 mm min. / 1.18 in. min.
**(4)** Ø 22.5 mm / 0.89 in. recommended (Ø 22.3 mm $_{0}^{+0.4}$ / 0.88 in. $_{0}^{+0.016}$)
**(5)** 45 mm min. / 1.78 in. min.
**(6)** 32 mm min. / 1.26 in. min.

Image of product / Alternate images

**Alternative**






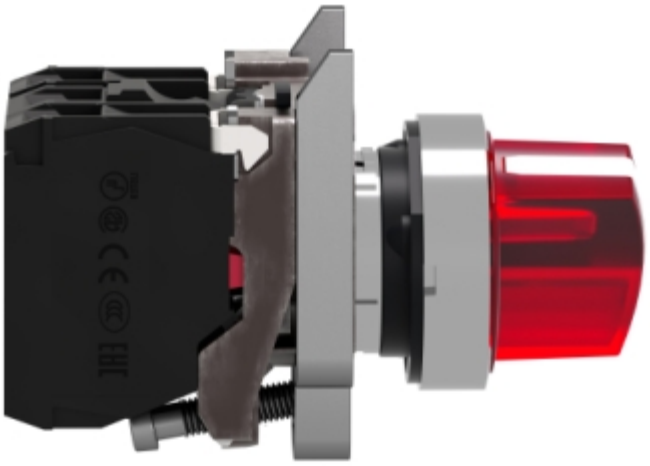



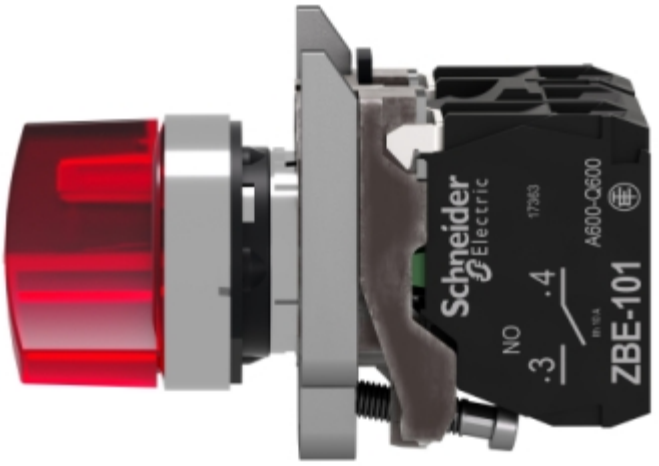
Schneider Electric
17263
A600-Q600
ZBE-101
NO
.3
.4

