Produktdatenblatt

Spezifikationen

Wahlschalter Sw 3St.



XB6AD235B

EAN Code: 3389110764611

Hauptmerkmale

Baureihe	Harmony XB6
Produkt- oder Komponententyp	Wahlschalter komplett
Kurzbezeichnung des Geräts	XB6
Blendenmaterial	Kunststoff
Montagedurchmesser	16 mm
Verkauf je unteilbare Menge	1
Betriebsposition	Jede Position
Form des Signaleinheitkopfes	Quadratisch
Operatortyp	rastend
Betriebsprofil	Schwarz Standardgriff
Betriebs-Positionsinformation	3 Positionen 60°
Art und Zusammensetzung der Kontakte	2 Schließer
Betrieb der Kontakte	Gestuft schaltend

Zusatzmerkmale

Höhe	18 mm
Breite	18 mm
Tiefe	68 mm
Klemmenbeschreibung ISO Nr. 1	(21-22)Ö (13-14)S
Produktgewicht	0,024 kg
Positive Öffnung	Mit entspricht IEC 60947-5-1, Anhang K
Mechanische Lebensdauer	500000 Zyklen
Anschlüsse - Klemmen	Faston-Stecker, Anschlussgröße: 2,8 x 0,5 mm
Kontaktmaterial	Silberlegierung (Ag/Ni)
Kurzschlussschutz	6 A Patronensicherung Typ gG
[Ui] Bemessungs-Isolationsspannung	250 V (Verschmutzungsgrad 3) entspricht IEC 60947-1
[Uimp] Bemessungs-Stoßspannungsfestigkeit	4 kV entspricht IEC 60947-1
[Ie] Bemessungs-Betriebsstrom	3 A bei 120 V, AC-15, B300 entspricht IEC 60947-5-1 1,5 A bei 240 V, AC-15, B300 entspricht IEC 60947-5-1 0,1 A bei 250 V, DC-13, R300 entspricht IEC 60947-5-1 0,22 A bei 125 V, DC-13, R300 entspricht IEC 60947-5-1

Bruttopreisliste für Deutschland zuzüglich Zuschläge, Frachtkosten und Mehrwertsteuer, gültig ab dem 1. Januar 2024. Irrtum und Änderungen vorbehalten. Es gelten die AGBs der Schneider Electric GmbH.

Haftungsausschluss: Diese Dokumentation dient nicht als Ersatz für die Beurteilung der Eignung oder Verlässlichkeit dieser Produkte für bestimmte Verwendungsbereiche des Benutzers und darf nicht zu diesem Zweck verwendet werden.

Elektrische Lebensdauer	1000000 Zyklen, AC-15 bei 230 V, Betriebsgeschwindigkeit <3600 cyc/h, Lastfaktor: 0,5 entspricht IEC 60947-5-1, Anhang C 1000000 Zyklen, DC-13 bei 230 V, Betriebsgeschwindigkeit <3600 cyc/h, Lastfaktor: 0,5 entspricht IEC 60947-5-1, Anhang C
Elektrische Zuverlässigkeit	Î» = 10exp(-8) bei 5 V und 1 mA mit statischer Sicherheit von 90 % entspricht IEC 60947-5-4

Montage

Beschichtung	TC
Umgebungstemperatur bei Lagerung	-40…70 °C
Umgebungstemperatur bei Betrieb	-25…70 °C
Schutzklasse für Stromschläge	Klasse II conforming to IEC 61140
Schutzart (IP)	IP65 entspricht IEC 60529
Schutzart (NEMA)	NEMA 13 entspricht UL 50 NEMA 4 entspricht UL 50 NEMA 4X entspricht UL 50 NEMA 13 entspricht CSA C22.2 Nr. 94 NEMA 4 entspricht CSA C22.2 Nr. 94 NEMA 4X entspricht CSA C22.2 Nr. 94
Normen	UL 508 CSA C22.2 Nr. 14 IEC 60947-1 JIS C8201-5-1 IEC 60947-5-1 IEC 60947-5-5 JIS C 852 JIS C8201-1
Produktzertifizierungen	GOST UL CCC CSA
Stoßfestigkeit	30 gn (Dauer = 18 ms) für Sinushalbwellenbeschleunigung entspricht IEC 60068-2-27 50 gn (Dauer = 11 ms) für Sinushalbwellenbeschleunigung entspricht IEC 60068-2-27

Verpackungseinheiten

VPE 1 Art	PCE
Anzahl der Geräte pro Packung	1
VPE 1 Höhe	5,500 cm
VPE 1 Breite	4,500 cm
VPE 1 Länge	6,000 cm
Verpackungsgewicht (Lbs)	22,000 g
VPE 2 Art	S02
VPE 2 Menge	75
VPE 2 Höhe	15 cm
VPE 2 Breite	30 cm
VPE 2 Länge	40 cm
VPE 2 Gewicht	1,988 kg

Vertragliche Gewährleistung

Garantie (in Monaten)	18

Environmental Data

Schneider Electric hat sich zum Ziel gesetzt, den Net Zero-Status bis 2050 durch Lieferkettenpartnerschaften, Materialien mit geringerer Auswirkung und Kreislaufbildung über unsere laufende Kampagne "Use Better, Use Longer, Use Again" zu erreichen, um die Lebensdauer und Recyclingfähigkeit der Produkte zu verlängern.

Erläuterung der Environmental Data >

Wie wir die Produktnachhaltigkeit bewerten >

Use Better

Materialien und Verpackung

Verpackung mit Recycling-Karton	**Ja**
Verpackung ohne Kunststoff	**Nein**
EU-RoHS-Richtlinie	**Konform**

Use Again

Reproduktion

Rücknahme	**Ja**
WEEE-Kennzeichnung	**Das Produkt muss entsprechend bestimmter Hinweise auf Märkten der Europäischen Union entsorgt werden und darf nicht in Haushaltsabfälle gelangen.**

Maßzeichnungen

Auswahlschalter mit rundem Kopf, Standardgriff

Abmessungen

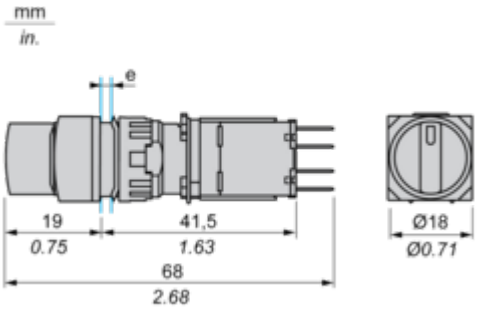

e Stärke der Montageplatte: 1 bis 6 mm / 0.03 bis 0.23 in.

Montage und Abstand

Schalttafelausschnitt

Für quadratischen oder runden Kopf

