Produkta datu lapa

Specifikācijas



Monolīts selektora slēdzis, Harmony XB6E, apaļš melns taustiņš, 16 mm, 2 pozīcijas, izvirzīts taustiņslēgs, palikt stāvoklī, 1CO, atslēga 132

XB6EAG221P

Galvenā

Produktu klāsts	Harmony XB6E
Produkta vai sastāvdaļas veids	Monolīts selektora slēdzis
Ierīces īsais nosaukums	XB6E
Rāmja materiāls	Plastmasas
Montāžas diametrs	16 mm
Izpārdošana par nedalāmu daudzumu	5
Signalizācijas vienības galvas forma	Apaļa
Operatora veids	ar fiksāciju
Operatora profils	atslēgas slēdzis
Operatora pozīcijas informācija	2 pozīcijas
Atslēgas numurs	132
Atslēgas izņemšanas pozīcija	Jebkurā pozīcijā
Kontaktligzdas tips	1 C/O
Kontakta darbība	Tūlītēja darbība
Savienojumi - terminālī	izolēts stiprinājums , savienojuma izmērs: 2,8 x 0,5 mm lodēšanas terminālis , iespīlēšanas jauda: <= 0,75 mm² AWG 19 ātrā savienotāja ligzda
Kontaktligzdas materiāls	Zelts sudrabs

Papildinošs

Neto svars	0,02 kg
Pārsprieguma kategorija	II atbilst IEC 60536
Marķējums	CE
Mehāniskā izturība	250000 cikli
Pievilkšanas griezes moments	0,6…1 Nm
Kontakta pretestība	50 mhmpie 1/6 V
Aizsardzība pret īssavienojumu	2 A kasetnes drošinātājs veids gG
[Ith] parastā brīvā gaisa termiskā strāva	3 A (ātrā savienotāja ligzda) 5 A

Ir sasniegts maksimālais saīdzināmo produktu skaits. Lūdzu, atveriet sadaļu Saīdzināt produktus #SAITE# un izdzēsiet kādu produktu, lai turpinātu.

[Ie] nominālā darba strāva	1,5 A pie 120 V , AC-12 atbilst IEC 60947-5-1 1 A pie 240 V , AC-12 atbilst IEC 60947-5-1 0,7 A pie 240 V , AC-13 atbilst IEC 60947-5-1 1 A pie 120 V , AC-13 atbilst IEC 60947-5-1 1 A pie 24 V , DC-12 atbilst IEC 60947-5-1 0,7 A pie 24 V , DC-13 atbilst IEC 60947-5-1 0,2 A pie 125 V , DC-12 atbilst IEC 60947-5-1 0,15 A pie 125 V , DC-13 atbilst IEC 60947-5-1
Elektriskā izturība	100000 cikli , AC , 0,7 A pie 220 V atbilst IEC 60947-5-1 C pielikums

Vide

Apkārtējā gaisa temperatūra uzglabāšanai	-40…70 °C
Apkārtējā gaisa temperatūra darbībai	-10…55 °C
IP aizsardzības pakāpe	IP65 atbilst IEC 60529
Standarti	UL 508 CSA C22.2 Nr. 14 IEC 60947-1 JIS C 852 JIS C8201-5-1 IEC 60947-5-1 JIS C8201-1
Produkta sertifikācija	CCC cURus
Vibrācijas pretestība	1 mm (f= 10…55 Hz) atbilst IEC 60068-2-6
Triecienizturība	10 gn (ilgums = 11 ms) pie pussinusa viļņa paātrinājums atbilst IEC 60068-2-27

Iepakošanas vienības

Pirmā iepakojuma vienības tips	PCE
Vienību skaits 1. iepakojumā	1
1. iepakojuma augstums	2,500 cm
1. iepakojuma platums	4,000 cm
1. iepakojuma garums	9,000 cm
1. iepakojuma svars	26,000 g
Otrā iepakojuma vienības tips	BB1
Vienību skaits 2. iepakojumā	5
2. iepakojuma augstums	3,500 cm
2. iepakojuma platums	9,000 cm
2. iepakojuma garums	18,500 cm
2. iepakojuma svars	131,000 g
Trešā iepakojuma vienības tips	S01
Vienību skaits 3. iepakojumā	50
3. iepakojuma augstums	15,000 cm
3. iepakojuma platums	15,000 cm
3. iepakojuma garums	40,000 cm
3. iepakojuma svars	1,443 kg

Līguma garantija

Garantija (mēnešos)	18

Environmental Data

Schneider Electric mērķis ir līdz 2050. gadam sasniegt nulles emisiju statusu, izmantojot piegādes ķēdes partnerību, zemākas ietekmes materiālus un cirkularitāti, izmantojot mūsu pašreizējo kampaņu "Use Better, Use Longer, Use Again", lai pagarinātu produktu kalpošanas laiku un to pārstrādājamību.

Environmental Data skaidrojums >

Kā mēs novērtējam produktu ilgtspēju >

Ietekme uz vidi

Kopējā dzīves cikla oglekļa pēda	**0.6 kg CO2 eq.**
Ražošanas posma oglekļa pēdas nospiedums [A1–A3]	**0.6 kg CO2 eq.**
Izplatīšanas posma oglekļa pēdas nospiedums [A4]	**0 kg CO2 eq.**
Uzstādīšanas posma oglekļa pēdas nospiedums [A5]	**0 kg CO2 eq.**
Lietošanas posma oglekļa pēdas nospiedums [B2, B3, B4, B6]	**0 kg CO2 eq.**
Dzīves cikla beigu posma oglekļa pēdas nospiedums [C1–C4]	**0 kg CO2 eq.**
Vides informācijas publiskošana	**Produkta ietekme uz vidi**

Use Better

Materiāli un iepakojums

Iepakojums izgatavots no pārstrādāta kartona	**Jā**
Iepakojums bez plastmasas	**Nē**
ES RoHS direktīva	**Atbilst**
REACh regula	**Nesatur ļoti bīstamas vielas virs moteiktās normas**

Use Again

Pārsaiņošana un atkārtota ražošana

Pārstrādājamības potenciāls, %	**17**
Cirkularitātes profils	**Informācija par ekspluatācijas izbeigšanu**
Atgriešana	**Jā**
WEEE marķējums	**Eiropas Savienības tirgū no šī produkta ir jāatbrīvojas, ievērojot noteiktu atkritumu savākšanas kārtību, un produkts nedrīkst nonākt sadzīves atkritumu tvertnēs.**

Dimensions Drawings

Key Switch

Circular Head

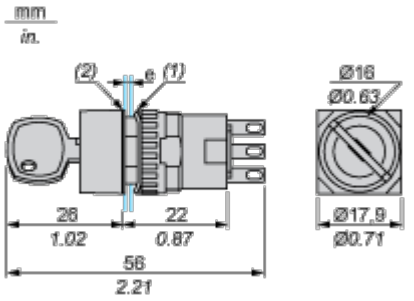

(1) Anti-rotation plate (thickness: 0.6 mm / 0.02 in.)

(2) Seal (thickness: 0.5 mm / 0.01 in.)

e panel thickness: 0.5 mm (0.01 in.) ≤ e ≤ 6 mm (0.24 in.)

Mounting and Clearance

Panel Cut-Out and Mounting

Circular or Square Head

