Produkta datu lapa

Specifikācijas



Monolīts selektora slēdzis, Harmony XB6E, kvadrātisks melns 16 mm izvirzīts rokturis 2 pozīcijas 2CO

XB6ECD222P

Galvenā

Produktu klāsts	Harmony XB6E
Produkta vai sastāvdaļas veids	Monolīts selektora slēdzis
Ierīces īsais nosaukums	XB6E
Rāmja materiāls	Plastmasas
Montāžas diametrs	16 mm
Izpārdošana par nedalāmu daudzumu	5
Signalizācijas vienības galvas forma	Kvadrāts
Operatora veids	ar fiksāciju
Operatora profils	melns standarta rokturis
Operatora pozīcijas informācija	2 pozīcijas
Kontaktligzdas tips	2 C/O
Kontakta darbība	Tūlītēja darbība
Savienojumi - termināļi	izolēts stiprinājums , savienojuma izmērs: 2,8 x 0,5 mm lodēšanas terminālis , iespīlēšanas jauda: <= 0,75 mm² AWG 19 ātrā savienotāja ligzda
Kontaktligzdas materiāls	Zelts sudrabs

Papildinošs

Neto svars	0,01 kg
Pārsprieguma kategorija	II atbilst IEC 60536
Marķējums	CE
Mehāniskā izturība	250000 cikli
Pievilkšanas griezes moments	0,6…1 Nm
Kontakta pretestība	50 mhmpie 1/6 V
Aizsardzība pret īssavienojumu	2 A kasetnes drošinātājs veids gG
[Ith] parastā brīvā gaisa termiskā strāva	3 A (ātrā savienotāja ligzda) 5 A
[Ie] nominālā darba strāva	1,5 A pie 120 V , AC-12 atbilst IEC 60947-5-1 1 A pie 240 V , AC-12 atbilst IEC 60947-5-1 0,7 A pie 240 V , AC-13 atbilst IEC 60947-5-1 1 A pie 120 V , AC-13 atbilst IEC 60947-5-1 1 A pie 24 V , DC-12 atbilst IEC 60947-5-1 0,7 A pie 24 V , DC-13 atbilst IEC 60947-5-1 0,2 A pie 125 V , DC-12 atbilst IEC 60947-5-1 0,15 A pie 125 V , DC-13 atbilst IEC 60947-5-1
Elektriskā izturība	100000 cikli , AC , 0,7 A pie 220 V atbilst IEC 60947-5-1 C pielikums

Ir sasniegts maksimālais saīdzināmo produktu skaits. Lūdzu, atveriet sadaļu Saīdzināt produktus #SAITE# un izdzēsiet kādu produktu, lai turpinātu.

Vide

Apkārtējā gaisa temperatūra uzglabāšanai	-40…70 °C
Apkārtējā gaisa temperatūra darbībai	-10…55 °C
IP aizsardzības pakāpe	IP65 atbilst IEC 60529
Standarti	JIS C 852 IEC 60947-5-1 CSA C22.2 Nr. 14 UL 508 IEC 60947-1 JIS C8201-5-1 JIS C8201-1
Produkta sertifikācija	CCC cURus
Vibrācijas pretestība	1 mm (f= 10…55 Hz) atbilst IEC 60068-2-6
Triecienizturība	10 gn (ilgums = 11 ms) pie pussinusa viļņa paātrinājums atbilst IEC 60068-2-27

Iepakošanas vienības

Pirmā iepakojuma vienības tips	PCE
Vienību skaits 1. iepakojumā	1
1. iepakojuma augstums	3,000 cm
1. iepakojuma platums	9,000 cm
1. iepakojuma garums	10,000 cm
1. iepakojuma svars	13,000 g
Otrā iepakojuma vienības tips	BB1
Vienību skaits 2. iepakojumā	5
2. iepakojuma augstums	3,000 cm
2. iepakojuma platums	9,000 cm
2. iepakojuma garums	20,000 cm
2. iepakojuma svars	68,000 g
Trešā iepakojuma vienības tips	S01
Vienību skaits 3. iepakojumā	50
3. iepakojuma augstums	15,000 cm
3. iepakojuma platums	15,000 cm
3. iepakojuma garums	40,000 cm
3. iepakojuma svars	912,000 g

Līguma garantija

Garantija (mēnešos)	18

Environmental Data

Schneider Electric mērķis ir līdz 2050. gadam sasniegt nulles emisiju statusu, izmantojot piegādes ķēdes partnerību, zemākas ietekmes materiālus un cirkularitāti, izmantojot mūsu pašreizējo kampaņu "Use Better, Use Longer, Use Again", lai pagarinātu produktu kalpošanas laiku un to pārstrādājamību.

Environmental Data skaidrojums >

Kā mēs novērtējam produktu ilgtspēju >

Use Better

Materiāli un iepakojums

Iepakojums izgatavots no pārstrādāta kartona	**Jā**
Iepakojums bez plastmasas	**Nē**
ES RoHS direktīva	**Atbilst**
REACh regula	**Nesatur ļoti bīstamas vielas virs moteiktās normas**

Use Again

Pārsaiņošana un atkārtota ražošana

Atgriešana	**Jā**
WEEE marķējums	**Eiropas Savienības tirgū no šī produkta ir jāatbrīvojas, ievērojot noteiktu atkritumu savākšanas kārtību, un produkts nedrīkst nonākt sadzīves atkritumu tvertnēs.**

Dimensions Drawings

Selector Switch with Standard Handle

Square Head

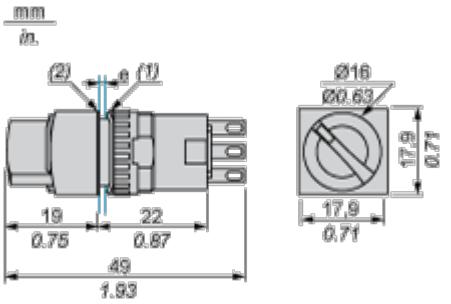

(1) Anti-rotation plate (thickness: 0.6 mm / 0.02 in.)

(2) Seal (thickness: 0.5 mm / 0.01 in.)

e panel thickness: 0.5 mm (0.01 in.) ≤ e ≤ 6 mm (0.24 in.)

Mounting and Clearance

Panel Cut-Out and Mounting

Circular or Square Head

