# Produkta datu lapa

Specifikācijas



## Monolīts selektora slēdzis, Harmony XB7, plastmasa, melns, 22mm, noturēties, 2 pozīcijas, ar fiksāciju, 1NO

XB7ND21

## Galvenā

| | |
|---|---|
| **Produktu klāsts** | Harmony XB7 |
| **Produkta vai sastāvdaļas veids** | Selektora slēdzis |
| **Ierīces īsais nosaukums** | XB7 |
| **Montāžas diametrs** | 22 mm |
| **Izpārdošana par nedalāmu daudzumu** | 10 |
| **Neto svars** | 0,026 kg |
| **IP aizsardzības pakāpe** | IP20 atbilst IEC 60529 ( aizmugurējā seja)<br>IP65 atbilst IEC 60529 ( priekšējā seja) |
| **Signalizācijas vienības galvas forma** | Apaļa |
| **Operatora veids** | ar fiksāciju |
| **Operatora profils** | melns standarta rokturis |
| **Operatora pozīcijas informācija** | 2 pozīcijas 90° |
| **Kontaktligzdas tips** | 1 NO |
| **Pozitīvs atvērums** | bez |

## Papildinošs

| | |
|---|---|
| **CAD kopējais platums** | 29 mm |
| **CAD kopējais augstums** | 29 mm |
| **CAD kopējais dziļums** | 68,5 mm |
| **Termiņļu apraksts ISO nr.1** | (13-14)NO |
| **Ierīces montāža** | fiksācijas caurums - diametrs: 22,5 mm 22,3 +0,4/0 atbilst IEC 60947-1 |
| **Fiksācijas centrs** | >= 30 x 40 mm ( atbalsta panelis ) metāls - biezums: 1…6 mm<br>>= 30 x 40 mm ( atbalsta panelis ) plastmasas - biezums: 2…6 mm |
| **Fiksācijas režīms** | fiksācijas uzgrieznis : 2…2,4 Nm |
| **Kontakta darbība** | Lēns pārtraukums |
| **Mehāniskā izturība** | 300000 cikli |
| **Savienojumi - termiņļi** | skrūvju skavu spailes , <= 2 x 1,5 mm² ar kabeļa galu atbilst IEC 60947-1<br>skrūvju skavu spailes , 1 x 0,34...2 x 2,5 mm² bez kabeļa gala atbilst IEC 60947-1 |
| **Pievilkšanas griezes moments** | 0,8…1,2 Nm atbilst IEC 60947-1 |
| **Skrūves galvas forma** | krusts saderīgs ar JIS Nr. 1<br>krusts saderīgs ar Philips nr 1<br>krusts saderīgs ar pozidriv Nr 1<br>rievots saderīgs ar plakans Ø 4 mm<br>rievots saderīgs ar plakans Ø 5,5 mm |
| **Aizsardzība pret īssavienojumu** | 4 A kasetnes drošinātājs veids gG atbilst IEC 60947-5-1 |

Ir sasniegts maksimālais salīdzināmo produktu skaits. Lūdzu, atveriet sadaļu Salīdzināt produktus #SAITE# un izdzēsiet kādu produktu, lai turpinātu.

| | |
|---|---|
| **[Ui] nominālais izolācijas spriegums** | 250 V (piesārņojuma pakāpe 3) atbilst IEC 60947-1 |
| **[Uimp] nominālais impulsu izturības spriegums** | 4 kV atbilst IEC 60947-1 |
| **[Ie] nominālā darba strāva** | 0,1 A pie 250 V , DC-13 , R300 atbilst IEC 60947-5-1<br>0,22 A pie 125 V , DC-13 , R300 atbilst IEC 60947-5-1<br>0,3 A pie 240 V , AC-14 , D300 atbilst IEC 60947-5-1<br>0,6 A pie 120 V , AC-14 , D300 atbilst IEC 60947-5-1 |
| **Elektriskā izturība** | 1000000 cikli , DC-13 , 0,3 A pie 24 V, darbības ātrums < 216000 cikls/mn , slodzes koeficients: 0,5 atbilst IEC 60947-5-1 C pielikums<br>1000000 cikli , AC-15 , 0,03 A pie 230 V, darbības ātrums < 216000 cikls/mn , slodzes koeficients: 0,5 atbilst IEC 60947-5-1 C pielikums<br>1000000 cikli , AC-15 , 0,09 A pie 240 V, darbības ātrums < 108000 cikls/mn , slodzes koeficients: 0,5 atbilst IEC 60947-5-1 C pielikums |
| **Elektriskā uzticamība** | λ < 10exp(-6) pie 17 V un 5 mA atbilst IEC 60947-5-4 |

## Vide

| | |
|---|---|
| **Aizsardzības ārstēšana** | TH |
| **Apkārtējā gaisa temperatūra uzglabāšanai** | -40…70 °C |
| **Apkārtējā gaisa temperatūra darbībai** | -25…70 °C |
| **Elektrības trieciena aizsardzības klase** | II klase conforming to IEC 61140 |
| **Enclosure Type** | UL type 3/12 |
| **Standarti** | CSA C22.2 Nr. 14<br>UL 508<br>IEC 60947-5-1<br>JIS C8201-5-1<br>IEC 60947-1<br>JIS C8201-1 |
| **Vibrācijas pretestība** | 5 gn (f= 2…500 Hz) atbilst IEC 60068-2-6 |
| **Triecienizturība** | 50 gn (ilgums = 11 ms) pie pussinusa viļņa paātrinājums atbilst IEC 60068-2-27<br>30 gn (ilgums = 18 ms) pie pussinusa viļņa paātrinājums atbilst IEC 60068-2-27 |

## Iepakošanas vienības

| | |
|---|---|
| **Pirmā iepakojuma vienības tips** | PCE |
| **Vienību skaits 1. iepakojumā** | 1 |
| **1. iepakojuma augstums** | 7,0 cm |
| **1. iepakojuma platums** | 3,2 cm |
| **1. iepakojuma garums** | 3,2 cm |
| **1. iepakojuma svars** | 28,0 g |
| **Otrā iepakojuma vienības tips** | BAG |
| **Vienību skaits 2. iepakojumā** | 10 |
| **2. iepakojuma augstums** | 3,0 cm |
| **2. iepakojuma platums** | 7,0 cm |
| **2. iepakojuma garums** | 3,0 cm |
| **2. iepakojuma svars** | 288,0 g |
| **Trešā iepakojuma vienības tips** | S01 |
| **Vienību skaits 3. iepakojumā** | 100 |
| **3. iepakojuma augstums** | 15 cm |
| **3. iepakojuma platums** | 15 cm |

| | |
|---|---|
| **3. iepakojuma garums** | 40 cm |
| **3. iepakojuma svars** | 3,08 kg |

## Līguma garantija

| | |
|---|---|
| **Garantija (mēnešos)** | 18 |

## Environmental Data

Schneider Electric mērķis ir līdz 2050. gadam sasniegt nulles emisiju statusu, izmantojot piegādes ķēdes partnerību, zemākas ietekmes materiālus un cirkularitāti, izmantojot mūsu pašreizējo kampaņu "Use Better, Use Longer, Use Again", lai pagarinātu produktu kalpošanas laiku un to pārstrādājamību.

Environmental Data skaidrojums >

Kā mēs novērtējam produktu ilgtspēju >

### Ietekme uz vidi

| | |
|---|---|
| Kopējā dzīves cikla oglekļa pēda | **0.4 kg CO2 eq.** |
| Ražošanas posma oglekļa pēdas nospiedums [A1–A3] | **0.3 kg CO2 eq.** |
| Izplatīšanas posma oglekļa pēdas nospiedums [A4] | **0 kg CO2 eq.** |
| Uzstādīšanas posma oglekļa pēdas nospiedums [A5] | **0 kg CO2 eq.** |
| Lietošanas posma oglekļa pēdas nospiedums [B2, B3, B4, B6] | **0 kg CO2 eq.** |
| Dzīves cikla beigu posma oglekļa pēdas nospiedums [C1–C4] | **0.1 kg CO2 eq.** |
| Vides informācijas publiskošana | **Produkta ietekme uz vidi** |

## Use Better

### Materiāli un iepakojums

| | |
|---|---|
| Iepakojums izgatavots no pārstrādāta kartona | **Jā** |
| Iepakojums bez plastmasas | **Nē** |
| ES RoHS direktīva | **Atbilst** |
| REACh regula | **Nesatur ļoti bīstamas vielas virs moteiktās normas** |

## Use Again

### Pārsaiņošana un atkārtota ražošana

| | |
|---|---|
| Pārstrādājamības potenciāls, % | **27** |
| Cirkularitātes profils | **Informācija par ekspluatācijas izbeigšanu** |
| Atgriešana | **Jā** |
| WEEE marķējums | **Eiropas Savienības tirgū no šī produkta ir jāatbrīvojas, ievērojot noteiktu atkritumu savākšanas kārtību, un produkts nedrīkst nonākt sadzīves atkritumu tvertnēs.** |

Dimensions Drawings

## Selector Switch, Standard Handle

### Dimensions

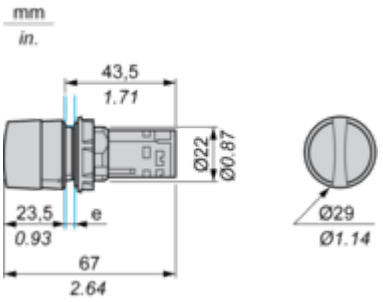


**e** Support panel thickness: 1 to 6 mm/0.4 to 0.24 in. (metal), 2 to 6 mm/0.8 to 0.24 in. (plastic).

Mounting and Clearance

**Panel cut-out**

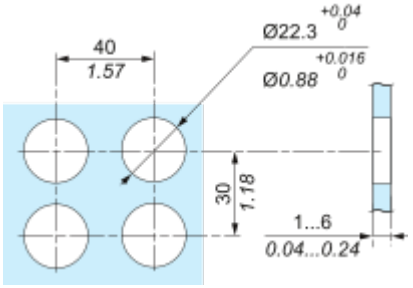

## “U” Type Tag Connection

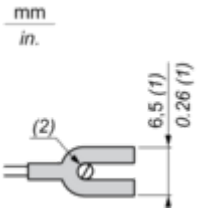


**(1)** 6.5 mm/0.26 in. recommended, 7 mm/0.28 in. max.
**(2)** M3 screw clamp terminal.

Connections and Schema

**Wiring Diagram**



Image of product / Alternate images

**Alternative**






# Produkta datu lapa XB7ND21





Image of product in real life situation

