# Produktdatenblatt

Spezifikationen



## Schlüsselschalter, Harmony XB7, Monoblock, Kunststoff, Ø22mm, schwarz, 1S, 2 Stellungen, Schraubklemme

XB7NG21

**EAN Code: 3606480470271**

## Hauptmerkmale

| | |
|---|---|
| **Baureihe** | Harmony XB7 |
| **Produkt- oder Komponententyp** | Wahlschalter |
| **Kurzbezeichnung des Geräts** | XB7 |
| **Montagedurchmesser** | 22 mm |
| **Verkauf je unteilbare Menge** | 10 |
| **Produktgewicht** | 0,05 kg |
| **Schutzart (IP)** | IP20 (Rückseite) entspricht IEC 60529<br>IP65 (Vorderseite) entspricht IEC 60529 |
| **Form des Signaleinheitkopfes** | Rund |
| **Operatortyp** | rastend |
| **Betriebs-Positionsinformation** | 2 Positionen 90° |
| **Typ der Verriegelung** | Schlüssel 455 |
| **Schlüsselabzugposition** | Links |
| **Art und Zusammensetzung der Kontakte** | 1 Schließer |
| **Positive Öffnung** | Ohne |

## Zusatzmerkmale

| | |
|---|---|
| **CAD-Gesamtbreite** | 29 mm |
| **CAD-Gesamthöhe** | 29 mm |
| **CAD-Gesamttiefe** | 83 mm |
| **Klemmenbeschreibung ISO Nr. 1** | (13-14)S |
| **Gehäusevariante** | Befestigungsbohrung - Durchmesser: 22,5 mm 22,3 +0,4/0 entspricht IEC 60947-1 |
| **Befestigungsmitte** | >= 30 x 40 mm (Trägerplatte) Metall - Dicke: 1…6 mm<br>>= 30 x 40 mm (Trägerplatte) Kunststoff - Dicke: 2…6 mm |
| **Befestigungsmodus** | Befestigungsmutter: 2…2,4 Nm |
| **Betrieb der Kontakte** | Gestuft schaltend |
| **Mechanische Lebensdauer** | 300000 Zyklen |
| **Anschlüsse - Klemmen** | Schraubklemmen, <= 2 x 1,5 mm² mit Kabelende entspricht IEC 60947-1<br>Schraubklemmen, 1 x 0,34-2 x 2,5 mm² ohne Kabelende entspricht IEC 60947-1 |
| **[M] Anzugsdrehmoment** | 0,8…1,2 Nm entspricht IEC 60947-1 |

Bruttopreisliste für Deutschland zuzüglich Zuschläge, Frachtkosten und Mehrwertsteuer, gültig ab dem 1. Januar 2024. Irrtum und Änderungen vorbehalten. Es gelten die AGBs der Schneider Electric GmbH.

Haftungsausschluss: Diese Dokumentation dient nicht als Ersatz für die Beurteilung der Eignung oder Verlässlichkeit dieser Produkte für bestimmte Verwendungsbereiche des Benutzers und darf nicht zu diesem Zweck verwendet werden.

| | |
|---|---|
| **Schraubenkopfform** | Kreuzweise kompatibel mit JIS Nr. 1 Schraubenzieher<br>Kreuzweise kompatibel mit Philips Nr. 1 Schraubenzieher<br>Kreuzweise kompatibel mit Position Nr. 1 Schraubenzieher<br>Geschlitzt kompatibel mit flach Ø 4 mm Schraubenzieher<br>Geschlitzt kompatibel mit flach Ø 5,5 mm Schraubenzieher |
| **Kurzschlussschutz** | 4 A Patronensicherung Typ gG entspricht IEC 60947-5-1 |
| **[Ui] Bemessungs-Isolationsspannung** | 250 V (Verschmutzungsgrad 3) entspricht IEC 60947-1 |
| **[Uimp] Bemessungs-Stoßspannungsfestigkeit** | 4 kV entspricht IEC 60947-1 |
| **[Ie] Bemessungs-Betriebsstrom** | 0,1 A bei 250 V, DC-13, R300 entspricht IEC 60947-5-1<br>0,22 A bei 125 V, DC-13, R300 entspricht IEC 60947-5-1<br>0,3 A bei 240 V, AC-14, D300 entspricht IEC 60947-5-1<br>0,6 A bei 120 V, AC-14, D300 entspricht IEC 60947-5-1 |
| **Elektrische Lebensdauer** | 1000000 Zyklen, DC-13, 0,3 A bei 24 V, Betriebsgeschwindigkeit <216000 cyc/mn, Lastfaktor: 0,5 entspricht IEC 60947-5-1, Anhang C<br>1000000 Zyklen, AC-15, 0,03 A bei 230 V, Betriebsgeschwindigkeit <216000 cyc/mn, Lastfaktor: 0,5 entspricht IEC 60947-5-1, Anhang C<br>1000000 Zyklen, AC-15, 0,09 A bei 240 V, Betriebsgeschwindigkeit <108000 cyc/mn, Lastfaktor: 0,5 entspricht IEC 60947-5-1, Anhang C |
| **Elektrische Zuverlässigkeit** | Λ < 10exp(-6) bei 17 V und 5 mA entspricht IEC 60947-5-4 |

## Montage

| | |
|---|---|
| **Beschichtung** | TH |
| **Umgebungstemperatur bei Lagerung** | -40…70 °C |
| **Umgebungstemperatur bei Betrieb** | -25…70 °C |
| **Schutzklasse für Stromschläge** | Klasse II conforming to IEC 61140 |
| **Enclosure Type** | UL type 3/12 |
| **Normen** | IEC 60947-1<br>IEC 60947-5-1<br>UL 508<br>JIS C8201-5-1<br>CSA C22.2 Nr. 14<br>JIS C8201-1 |
| **Vibrationsfestigkeit** | 5 gn (f= 2…500 Hz) entspricht IEC 60068-2-6 |
| **Stoßfestigkeit** | 50 gn (Dauer = 11 ms) für Sinushalbwellenbeschleunigung entspricht IEC 60068-2-27<br>30 gn (Dauer = 18 ms) für Sinushalbwellenbeschleunigung entspricht IEC 60068-2-27 |

## Verpackungseinheiten

| | |
|---|---|
| **VPE 1 Art** | PCE |
| **Anzahl der Geräte pro Packung** | 1 |
| **VPE 1 Höhe** | 2,500 cm |
| **VPE 1 Breite** | 2,500 cm |
| **VPE 1 Länge** | 6,000 cm |
| **Verpackungsgewicht (Lbs)** | 55,000 g |
| **VPE 2 Art** | BB1 |
| **VPE 2 Menge** | 10 |
| **VPE 2 Höhe** | 3,000 cm |
| **VPE 2 Breite** | 15,000 cm |
| **VPE 2 Länge** | 19,000 cm |

| | |
|---|---|
| **VPE 2 Gewicht** | 535,000 g |
| **VPE 3 Art** | S01 |
| **VPE 3 Menge** | 100 |
| **VPE 3 Höhe** | 15 cm |
| **VPE 3 Breite** | 15 cm |
| **VPE 3 Länge** | 40 cm |
| **VPE 3 Gewicht** | 5,640 kg |

## Vertragliche Gewährleistung

| | |
|---|---|
| **Garantie (in Monaten)** | 18 |

## Environmental Data

Schneider Electric hat sich zum Ziel gesetzt, den Net Zero-Status bis 2050 durch Lieferkettenpartnerschaften, Materialien mit geringerer Auswirkung und Kreislaufbildung über unsere laufende Kampagne "Use Better, Use Longer, Use Again" zu erreichen, um die Lebensdauer und Recyclingfähigkeit der Produkte zu verlängern.

Erläuterung der Environmental Data >

Wie wir die Produktnachhaltigkeit bewerten >

### Umweltbilanz

| | |
|---|---|
| Total lifecycle Carbon footprint | **0.6 kg CO2 eq.** |
| $CO_2$-Fußabdruck der Herstellungsphase [A1 bis A3] | **0.5 kg CO2 eq.** |
| $CO_2$-Fußabdruck der Distributionsphase [A4] | **0 kg CO2 eq.** |
| $CO_2$-Fußabdruck der Installationsphase [A5] | **0 kg CO2 eq.** |
| $CO_2$-Fußabdruck der Nutzungsphase [B2, B3, B4, B6] | **0 kg CO2 eq.** |
| $CO_2$-Fußabdruck der End-of-Life-Phase [C1 bis C4] | **0.1 kg CO2 eq.** |
| Umweltproduktdeklaration | **Produktumweltprofil** |

## Use Better

### Materialien und Verpackung

| | |
|---|---|
| Verpackung mit Recycling-Karton | **Ja** |
| Verpackung ohne Kunststoff | **Nein** |
| SCIP-Nummer | **B09f62f7-e56e-41e4-9edf-37db216c4a82** |
| EU-RoHS-Richtlinie | **Freistellungskonform** |
| REACh-Verordnung | **Produkt beinhaltet besorgniserregende Stoffe (SVHC) über dem Schwellwert** |

## Use Again

### Reproduktion

| | |
|---|---|
| Recyclingfähigkeitspotential in % | **27** |
| Circular Econmomy-Eignung | **Entsorgungsinformationen** |
| Rücknahme | **Ja** |
| WEEE-Kennzeichnung | **Das Produkt muss entsprechend bestimmter Hinweise auf Märkten der Europäischen Union entsorgt werden und darf nicht in Haushaltsabfälle gelangen.** |

## Maßzeichnungen

### Schlüsselschalter

### Abmessungen

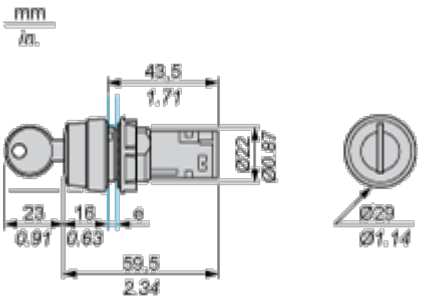


e Stärke der Trägerplatte: 1 bis 6 mm / 0.4 bis 0.24 in. (Metall), 2 bis 6 mm / 0.8 bis 0.24 in. (Kunststoff)

Montage und Abstand

## Montage

### Durchmesser der fertigen Befestigungslöcher

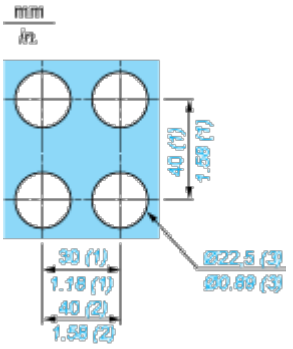


(1) Minimalwert.

(2) 40 mm / 1.58 in. nur für Notausschalter

(3) Standardwert: Ø 22,3 (0; + 0,4) mm / Ø 0.88 (0; + 0.02) in.

## Anschluss mit U-Steckerfahne

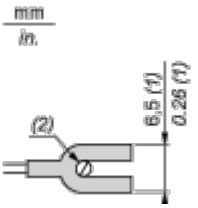


(1) 6,5 mm / 0.26 in. empfohlen, 7 mm / 0.28 in. max.

(2) M3-Schraubklemme

Anschlüsse und Schema

**Verdrahtungsplan**



Image of product / Alternate images

**Alternative**







