Produkta datu lapa

Specifikācijas



Spiedpoga, Harmony 9001K, metāls, sēne 41mm, sarkana, 30mm, 2 pozīcijas, spiedvelk, 1NC

9001KR9RH6

Galvenā

Produktu klāsts	Harmony 9001K
Produkta vai sastāvdaļas veids	Spiedpoga
Ierīces īsais nosaukums	9001 tūkst
Operatora veids	push-pull
Operatora profils	sarkans sēnes Ø 41 mm , neatzīmēts

Papildinošs

Rāmja materiāls	Metāls
Montāžas diametrs	30 mm
CAD kopējais platums	54 mm
CAD kopējais augstums	103 mm
CAD kopējais dziļums	74 mm
Neto svars	0,141 kg
Darba pozīcija	Jebkura pozīcija
Signalizācijas vienības galvas forma	Apaļa
Galvas materiāls	Plastmasas
Operatora papildu informācija	Skrūvējama plastmasa
Operatora pozīcijas informācija	2 pozīcijas
Kontaktligzdas tips	1 NC
Pozitīvs atvērums	ar atbilst IEC 60947-5-2
Mehāniskā izturība	5000000 cikli
Savienojumi - termināļi	skrūvju skavu spailes , 1 x 0,22...2 x 1,5 mm² atbilst IEC 60947-1
Pievilkšanas griezes moments	0,8 Nm atbilst IEC 60947-1
Skrūves galvas forma	krusteniski rievots
Kontaktligzdas materiāls	Sudraba sakausējuma kontakti
Aizsardzība pret īssavienojumu	10 A kasetnes drošinātājs atbilst IEC 60947-5-1
[Ith] parastā brīvā gaisa termiskā strāva	10 A
[Ui] nominālais izolācijas spriegums	250 V (piesārņojuma pakāpe 3) atbilst IEC 60947-1
[Uimp] nominālais impulsu izturības spriegums	2,5 kV atbilst IEC 60947-1
[Ie] nominālā darba strāva	3 A pie 240 V , AC-15 , A600-Q600 atbilst NEMA 0,55 A pie 125 V , DC-13 , A600-Q600 atbilst NEMA

Ir sasniegts maksimālais saīdzināmo produktu skaits. Lūdzu, atveriet sadaļu Saīdzināt produktus #SAITE# un izdzēsiet kādu produktu, lai turpinātu.

[Icm] nominālā īssavienojumu veidošanas jauda	12 kApie 120 V AC-15 , 7200 VA 0,1 kApie 600 V DC-13 0,27 kApie 250 V DC-13 0,55 kApie 125 V DC-13
Nominālā pārrāvuma jauda	3 kApie 240 V AC-15 , 720 VA 6 kApie 120 V AC-15 , 720 VA 1,2 kApie 600 V AC-15 , 720 VA 1,5 kApie 480 V AC-15 , 720 VA 0,1 kApie 600 V DC-13 0,27 kApie 250 V DC-13 0,55 kApie 125 V DC-13
Ierīces prezentācija	Nokomplektēts produkts
Vāciņa/operatora vai objektīva krāsa	Sarkans
Operatora profils	Sēnes Ø 41 mm
Operatora veids	Push-pull
Izmērs	30 mm

Vide

Aizsardzības ārstēšana	TC
Apkārtējā gaisa temperatūra uzglabāšanai	-40…70 °C
Apkārtējā gaisa temperatūra darbībai	-25…70 °C
Pārsprieguma kategorija	II klase atbilst IEC 61140
IP aizsardzības pakāpe	IP65/IP66
NEMA aizsardzības pakāpe	NEMA 1 NEMA 12 NEMA 13 NEMA 2 NEMA 3 NEMA 3R NEMA 4 NEMA 6
Standarti	IEC 60947-5-1 IEC 60947-1 IEC 60947-5-4 JIS C 4520 JIS C 852 UL 508 CSA C22.2 Nr. 14
Produkta sertifikācija	NEMA UL 508
Vibrācijas pretestība	7 gn (f= 2…500 Hz) atbilst IEC 60068-2-6
Triecienizturība	50 gn atbilst IEC 60068-2-27

Iepakošanas vienības

Pirmā iepakojuma vienības tips	PCE
Vienību skaits 1. iepakojumā	1
1. iepakojuma augstums	5,500 cm
1. iepakojuma platums	4,700 cm
1. iepakojuma garums	9,200 cm
1. iepakojuma svars	135,000 g
Otrā iepakojuma vienības tips	S01
Vienību skaits 2. iepakojumā	16

2. iepakojuma augstums	15,000 cm
2. iepakojuma platums	15,000 cm
2. iepakojuma garums	40,000 cm
2. iepakojuma svars	2,258 kg

Līguma garantija

Garantija (mēnešos)	18

Environmental Data

Schneider Electric mērķis ir līdz 2050. gadam sasniegt nulles emisiju statusu, izmantojot piegādes ķēdes partnerību, zemākas ietekmes materiālus un cirkularitāti, izmantojot mūsu pašreizējo kampaņu "Use Better, Use Longer, Use Again", lai pagarinātu produktu kalpošanas laiku un to pārstrādājamību.

Environmental Data skaidrojums >

Kā mēs novērtējam produktu ilgtspēju >

Ietekme uz vidi

Vides informācijas publiskošana	Produkta ietekme uz vidi

Use Better

Materiāli un iepakojums

Iepakojums izgatavots no pārstrādāta kartona	Jā
Iepakojums bez plastmasas	Jā
SCIP numurs	3266fab5-1895-4f49-ad9c-2570b3476282
ES RoHS direktīva	Atbilst, Izmantojot Izņēmumu
REACh regula	Atsauce satur vielas virs noteiktās normas, kas rada ļoti lielas bažas

Use Again

Pārsaiņošana un atkārtota ražošana

Cirkularitātes profils	Informācija par ekspluatācijas izbeigšanu
Atgriešana	Jā
WEEE marķējums	Eiropas Savienības tirgū no šī produkta ir jāatbrīvojas, ievērojot noteiktu atkritumu savākšanas kārtību, un produkts nedrīkst nonākt sadzīves atkritumu tvertnēs.

Dimensions Drawings

Dimensions

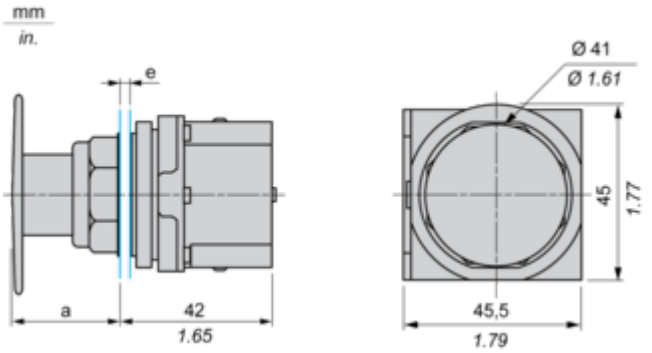

e panel thickness: 1 to 6 mm / 0.04 to 0.24 in.
a 32 mm / 1.26 in.

Mounting and Clearance

Contact Block Mounting Position

Top and Rear views

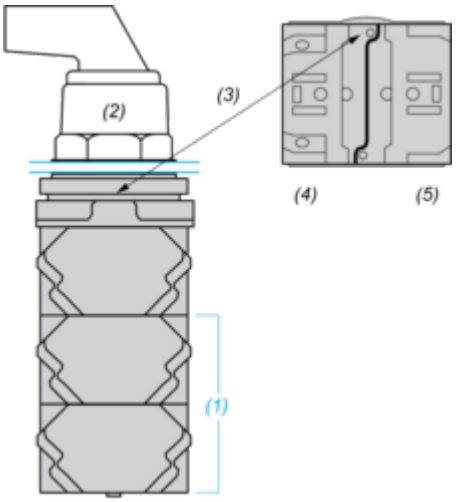

(1) It is possible to mount up to 3 levels of contacts blocks (maximum of 6 contacts blocks)
(2) Operator
(3) Locating notch
(4) Side 1
(5) Side 2

Panel Cut-Out

Clearance

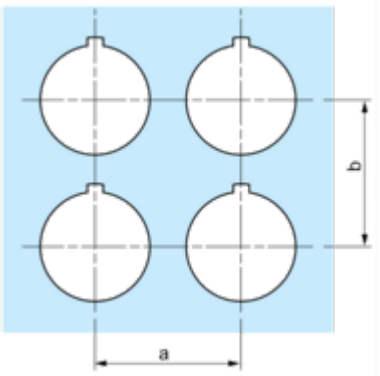

Legend plate	a min.		b min.	
	mm	in.	mm	in.
9001KN2••	57.2	2.25	44.5	1.75
9001KN3••	57.2	2.25	50.8	2.00

Individual Cut-outs Details

2 alternatives

