# Produktdatenblatt

Spezifikationen



## Not-Aus/Not-Halt-Schalter, Harmony XB4, Metall, 22mm, rot, Pilz 40mm, Schlüsselentriegelung, 1Ö

XB4BS9442

**EAN Code: 3606480623721**

## Hauptmerkmale

| | |
|---|---|
| **Baureihe** | Harmony XB4 |
| **Produkt- oder Komponententyp** | Not-Aus-Taster<br>Not-Aus-Taster |
| **Kurzbezeichnung des Geräts** | XB4 |
| **Blendenmaterial** | Chrom-beschichtetes Metall |
| **Haltekragenmaterial** | Zamak |
| **Montagedurchmesser** | 22,5 mm |
| **Verkauf je unteilbare Menge** | 1 |
| **Form des Signaleinheitkopfes** | Rund |
| **Operatortyp** | Auslösung und mechanische Verriegelung |
| **Typ des Frontelements** | Standard |
| **Rückstellung** | Schlüsselentriegelung |
| **Betriebsprofil** | Rot Pilz Ø 40 mm, unbeschriftet |
| **Typ der Verriegelung** | Schlüssel 455 |
| **Schlüsselabzugposition** | Mitte |
| **Betrieb der Kontakte** | Gestuft schaltend |
| **Anschlüsse - Klemmen** | Schraubklemmen, <= 2 x 1,5 mm² mit Kabelende entspricht IEC 60947-1<br>Schraubklemmen, >= 1 x 0,22 mm² ohne Kabelende entspricht IEC 60947-1 |

## Zusatzmerkmale

| | |
|---|---|
| **Höhe** | 47 mm |
| **Breite** | 40 mm |
| **Tiefe** | 104 mm |
| **Klemmenbeschreibung ISO Nr. 1** | (21-22)Ö |
| **Produktgewicht** | 0,133 kg |
| **Widerstandsfähigkeit gegen Hochdruckreiniger** | 7000000 Pa bei 55 °C, Entfernung: 0,1 m |
| **Art und Zusammensetzung der Kontakte** | 1 Öffner |
| **Verwendung der Kontakte** | Standardkontakte |
| **Positive Öffnung** | Mit entspricht IEC 60947-5-1, Anhang K |
| **Betriebsweg** | 1,5 mm (Öffner, wechselnder elektrischer Zustand)<br>4,3 mm (Gesamtweg) |
| **Mechanische Lebensdauer** | 300000 Zyklen |
| **[M] Anzugsdrehmoment** | 0,8…1,2 Nm entspricht IEC 60947-1 |

Bruttopreisliste für Deutschland zuzüglich Zuschläge, Frachtkosten und Mehrwertsteuer, gültig ab dem 1. Januar 2024. Irrtum und Änderungen vorbehalten. Es gelten die AGBs der Schneider Electric GmbH.

Haftungsausschluss: Diese Dokumentation dient nicht als Ersatz für die Beurteilung der Eignung oder Verlässlichkeit dieser Produkte für bestimmte Verwendungsbereiche des Benutzers und darf nicht zu diesem Zweck verwendet werden.

| | |
|---|---|
| **Schraubenkopfform** | Kreuzweise kompatibel mit Philips Nr. 1 Schraubenzieher<br>Kreuzweise kompatibel mit Position Nr. 1 Schraubenzieher<br>Geschlitzt kompatibel mit flach Ø 4 mm Schraubenzieher<br>Geschlitzt kompatibel mit flach Ø 5,5 mm Schraubenzieher |
| **Kontaktmaterial** | Silberlegierung (Ag/Ni) |
| **Kurzschlussschutz** | 10 A Patronensicherung Typ gG entspricht IEC 60947-5-1 |
| **[Ith] Konventioneller thermischer Strom in freier Luft** | 10 A entspricht IEC 60947-5-1 |
| **[Ui] Bemessungs-Isolationsspannung** | 600 V (Verschmutzungsgrad 3) entspricht IEC 60947-1 |
| **[Uimp] Bemessungs-Stoßspannungsfestigkeit** | 6 kV entspricht IEC 60947-1 |
| **[Ie] Bemessungs-Betriebsstrom** | 3 A bei 240 V, AC-15, A600 entspricht IEC 60947-5-1<br>6 A bei 120 V, AC-15, A600 entspricht IEC 60947-5-1<br>0,1 A bei 600 V, DC-13, Q600 entspricht IEC 60947-5-1<br>0,27 A bei 250 V, DC-13, Q600 entspricht IEC 60947-5-1<br>0,55 A bei 125 V, DC-13, Q600 entspricht IEC 60947-5-1<br>1,2 A bei 600 V, AC-15, A600 entspricht IEC 60947-5-1 |
| **Elektrische Lebensdauer** | 1000000 Zyklen, AC-15, 2 A bei 230 V, Betriebsgeschwindigkeit <3600 cyc/h, Lastfaktor: 0,5 entspricht IEC 60947-5-1, Anhang C<br>1000000 Zyklen, AC-15, 3 A bei 120 V, Betriebsgeschwindigkeit <3600 cyc/h, Lastfaktor: 0,5 entspricht IEC 60947-5-1, Anhang C<br>1000000 Zyklen, AC-15, 4 A bei 24 V, Betriebsgeschwindigkeit <3600 cyc/h, Lastfaktor: 0,5 entspricht IEC 60947-5-1, Anhang C<br>1000000 Zyklen, DC-13, 0,2 A bei 110 V, Betriebsgeschwindigkeit <3600 cyc/h, Lastfaktor: 0,5 entspricht IEC 60947-5-1, Anhang C<br>1000000 Zyklen, DC-13, 0,5 A bei 24 V, Betriebsgeschwindigkeit <3600 cyc/h, Lastfaktor: 0,5 entspricht IEC 60947-5-1, Anhang C |
| **Elektrische Zuverlässigkeit** | Λ < 10exp(-6) bei 5 V und 1 mA bei sauberer Umgebung entspricht IEC 60947-5-4<br>Λ < 10exp(-8) bei 17 V und 5 mA bei sauberer Umgebung entspricht IEC 60947-5-4 |
| **Gerätedarstellung** | Vollständiges Produkt |

# Montage

| | |
|---|---|
| **Beschichtung** | TH |
| **Umgebungstemperatur bei Lagerung** | -40…70 °C |
| **Umgebungstemperatur bei Betrieb** | -40…70 °C |
| **Schutzklasse für Stromschläge** | Klasse I conforming to IEC 60536 |
| **Schutzart (IP)** | IP66 entspricht IEC 60529<br>IP67<br>IP69<br>IP69K |
| **Enclosure Type** | UL type 4X/13 |
| **Schutzart (IK)** | IK03 entspricht IEC 50102 |
| **Normen** | IEC 60947-1<br>IEC 60947-5-5<br>JIS C8201-5-1<br>IEC 60947-5-4<br>IEC 60364-5-53<br>IEC 60204-1<br>UL 508<br>IEC 60947-5-1<br>CSA C22.2 Nr. 14<br>ISO 13850<br>JIS C8201-1 |
| **Produktzertifizierungen** | CSA<br>LROS (Lloyds register of shipping)<br>BV<br>UL-gelistet<br>DNV |
| **Vibrationsfestigkeit** | 5 gn (f= 2…500 Hz) entspricht IEC 60068-2-6 |

| | |
|---|---|
| **Stoßfestigkeit** | 30 gn (Dauer = 18 ms) für Sinushalbwellenbeschleunigung entspricht IEC 60068-2-27<br>50 gn (Dauer = 11 ms) für Sinushalbwellenbeschleunigung entspricht IEC 60068-2-27 |

## Verpackungseinheiten

| | |
|---|---|
| **VPE 1 Art** | PCE |
| **Anzahl der Geräte pro Packung** | 1 |
| **VPE 1 Höhe** | 9,000 cm |
| **VPE 1 Breite** | 5,300 cm |
| **VPE 1 Länge** | 4,300 cm |
| **Verpackungsgewicht (Lbs)** | 151,000 g |
| **VPE 2 Art** | S03 |
| **VPE 2 Menge** | 80 |
| **VPE 2 Höhe** | 30,000 cm |
| **VPE 2 Breite** | 30,000 cm |
| **VPE 2 Länge** | 40,000 cm |
| **VPE 2 Gewicht** | 12,572 kg |
| **VPE 3 Art** | P06 |
| **VPE 3 Menge** | 640 |
| **VPE 3 Höhe** | 75,000 cm |
| **VPE 3 Breite** | 60,000 cm |
| **VPE 3 Länge** | 80,000 cm |
| **VPE 3 Gewicht** | 110,204 kg |

## Vertragliche Gewährleistung

| | |
|---|---|
| **Garantie (in Monaten)** | 18 |

## Environmental Data

Schneider Electric hat sich zum Ziel gesetzt, den Net Zero-Status bis 2050 durch Lieferkettenpartnerschaften, Materialien mit geringerer Auswirkung und Kreislaufbildung über unsere laufende Kampagne "Use Better, Use Longer, Use Again" zu erreichen, um die Lebensdauer und Recyclingfähigkeit der Produkte zu verlängern.

Erläuterung der Environmental Data >

Wie wir die Produktnachhaltigkeit bewerten >

### Umweltbilanz

| | |
|---|---|
| Total lifecycle Carbon footprint | **1 kg CO2 eq.** |
| $CO_2$-Fußabdruck der Herstellungsphase [A1 bis A3] | **1 kg CO2 eq.** |
| $CO_2$-Fußabdruck der Distributionsphase [A4] | **0 kg CO2 eq.** |
| $CO_2$-Fußabdruck der Installationsphase [A5] | **0 kg CO2 eq.** |
| $CO_2$-Fußabdruck der Nutzungsphase [B2, B3, B4, B6] | **0 kg CO2 eq.** |
| $CO_2$-Fußabdruck der End-of-Life-Phase [C1 bis C4] | **0 kg CO2 eq.** |
| Umweltproduktdeklaration | Produktumweltprofil |

## Use Better

### Materialien und Verpackung

| | |
|---|---|
| Durchschnittlicher Prozentsatz des recycleten Kunststoffgehaltes | **16 %** |
| Durchschnittlicher Prozentsatz des recycelten Metallgehaltes | **20 %** |
| Verpackung mit Recycling-Karton | **Ja** |
| Verpackung ohne Kunststoff | **Ja** |
| SCIP-Nummer | **70419cd7-c760-46b8-87e9-92c66dfe6f15** |
| EU-RoHS-Richtlinie | Freistellungskonform |
| REACh-Verordnung | Produkt beinhaltet besorgniserregende Stoffe (SVHC) über dem Schwellwert |

## Use Longer

### Verlängerung der Lebensdauer

| | |
|---|---|
| Produktreparaturindex | **A** |

## Use Again

### Reproduktion

| | |
|---|---|
| Recyclingfähigkeitspotential in % | **59** |
| Circular Econmomy-Eignung | Entsorgungsinformationen |
| Rücknahme | **Ja** |
| WEEE-Kennzeichnung | **Das Produkt muss entsprechend bestimmter Hinweise auf Märkten der Europäischen Union entsorgt werden und darf nicht in Haushaltsabfälle gelangen.** |

Dimensions Drawings

## Dimensions

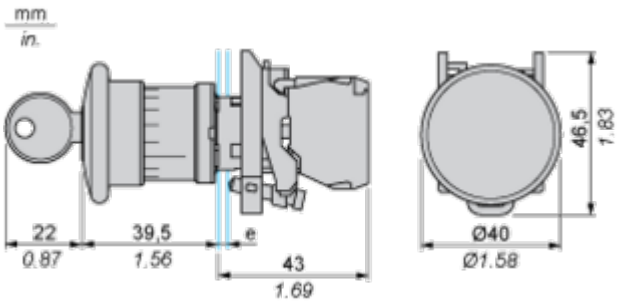


**e :** clamping thickness: 1 to 6 mm / 0.04 to 0.24 in.

## Mounting and Clearance

### Panel Cut-out for Pushbuttons, Switches and Pilot Lights (Finished Holes, Ready for Installation)

| Connection by Screw Clamp Terminals or Plug-in Connectors or on Printed Circuit Board | Connection by Faston Connectors |
|---|---|
| 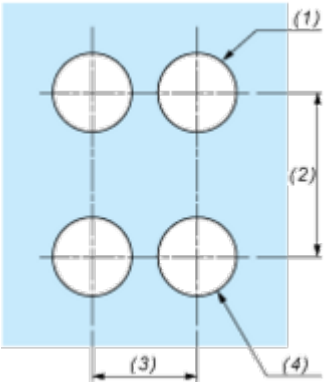 | 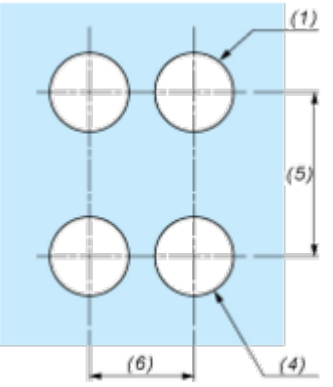 |

**(1)** Diameter on finished panel or support
**(2)** 40 mm min. / 1.57 in. min.
**(3)** 30 mm min. / 1.18 in. min.
**(4)** Ø 22.5 mm / 0.89 in. recommended (Ø 22.3 mm $_{0}^{+0.4}$ / 0.88 in. $_{0}^{+0.016}$)
**(5)** 45 mm min. / 1.78 in. min.
**(6)** 32 mm min. / 1.26 in. min.

Image of product / Alternate images

**Alternative**






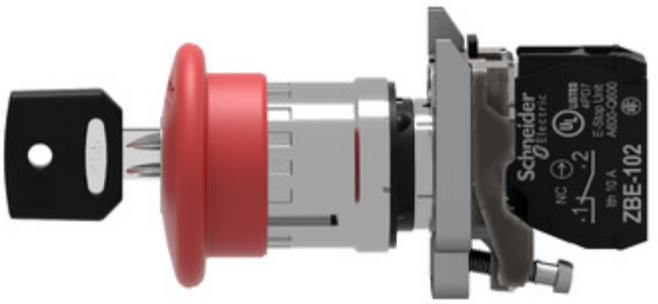
Schneider
ELECTRIC
NC
13
14
ZBE-102



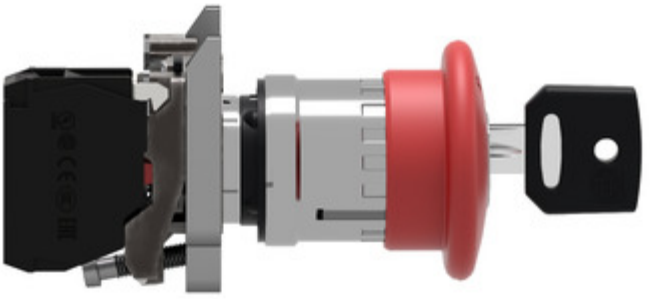


Schneider
Electric