Produktdatenblatt

Spezifikationen



Not-Aus Taster, D=16mm, beleuchtet, 24V

XB6ETI523P

EAN Code: 3606480597688

Hauptmerkmale

Baureihe	Harmony XB6E
Produkt- oder Komponententyp	Pilzdrucktaster mit Leuchtmelder, komplett
Kurzbezeichnung des Geräts	XB6E
Blendenmaterial	Kunststoff
Montagedurchmesser	16 mm
Form des Signaleinheitkopfes	Rund
Operatortyp	Auslöseaktion
Rückstellung	Ziehen zur Freigabe Drehentriegelung
Betriebsprofil	Rot Pilztaster Ø 32 mm
Art und Zusammensetzung der Kontakte	2 Öffner
Anschlüsse - Klemmen	Lötanschluss, Klemmkapazität: <= 0,75 mm² AWG 19

Zusatzmerkmale

Produktgewicht	0,0201 kg
Beschriftung	CE
Mechanische Lebensdauer	100000 Zyklen
[M] Anzugsdrehmoment	0,6…1 Nm
Kurzschlussschutz	6 A Sicherung Typ gG entspricht IEC 60269
Konventioneller thermischer Strom in freier Luft (Ith)	5 A
[Ui] Bemessungs-Isolationsspannung	250 V (Verschmutzungsgrad 3)
Isolationswiderstand	< 100 MOhm
[Uimp] Bemessungs-Stoßspannungsfestigkeit	2,5 kV
[Ie] Bemessungs-Betriebsstrom	1,5 A bei 120 V, AC-12, C300 entspricht IEC 60947-5-1 0,3 A bei 120 V, AC-15, C300 entspricht IEC 60947-5-1 1 A bei 240 V, AC-12, C300 entspricht IEC 60947-5-1 0,3 A bei 240 V, AC-15, C300 entspricht IEC 60947-5-1 1 A bei 24 V, DC-12, R300 entspricht IEC 60947-5-1 0,7 A bei 24 V, DC-13, R300 entspricht IEC 60947-5-1 0,2 A bei 125 V, DC-12, R300 entspricht IEC 60947-5-1 0,15 A bei 125 V, DC-13, R300 entspricht IEC 60947-5-1
Elektrische Lebensdauer	1000000 Zyklen 50000 Zyklen, DC-13

Montage

Umgebungstemperatur bei Lagerung	-40…70 °C

Bruttopreisliste für Deutschland zuzüglich Zuschläge, Frachtkosten und Mehrwertsteuer, gültig ab dem 1. Januar 2024. Irrtum und Änderungen vorbehalten. Es gelten die AGBs der Schneider Electric GmbH.

Haftungsausschluss: Diese Dokumentation dient nicht als Ersatz für die Beurteilung der Eignung oder Verlässlichkeit dieser Produkte für bestimmte Verwendungsbereiche des Benutzers und darf nicht zu diesem Zweck verwendet werden.

Umgebungstemperatur bei Betrieb	-10…55 °C
Schutzart (IP)	IP65 entspricht IEC 60529
Normen	JIS C8201-5-1 IEC 60947-5-1 GB 14048.5 IEC 60947-5-5 CSA C22.2 Nr. 14 UL 508 JIS C8201-1
Produktzertifizierungen	TÜV UR CCC
Vibrationsfestigkeit	+/- 0,7 mm (f= 10…500 Hz)
Stoßfestigkeit	500 m/s² für mechanische Lebensdauer

Verpackungseinheiten

VPE 1 Art	PCE
Anzahl der Geräte pro Packung	1
VPE 1 Höhe	6,6 cm
VPE 1 Breite	4,3 cm
VPE 1 Länge	4,3 cm
Verpackungsgewicht (Lbs)	27,9 g
VPE 2 Art	BAG
VPE 2 Menge	5
VPE 2 Höhe	4 cm
VPE 2 Breite	11 cm
VPE 2 Länge	20 cm
VPE 2 Gewicht	118 g
VPE 3 Art	S01
VPE 3 Menge	30
VPE 3 Höhe	15 cm
VPE 3 Breite	15 cm
VPE 3 Länge	40 cm
VPE 3 Gewicht	946 g

Vertragliche Gewährleistung

Garantie (in Monaten)	18

Environmental Data

Schneider Electric hat sich zum Ziel gesetzt, den Net Zero-Status bis 2050 durch Lieferkettenpartnerschaften, Materialien mit geringerer Auswirkung und Kreislaufbildung über unsere laufende Kampagne "Use Better, Use Longer, Use Again" zu erreichen, um die Lebensdauer und Recyclingfähigkeit der Produkte zu verlängern.

Erläuterung der Environmental Data >

Wie wir die Produktnachhaltigkeit bewerten >

Umweltbilanz

Total lifecycle Carbon footprint	**0.3 kg CO2 eq.**
CO_2-Fußabdruck der Herstellungsphase [A1 bis A3]	**0.2 kg CO2 eq.**
CO_2-Fußabdruck der Distributionsphase [A4]	**0 kg CO2 eq.**
CO_2-Fußabdruck der Installationsphase [A5]	**0 kg CO2 eq.**
CO_2-Fußabdruck der Nutzungsphase [B2, B3, B4, B6]	**0 kg CO2 eq.**
CO_2-Fußabdruck der End-of-Life-Phase [C1 bis C4]	**0 kg CO2 eq.**
Umweltproduktdeklaration	**Produktumweltprofil**

Use Better

Materialien und Verpackung

Verpackung mit Recycling-Karton	**Ja**
Verpackung ohne Kunststoff	**Nein**
EU-RoHS-Richtlinie	**Freistellungskonform**
REACh-Verordnung	**Produkt beinhaltet besorgniserregende Stoffe (SVHC) über dem Schwellwert**

Use Again

Reproduktion

Circular Econmomy-Eignung	**Entsorgungsinformationen**
Rücknahme	**Ja**
WEEE-Kennzeichnung	**Das Produkt muss entsprechend bestimmter Hinweise auf Märkten der Europäischen Union entsorgt werden und darf nicht in Haushaltsabfälle gelangen.**

Maßzeichnungen

Beleuchteter Not-Aus-Drucktaster

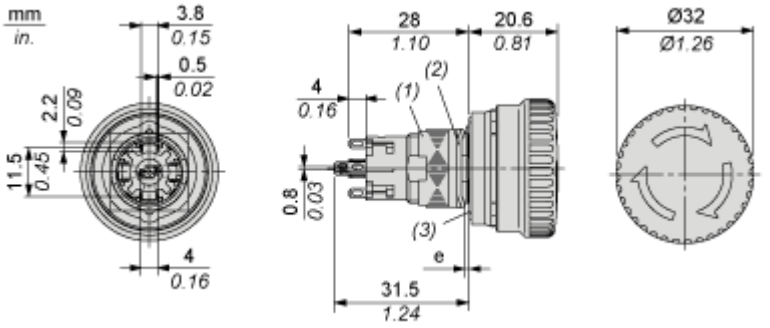

e: Stärke der Montageplatte: 0,5 bis 6 mm / 0.01 bis 0.23 in.

(1) Mutter

(2) Verdrehsichere Platte (Stärke: 0,6 mm / 0.02 in.)

(3) Dichtung (Stärke: 0,5 mm / 0.01 in.)

Montage und Abstand

Schalttafelausschnitt

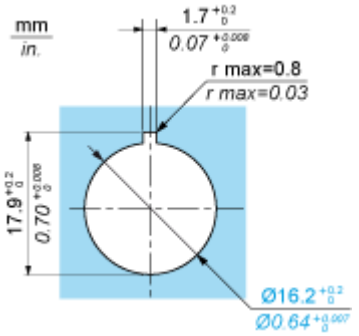

Mindestabstand für Not-Aus-Taster

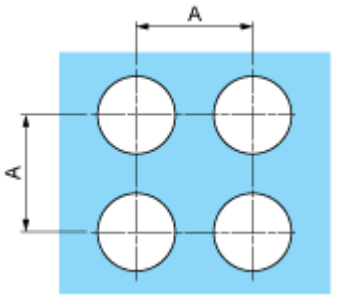

A: 41 mm / 1.61

Anschlüsse und Schema

Verdrahtungsplan

Beleuchteter Not-Aus-Drucktastenschalter

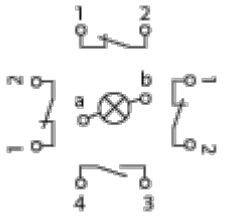

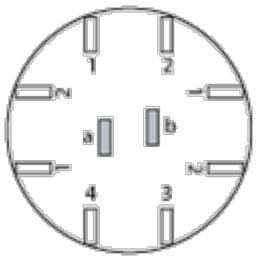

Klemmen 1-2:	NC-Kontaktklemmen (Öffner)
Klemmen 3-4:	NO-Kontaktklemmen (Schließer)
Klemmen a-b:	Lampenklemmen