Produktdatenblatt

Spezifikationen



Not-Aus Ø16mm, ohne Beleuchtung, Kopf Ø32mm, Dreh-/ Zieh-Entriegelung, 2 Ö

XB6ETN521P

EAN Code: 3606480597664

Hauptmerkmale

Baureihe	Harmony XB6E
Produkt- oder Komponententyp	Complete non-illuminated mushroom head pushbutton
Kurzbezeichnung des Geräts	XB6E
Blendenmaterial	Kunststoff
Montagedurchmesser	16 mm
Form des Signaleinheitkopfes	Rund
Operatortyp	Auslöseaktion
Rückstellung	Ziehen zur Freigabe Drehentriegelung
Betriebsprofil	Rot Pilztaster Ø 32 mm
Art und Zusammensetzung der Kontakte	2 Öffner
Anschlüsse - Klemmen	Lötanschluss, Klemmkapazität: <= 0,75 mm² AWG 19

Zusatzmerkmale

Produktgewicht	0,0194 kg
Beschriftung	CE
Mechanische Lebensdauer	100000 Zyklen
[M] Anzugsdrehmoment	0,6…1 Nm
Kurzschlussschutz	6 A Sicherung Typ gG entspricht IEC 60269
Konventioneller thermischer Strom in freier Luft (Ith)	5 A
[Ui] Bemessungs-Isolationsspannung	250 V (Verschmutzungsgrad 3)
Isolationswiderstand	< 100 MOhm
[Uimp] Bemessungs-Stoßspannungsfestigkeit	2,5 kV
[Ie] Bemessungs-Betriebsstrom	1,5 A bei 120 V, AC-12, C300 entspricht IEC 60947-5-1 0,3 A bei 120 V, AC-15, C300 entspricht IEC 60947-5-1 1 A bei 240 V, AC-12, C300 entspricht IEC 60947-5-1 0,3 A bei 240 V, AC-15, C300 entspricht IEC 60947-5-1 1 A bei 24 V, DC-12, R300 entspricht IEC 60947-5-1 0,7 A bei 24 V, DC-13, R300 entspricht IEC 60947-5-1 0,2 A bei 125 V, DC-12, R300 entspricht IEC 60947-5-1 0,15 A bei 125 V, DC-13, R300 entspricht IEC 60947-5-1
Elektrische Lebensdauer	1000000 Zyklen 50000 Zyklen, DC-13

Montage

Umgebungstemperatur bei Lagerung	-40…70 °C

Bruttopreisliste für Deutschland zuzüglich Zuschläge, Frachtkosten und Mehrwertsteuer, gültig ab dem 1. Januar 2024. Irrtum und Änderungen vorbehalten. Es gelten die AGBs der Schneider Electric GmbH.

Haftungsausschluss: Diese Dokumentation dient nicht als Ersatz für die Beurteilung der Eignung oder Verlässlichkeit dieser Produkte für bestimmte Verwendungsbereiche des Benutzers und darf nicht zu diesem Zweck verwendet werden.

Umgebungstemperatur bei Betrieb	-10…55 °C
Schutzart (IP)	IP65 entspricht IEC 60529
Normen	IEC 60947-5-5 UL 508 JIS C8201-5-1 CSA C22.2 Nr. 14 GB 14048.5 IEC 60947-5-1 JIS C8201-1
Produktzertifizierungen	UR CCC TÜV
Vibrationsfestigkeit	+/- 0,7 mm (f= 10…500 Hz)
Stoßfestigkeit	500 m/s² für mechanische Lebensdauer

Verpackungseinheiten

VPE 1 Art	PCE
Anzahl der Geräte pro Packung	1
VPE 1 Höhe	6,600 cm
VPE 1 Breite	4,300 cm
VPE 1 Länge	4,300 cm
Verpackungsgewicht (Lbs)	23,000 g
VPE 2 Art	BB1
VPE 2 Menge	5
VPE 2 Höhe	4,000 cm
VPE 2 Breite	11,000 cm
VPE 2 Länge	20,000 cm
VPE 2 Gewicht	115,000 g
VPE 3 Art	S01
VPE 3 Menge	30
VPE 3 Höhe	15 cm
VPE 3 Breite	15 cm
VPE 3 Länge	40 cm
VPE 3 Gewicht	928,000 g

Vertragliche Gewährleistung

Garantie (in Monaten)	18

Environmental Data

Schneider Electric hat sich zum Ziel gesetzt, den Net Zero-Status bis 2050 durch Lieferkettenpartnerschaften, Materialien mit geringerer Auswirkung und Kreislaufbildung über unsere laufende Kampagne "Use Better, Use Longer, Use Again" zu erreichen, um die Lebensdauer und Recyclingfähigkeit der Produkte zu verlängern.

Erläuterung der Environmental Data >

Wie wir die Produktnachhaltigkeit bewerten >

Umweltbilanz

Total lifecycle Carbon footprint	**0.3 kg CO2 eq.**
CO_2-Fußabdruck der Herstellungsphase [A1 bis A3]	**0.2 kg CO2 eq.**
CO_2-Fußabdruck der Distributionsphase [A4]	**0 kg CO2 eq.**
CO_2-Fußabdruck der Installationsphase [A5]	**0 kg CO2 eq.**
CO_2-Fußabdruck der Nutzungsphase [B2, B3, B4, B6]	**0 kg CO2 eq.**
CO_2-Fußabdruck der End-of-Life-Phase [C1 bis C4]	**0 kg CO2 eq.**
Umweltproduktdeklaration	**Produktumweltprofil**

Use Better

Materialien und Verpackung

Verpackung mit Recycling-Karton	**Ja**
Verpackung ohne Kunststoff	**Nein**
EU-RoHS-Richtlinie	**Konform**
REACh-Verordnung	**Produkt beinhaltet besorgniserregende Stoffe (SVHC) nicht über dem Schwellwert**

Use Again

Reproduktion

Circular Econmomy-Eignung	**Entsorgungsinformationen**
Rücknahme	**Ja**
WEEE-Kennzeichnung	**Das Produkt muss entsprechend bestimmter Hinweise auf Märkten der Europäischen Union entsorgt werden und darf nicht in Haushaltsabfälle gelangen.**

Maßzeichnungen

Not-Aus-Drucktaster

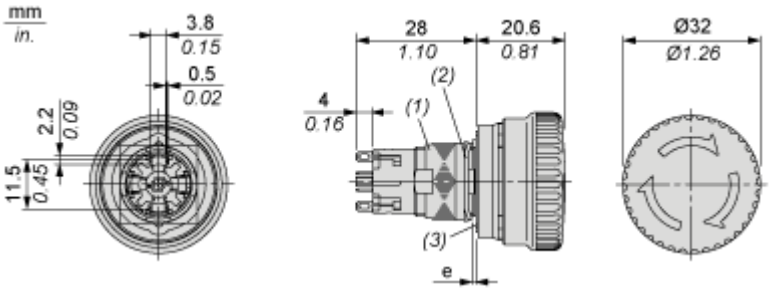

e: Stärke der Montageplatte: 0,5 bis 6 mm / 0.01 bis 0.23 in.

(1) Mutter

(2) Verdrehsichere Platte (Stärke: 0,6 mm / 0.02 in.)

(3) Dichtung (Stärke: 0,5 mm / 0.01 in.)

Montage und Abstand

Schalttafelausschnitt

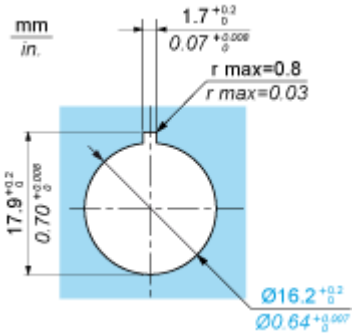

Mindestabstand für Not-Aus-Taster

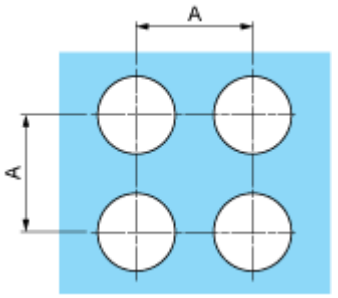

A: 41 mm / 1.61

Anschlüsse und Schema

Verdrahtungsplan

Not-Aus-Drucktastenschalter

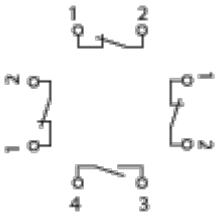

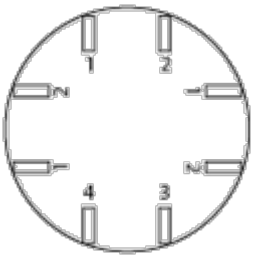

Klemmen 1-2:	NC-Kontaktklemmen (Öffner)
Klemmen 3-4:	NO-Kontaktklemmen (Schließer)

Image of product / Alternate images

Alternative





