Produkta datu lapa

Specifikācijas



Pilnīga neapgaismota sēņu galvas spiedpoga, Harmony XB6E, 16 mm, sarkana spiedpoga 32 mm, sviras pagriešana, lai atbrīvotu, 2NC

XB6ETN521P

Galvenā

Produktu klāsts	Harmony XB6E
Produkta vai sastāvdaļas veids	Pilnīga neapgaismota sēņu galvas spiedpoga
Ierīces īsais nosaukums	XB6E
Rāmja materiāls	Plastmasas
Montāžas diametrs	16 mm
Signalizācijas vienības galvas forma	Apaļa
Operatora veids	sprūda darbība
Atiestatīt	Velciet, lai atbrīvotu Pagrieziet, lai atbrīvotu
Operatora profils	sarkans sēnes Ø 32 mm
Kontaktligzdas tips	2 NC
Savienojumi - termināļi	lodēšanas terminālis , iespīlēšanas jauda: <= 0,75 mm² AWG 19

Papildinošs

Neto svars	0,0194 kg
Marķējums	CE
Mehāniskā izturība	100000 cikli
Pievilkšanas griezes moments	0,6…1 Nm
Aizsardzība pret īssavienojumu	6 A drošinātājs veids gG atbilst IEC 60269
[Ith] parastā brīvā gaisa termiskā strāva	5 A
[Ui] nominālais izolācijas spriegums	250 V (piesārņojuma pakāpe 3)
Izolācijas pretestība	< 100 MOhm
[Uimp] nominālais impulsu izturības spriegums	2,5 kV
[Ie] nominālā darba strāva	1,5 A pie 120 V , AC-12 , C300 atbilst IEC 60947-5-1 0,3 A pie 120 V , AC-15 , C300 atbilst IEC 60947-5-1 1 A pie 240 V , AC-12 , C300 atbilst IEC 60947-5-1 0,3 A pie 240 V , AC-15 , C300 atbilst IEC 60947-5-1 1 A pie 24 V , DC-12 , R300 atbilst IEC 60947-5-1 0,7 A pie 24 V , DC-13 , R300 atbilst IEC 60947-5-1 0,2 A pie 125 V , DC-12 , R300 atbilst IEC 60947-5-1 0,15 A pie 125 V , DC-13 , R300 atbilst IEC 60947-5-1
Elektriskā izturība	1000000 cikli 50000 cikli , DC-13

Vide

Apkārtējā gaisa temperatūra uzglabāšanai	-40…70 °C

Ir sasniegts maksimālais saīdzināmo produktu skaits. Lūdzu, atveriet sadaļu Saīdzināt produktus #SAITE# un izdzēsiet kādu produktu, lai turpinātu.

Apkārtējā gaisa temperatūra darbībai	-10…55 °C
IP aizsardzības pakāpe	IP65 atbilst IEC 60529
Standarti	IEC 60947-5-5 UL 508 JIS C8201-5-1 CSA C22.2 Nr. 14 GB 14048.5 IEC 60947-5-1 JIS C8201-1
Produkta sertifikācija	UR CCC TÜV
Vibrācijas pretestība	+/- 0,7 mm (f= 10…500 Hz)
Triecienizturība	500 m/s² pie mehāniskā izturība

Iepakošanas vienības

Pirmā iepakojuma vienības tips	PCE
Vienību skaits 1. iepakojumā	1
1. iepakojuma augstums	6,600 cm
1. iepakojuma platums	4,300 cm
1. iepakojuma garums	4,300 cm
1. iepakojuma svars	23,000 g
Otrā iepakojuma vienības tips	BB1
Vienību skaits 2. iepakojumā	5
2. iepakojuma augstums	4,000 cm
2. iepakojuma platums	11,000 cm
2. iepakojuma garums	20,000 cm
2. iepakojuma svars	115,000 g
Trešā iepakojuma vienības tips	S01
Vienību skaits 3. iepakojumā	30
3. iepakojuma augstums	15,000 cm
3. iepakojuma platums	15,000 cm
3. iepakojuma garums	40,000 cm
3. iepakojuma svars	928,000 g

Līguma garantija

Garantija (mēnešos)	18

Environmental Data

Schneider Electric mērķis ir līdz 2050. gadam sasniegt nulles emisiju statusu, izmantojot piegādes ķēdes partnerību, zemākas ietekmes materiālus un cirkularitāti, izmantojot mūsu pašreizējo kampaņu "Use Better, Use Longer, Use Again", lai pagarinātu produktu kalpošanas laiku un to pārstrādājamību.

Environmental Data skaidrojums >

Kā mēs novērtējam produktu ilgtspēju >

Ietekme uz vidi

Kopējā dzīves cikla oglekļa pēda	**0.3 kg CO2 eq.**
Ražošanas posma oglekļa pēdas nospiedums [A1–A3]	**0.2 kg CO2 eq.**
Izplatīšanas posma oglekļa pēdas nospiedums [A4]	**0 kg CO2 eq.**
Uzstādīšanas posma oglekļa pēdas nospiedums [A5]	**0 kg CO2 eq.**
Lietošanas posma oglekļa pēdas nospiedums [B2, B3, B4, B6]	**0 kg CO2 eq.**
Dzīves cikla beigu posma oglekļa pēdas nospiedums [C1–C4]	**0 kg CO2 eq.**
Vides informācijas publiskošana	**Produkta ietekme uz vidi**

Use Better

Materiāli un iepakojums

Iepakojums izgatavots no pārstrādāta kartona	**Jā**
Iepakojums bez plastmasas	**Nē**
ES RoHS direktīva	**Atbilst**
REACh regula	**Nesatur ļoti bīstamas vielas virs moteiktās normas**

Use Again

Pārsaiņošana un atkārtota ražošana

Cirkularitātes profils	**Informācija par ekspluatācijas izbeigšanu**
Atgriešana	**Jā**
WEEE marķējums	**Eiropas Savienības tirgū no šī produkta ir jāatbrīvojas, ievērojot noteiktu atkritumu savākšanas kārtību, un produkts nedrīkst nonākt sadzīves atkritumu tvertnēs.**

Dimensions Drawings

Emergency Stop Pushbutton

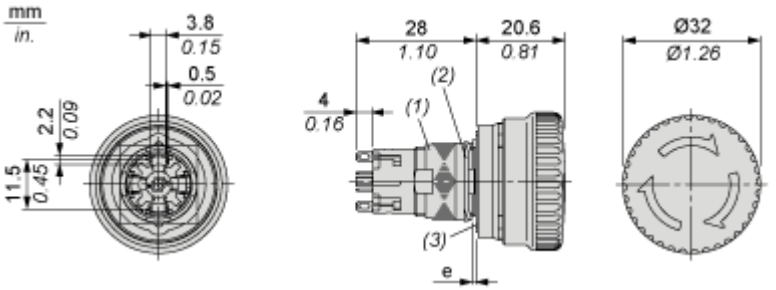

e : panel thickness 0.5 to 6 mm / 0.01 to 0.23 in.

(1) Nut

(2) Anti-rotation plate (thickness: 0.6 mm / 0.02 in.)

(3) Seal (thickness: 0.5 mm / 0.01 in.)

Mounting and Clearance

Panel Cut-out

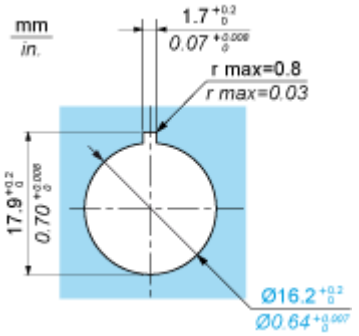

Minimum Clearance for Emergency Stop Pushbutton

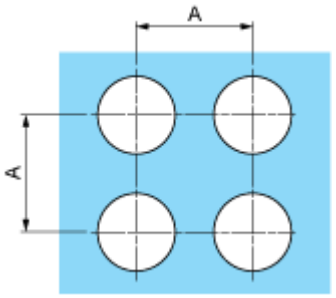

A : 41 mm / 1.61

Connections and Schema

Wiring Diagram

Emergency Stop Pushbutton Switches

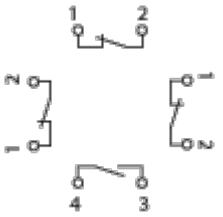

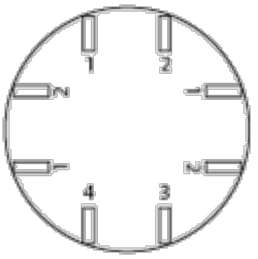

Terminals 1-2 :	NC contact terminals
Terminals 3-4 :	NO contact terminals

Image of product / Alternate images

Alternative





