# Produkta datu lapa

Specifikācijas



## Monolīta avārijas apturēšana, Harmony XB7, plastmasa, sarkana sēne 40mm, 22mm, fiksācijas pagrieziens, lai atbrīvotu, 1NC

XB7NS8442

## Galvenā

| | |
|---|---|
| **Produktu klāsts** | Harmony XB7 |
| **Produkta vai sastāvdaļas veids** | Avārijas apturēšanas spiedpoga |
| **Ierīces īsais nosaukums** | XB7 |
| **Montāžas diametrs** | 22 mm |
| **Izpārdošana par nedalāmu daudzumu** | 10 |
| **Signalizācijas vienības galvas forma** | Apaļa |
| **Operatora veids** | fiksēšana |
| **Atiestatīt** | Pagrieziet, lai atbrīvotu |
| **Operatora profils** | sarkans sēnes Ø 40 mm , neatzīmēts |
| **Kontaktligzdas tips** | 1 NC |
| **Savienojumi - terminālī** | skrūvju skavu spailes , <= 2 x 1,5 mm² ar kabeļa galu atbilst IEC 60947-1<br>skrūvju skavu spailes , 1 x 0,34...2 x 2,5 mm² bez kabeļa gala atbilst IEC 60947-1 |
| **Ierīces prezentācija** | Monolīts produkts |

## Papildinošs

| | |
|---|---|
| **CAD kopējais platums** | 40 mm |
| **CAD kopējais augstums** | 40 mm |
| **CAD kopējais dziļums** | 72 mm |
| **Terminālu apraksts ISO nr.1** | (11-12)NC |
| **Neto svars** | 0,035 kg |
| **Ierīces montāža** | fiksācijas caurums - diametrs: 22,5 mm 22,3 +0,4/0 atbilst IEC 60947-1 |
| **Fiksācijas centrs** | >= 30 x 40 mm ( atbalsta panelis ) metāls - biezums: 1…6 mm<br>>= 30 x 40 mm ( atbalsta panelis ) plastmasas - biezums: 2…6 mm |
| **Fiksācijas režīms** | stiprinājuma uzgrieznis zem galvas : 2…2,4 Nm |
| **Kontakta darbība** | Tūlītēja darbība |
| **kontaktu lietošana** | Standarta |
| **Pozitīvs atvērums** | ar atbilst IEC 60947-5-1 K pielikums |
| **Mehāniskā izturība** | 100000 cikli |
| **Pievilkšanas griezes moments** | 0,8…1,2 Nm atbilst IEC 60947-1 |
| **Skrūves galvas forma** | krusts saderīgs ar JIS Nr. 1<br>krusts saderīgs ar Philips nr 1<br>krusts saderīgs ar pozidriv Nr 1<br>rievots saderīgs ar plakans Ø 4 mm<br>rievots saderīgs ar plakans Ø 5,5 mm |

Ir sasniegts maksimālais saīdzināmo produktu skaits. Lūdzu, atveriet sadaļu Saīdzināt produktus #SAITE# un izdzēsiet kādu produktu, lai turpinātu.

| | |
|---|---|
| **Aizsardzība pret īssavienojumu** | 4 A kasetnes drošinātājs veids gG atbilst IEC 60947-5-1 |
| **[Ui] nominālais izolācijas spriegums** | 250 V (piesārņojuma pakāpe 3) atbilst IEC 60947-1 |
| **[Uimp] nominālais impulsu izturības spriegums** | 4 kV atbilst IEC 60947-1 |
| **[Ie] nominālā darba strāva** | 0,1 A pie 250 V , DC-13 , R300 atbilst IEC 60947-5-1<br>0,22 A pie 125 V , DC-13 , R300 atbilst IEC 60947-5-1<br>0,75 A pie 240 V , AC-15 , C300 atbilst IEC 60947-5-1<br>1,5 A pie 120 V , AC-15 , C300 atbilst IEC 60947-5-1 |
| **Elektriskā izturība** | 1000000 cikli , DC-13 , 0,3 A pie 24 V, darbības ātrums < 216000 cikls/mn , slodzes koeficients: 0,5 atbilst IEC 60947-5-1 C pielikums<br>1000000 cikli , AC-15 , 0,03 A pie 230 V, darbības ātrums < 216000 cikls/mn , slodzes koeficients: 0,5 atbilst IEC 60947-5-1 C pielikums<br>1000000 cikli , AC-15 , 0,09 A pie 240 V, darbības ātrums < 108000 cikls/mn , slodzes koeficients: 0,5 atbilst IEC 60947-5-1 C pielikums |
| **Elektriskā uzticamība** | λ < 5 x 10exp(-7) pie 17 V un 5 mA atbilst IEC 60947-5-4 |

## Vide

| | |
|---|---|
| **Aizsardzības ārstēšana** | TH |
| **Apkārtējā gaisa temperatūra uzglabāšanai** | -40…70 °C |
| **Apkārtējā gaisa temperatūra darbībai** | -25…70 °C |
| **Elektrības trieciena aizsardzības klase** | II klase conforming to IEC 60536 |
| **IP aizsardzības pakāpe** | IP20 atbilst IEC 60529 ( aizmugurējā seja)<br>IP65 atbilst IEC 60529 ( priekšējā seja) |
| **Enclosure Type** | UL type 3/12 |
| **Standarti** | IEC 60947-1<br>UL 508<br>CSA C22.2 Nr. 14<br>IEC 60947-5-1<br>IEC 60947-5-5<br>IEC 60364-5-53<br>IEC 60204-1<br>ISO 13850 |
| **Produkta sertifikācija** | CCC<br>GOST |
| **Vibrācijas pretestība** | 5 gn (f= 2…500 Hz) atbilst IEC 60068-2-6 |
| **Triecienizturība** | 15 gn (ilgums = 11 ms) pie pussinusa viļņa paātrinājums atbilst IEC 60068-2-27 |

## Iepakošanas vienības

| | |
|---|---|
| **Pirmā iepakojuma vienības tips** | PCE |
| **Vienību skaits 1. iepakojumā** | 1 |
| **1. iepakojuma augstums** | 4,000 cm |
| **1. iepakojuma platums** | 4,000 cm |
| **1. iepakojuma garums** | 8,000 cm |
| **1. iepakojuma svars** | 46,000 g |
| **Otrā iepakojuma vienības tips** | BB1 |
| **Vienību skaits 2. iepakojumā** | 10 |
| **2. iepakojuma augstums** | 8,000 cm |
| **2. iepakojuma platums** | 15,000 cm |
| **2. iepakojuma garums** | 16,000 cm |
| **2. iepakojuma svars** | 469,000 g |

| | |
|---|---|
| **Trešā iepakojuma vienības tips** | S01 |
| **Vienību skaits 3. iepakojumā** | 50 |
| **3. iepakojuma augstums** | 15 cm |
| **3. iepakojuma platums** | 15 cm |
| **3. iepakojuma garums** | 40 cm |
| **3. iepakojuma svars** | 2,635 kg |

## Līguma garantija

| | |
|---|---|
| **Garantija (mēnešos)** | 18 |

## Environmental Data

Schneider Electric mērķis ir līdz 2050. gadam sasniegt nulles emisiju statusu, izmantojot piegādes ķēdes partnerību, zemākas ietekmes materiālus un cirkularitāti, izmantojot mūsu pašreizējo kampaņu "Use Better, Use Longer, Use Again", lai pagarinātu produktu kalpošanas laiku un to pārstrādājamību.

Environmental Data skaidrojums >

Kā mēs novērtējam produktu ilgtspēju >

### Ietekme uz vidi

| | |
|---|---|
| Kopējā dzīves cikla oglekļa pēda | **0.7 kg CO2 eq.** |
| Ražošanas posma oglekļa pēdas nospiedums [A1–A3] | **0.4 kg CO2 eq.** |
| Izplatīšanas posma oglekļa pēdas nospiedums [A4] | **0 kg CO2 eq.** |
| Uzstādīšanas posma oglekļa pēdas nospiedums [A5] | **0 kg CO2 eq.** |
| Lietošanas posma oglekļa pēdas nospiedums [B2, B3, B4, B6] | **0.2 kg CO2 eq.** |
| Dzīves cikla beigu posma oglekļa pēdas nospiedums [C1–C4] | **0.1 kg CO2 eq.** |
| Vides informācijas publiskošana | **Produkta ietekme uz vidi** |

## Use Better

### Materiāli un iepakojums

| | |
|---|---|
| Iepakojums izgatavots no pārstrādāta kartona | **Jā** |
| Iepakojums bez plastmasas | **Nē** |
| ES RoHS direktīva | **Atbilst** |
| REACh regula | **Nesatur ļoti bīstamas vielas virs moteiktās normas** |

## Use Again

### Pārsaiņošana un atkārtota ražošana

| | |
|---|---|
| Pārstrādājamības potenciāls, % | **0** |
| Cirkularitātes profils | **Informācija par ekspluatācijas izbeigšanu** |
| Atgriešana | **Jā** |
| WEEE marķējums | **Eiropas Savienības tirgū no šī produkta ir jāatbrīvojas, ievērojot noteiktu atkritumu savākšanas kārtību, un produkts nedrīkst nonākt sadzīves atkritumu tvertnēs.** |

Dimensions Drawings

**Non-illuminated Pushbutton**

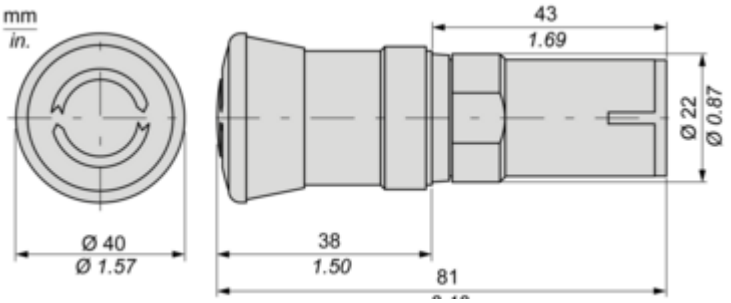

Mounting and Clearance

**Panel cut-out**

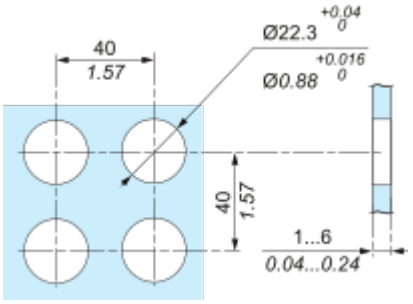

## “U” Type Tag Connection

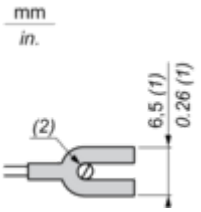


**(1)** 6.5 mm/0.26 in. recommended, 7 mm/0.28 in. max.
**(2)** M3 screw clamp terminal.

Connections and Schema

**Wiring**

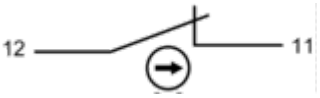

Image of product / Alternate images

**Alternative**





