Produktdatenblatt

Spezifikationen



Mehrfarbige, vorkonfekt. USB-Signalsäulen, 60mm fester/ blinkender LED-Buzzer

XVGU3SHAV

EAN Code: 3606480530937

Hauptmerkmale

Baureihe	Harmony XVGU
Produkt- oder Komponententyp	Konfigurierbare, monolithische USB-Towerleuchte
Typ Leucht- oder Blinklicht	3 beleuchtete Einheiten
Tonsignalisierung	Akustikelement
Montagedurchmesser	60 mm
Komponentenname	XVGU
Lichtquelle	LED Dauerlicht oder blinkend mehrfarbig
Typ Basis	Basis mit integriertem Summer
Geräuschpegel	85 dB (2-Ton-Buzzer) bei 1 m

Zusatzmerkmale

Material	PC: Kugel
Gehäusevariante	Rohrbefestigung mit Befestigungsplatte
Helle Blockfarbe	Farblos/farblos/farblos
[UH,nom] Bemessungs-Betriebsspannung	5 V DC
Anschlusstyp	USB Typ A Buchse
Stromaufnahme	400 mA
Tonfrequenz	3800 Hz 2700 Hz
Leistungsaufnahme in W	2 W
Blinkfrequenz	2 Hz mit Blink- LED-Einheit 1 Hz mit Blink- LED-Einheit
Produktkompatibilität	Vijeo Designer 4.6 nur für den Innengebrauch HMIGTO XBTGT.... XBTGK.... XBTGC1. XBTGC2. XBTGH
Produktgewicht	0,3 kg

Montage

Normen	IEC 61000-6-2 IEC 61000-6-4

Bruttopreisliste für Deutschland zuzüglich Zuschläge, Frachtkosten und Mehrwertsteuer, gültig ab dem 1. Januar 2024. Irrtum und Änderungen vorbehalten. Es gelten die AGBs der Schneider Electric GmbH.

Haftungsausschluss: Diese Dokumentation dient nicht als Ersatz für die Beurteilung der Eignung oder Verlässlichkeit dieser Produkte für bestimmte Verwendungsbereiche des Benutzers und darf nicht zu diesem Zweck verwendet werden.

Produktzertifizierungen	GOST CE UL 508 cUL RCM
Umgebungstemperatur bei Lagerung	-35…70 °C
Umgebungstemperatur bei Betrieb	0…55 °C
Schutzklasse für Stromschläge	Klasse I
Schutzart (IP)	IP54

Verpackungseinheiten

VPE 1 Art	PCE
Anzahl der Geräte pro Packung	1
VPE 1 Höhe	8,200 cm
VPE 1 Breite	13,000 cm
VPE 1 Länge	41,500 cm
Verpackungsgewicht (Lbs)	486,000 g
VPE 2 Art	S06
VPE 2 Menge	30
VPE 2 Höhe	75,000 cm
VPE 2 Breite	60,000 cm
VPE 2 Länge	80,000 cm
VPE 2 Gewicht	26,320 kg

Vertragliche Gewährleistung

Garantie (in Monaten)	18

Environmental Data

Schneider Electric hat sich zum Ziel gesetzt, den Net Zero-Status bis 2050 durch Lieferkettenpartnerschaften, Materialien mit geringerer Auswirkung und Kreislaufbildung über unsere laufende Kampagne "Use Better, Use Longer, Use Again" zu erreichen, um die Lebensdauer und Recyclingfähigkeit der Produkte zu verlängern.

Erläuterung der Environmental Data >

Wie wir die Produktnachhaltigkeit bewerten >

Umweltbilanz

Total lifecycle Carbon footprint	**21 kg CO2 eq.**
CO_2-Fußabdruck der Herstellungsphase [A1 bis A3]	**5 kg CO2 eq.**
CO_2-Fußabdruck der Distributionsphase [A4]	**0.2 kg CO2 eq.**
CO_2-Fußabdruck der Installationsphase [A5]	**0.1 kg CO2 eq.**
CO_2-Fußabdruck der Nutzungsphase [B2, B3, B4, B6]	**15 kg CO2 eq.**
CO_2-Fußabdruck der End-of-Life-Phase [C1 bis C4]	**0.9 kg CO2 eq.**
Umweltproduktdeklaration	**Produktumweltprofil**

Use Better

Materialien und Verpackung

Verpackung mit Recycling-Karton	**Ja**
Verpackung ohne Kunststoff	**Ja**
SCIP-Nummer	**6797f094-b2bf-48a4-981a-58794615fad0**
EU-RoHS-Richtlinie	**Freistellungskonform**

Use Again

Reproduktion

Recyclingfähigkeitspotential in %	**9**
Circular Econmomy-Eignung	**Entsorgungsinformationen**
Rücknahme	**Ja**

Maßzeichnungen

Abmessungen

Rohrmontage mit Befestigungsplatte

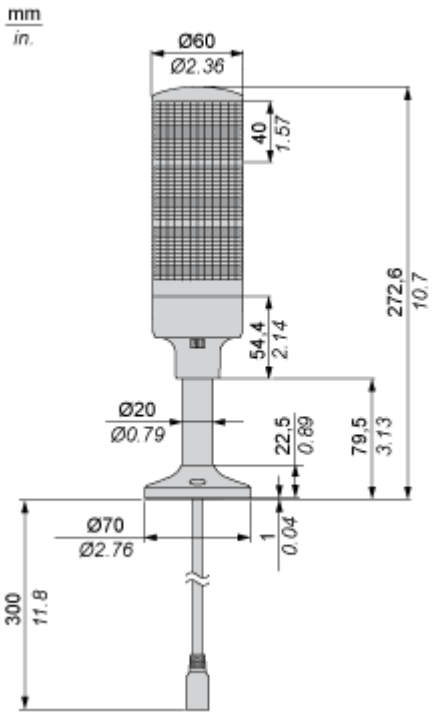

Montage und Abstand

Montage auf horizontalem Träger für Rohrmontage mit Befestigungsplatte

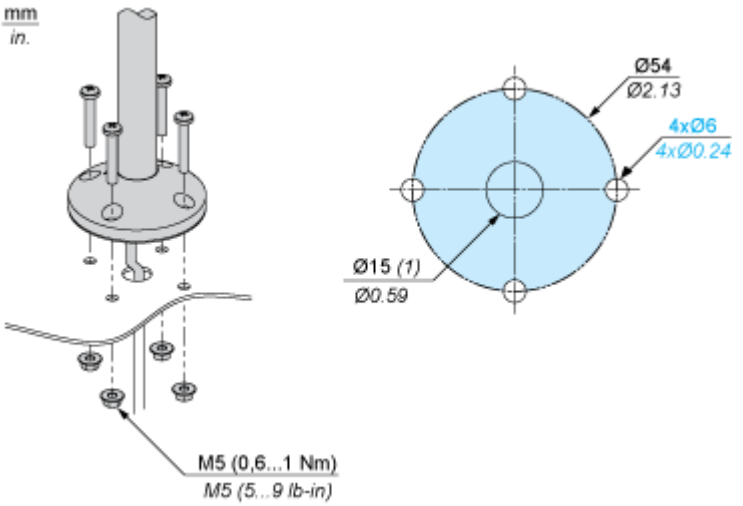

(1) Kabelabgang

Ausrichtung bei der Montage

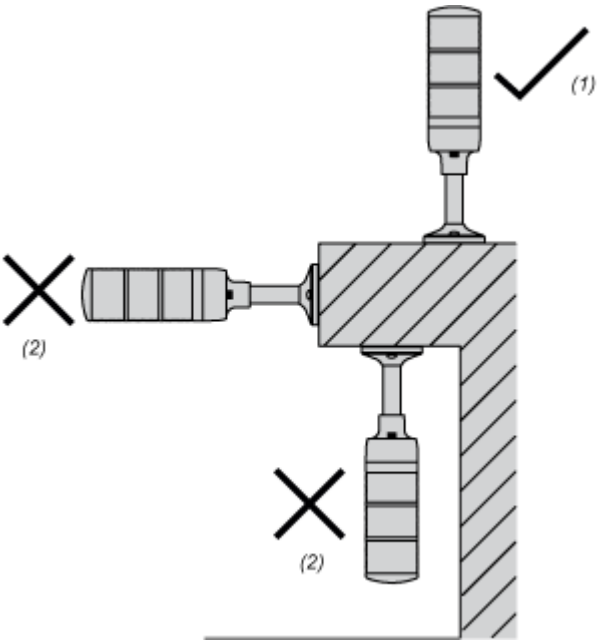

Wählen Sie eine ebene Fläche mit ausreichender Stärke und geringer Vibration für die Installation aus. Montieren Sie das Produkt gemäß der Abbildung, um die IP-Eigenschaften zu gewährleisten.

(1) OK

(2) NO