Produkta datu lapa

Specifikācijas



USB konfigurējams monolīts torņa apgaismojums, Harmony XVGU, vairāku krāsu programmējamas gaismas 60 mm, vienmērīgs/ mirgojošs LED zummeris

XVGU3SWV

Galvenā

Produktu klāsts	Harmony XVGU
Produkta vai sastāvdaļas veids	USB konfigurējams monolīts torņa apgaismojums
Bākas vai indikatoru vienības veids	3 apgaismotas vienības
Skaņas signalizācija	Zummers
Montāžas diametrs	60 mm
Komponenta nosaukums	XVGU
Gaismas avots	LED vienmērīgs vai mirgojošs daudzkrāsains
Rādītāju bankas bāzes tips	Pamatne ar iebūvētu zummeru
Trokšņa līmenis	82 dB (2 toņu skaņas signāls)pie 1 m

Papildinošs

Materiāls	PC : globuss
Ierīces montāža	Tieša montāža
Gaismas bloka krāsa	Tīrs/ tīrs / tīrs
[Us] nominālais barošanas spriegums	5 V DC
Konektora tips	USB tipa A sieviete
Strāvas patēriņš	400 mA
Skaņas frekvence	2700 Hz 3800 Hz
Enerģijas patēriņš W	2 W
Mirgošanas biežums	2 Hz ar mirgojoša LED vienība 1 Hz ar mirgojoša LED vienība
Produktu saderība	Vijeo Designer 4.6 lietošanai tikai iekštelpās HMIGTO XBTGT... XBTGK... XBTGC1. XBTGC2. XBTGH
Neto svars	0,3 kg

Vide

Standarti	IEC 61000-6-2 IEC 61000-6-4

Ir sasniegts maksimālais salīdzināmo produktu skaits. Lūdzu, atveriet sadaļu Salīdzināt produktus #SAITE# un izdzēsiet kādu produktu, lai turpinātu.

Produkta sertifikācija	GOST cUL CE RCM UL 508
Apkārtējā gaisa temperatūra uzglabāšanai	-35…70 °C
Apkārtējā gaisa temperatūra darbībai	0…55 °C
Elektrības trieciena aizsardzības klase	I klase
IP aizsardzības pakāpe	IP54

Iepakošanas vienības

Pirmā iepakojuma vienības tips	PCE
Vienību skaits 1. iepakojumā	1
1. iepakojuma augstums	7,900 cm
1. iepakojuma platums	7,900 cm
1. iepakojuma garums	31,100 cm
1. iepakojuma svars	350,000 g
Otrā iepakojuma vienības tips	S04
Vienību skaits 2. iepakojumā	21
2. iepakojuma augstums	30,000 cm
2. iepakojuma platums	40,000 cm
2. iepakojuma garums	60,000 cm
2. iepakojuma svars	8,600 kg
Trešā iepakojuma vienības tips	P06
Vienību skaits 3. iepakojumā	84
3. iepakojuma augstums	75,000 cm
3. iepakojuma platums	60,000 cm
3. iepakojuma garums	80,000 cm
3. iepakojuma svars	42,908 kg

Līguma garantija

Garantija (mēnešos)	18

Environmental Data

Schneider Electric mērķis ir līdz 2050. gadam sasniegt nulles emisiju statusu, izmantojot piegādes ķēdes partnerību, zemākas ietekmes materiālus un cirkularitāti, izmantojot mūsu pašreizējo kampaņu "Use Better, Use Longer, Use Again", lai pagarinātu produktu kalpošanas laiku un to pārstrādājamību.

Environmental Data skaidrojums >

Kā mēs novērtējam produktu ilgtspēju >

Ietekme uz vidi

Kopējā dzīves cikla oglekļa pēda	**19 kg CO2 eq.**
Ražošanas posma oglekļa pēdas nospiedums [A1–A3]	**4 kg CO2 eq.**
Izplatīšanas posma oglekļa pēdas nospiedums [A4]	**0.1 kg CO2 eq.**
Uzstādīšanas posma oglekļa pēdas nospiedums [A5]	**0.1 kg CO2 eq.**
Lietošanas posma oglekļa pēdas nospiedums [B2, B3, B4, B6]	**15 kg CO2 eq.**
Dzīves cikla beigu posma oglekļa pēdas nospiedums [C1–C4]	**0.7 kg CO2 eq.**
Vides informācijas publiskošana	**Produkta ietekme uz vidi**

Use Better

Materiāli un iepakojums

Iepakojums izgatavots no pārstrādāta kartona	**Jā**
Iepakojums bez plastmasas	**Jā**
SCIP numurs	**6cfb88ec-184f-4516-8b61-229eab8b92f4**
ES RoHS direktīva	**Atbilst, Izmantojot Izņēmumu**

Use Again

Pārsaiņošana un atkārtota ražošana

Pārstrādājamības potenciāls, %	**9**
Cirkularitātes profils	**Informācija par ekspluatācijas izbeigšanu**
Atgriešana	**Jā**

Dimensions Drawings

Dimensions

Direct Base Mounting

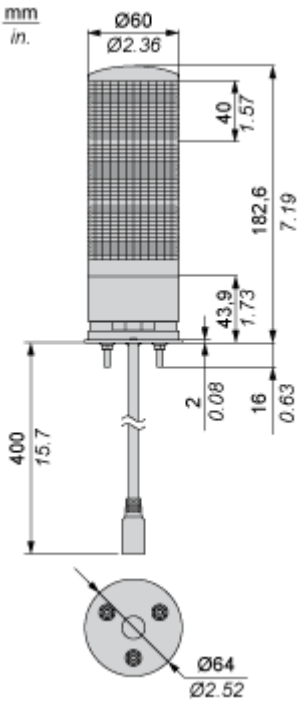

Mounting and Clearance

Mounting on Horizontal Support for Direct Base Mounting

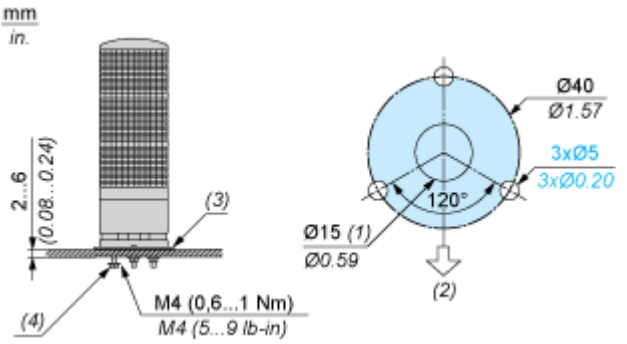

(1) Cable outlet

(2) Buzzer opening position

(3) Waterproof rubber seal

(4) Hexagon nut with flange

Mounting Orientation

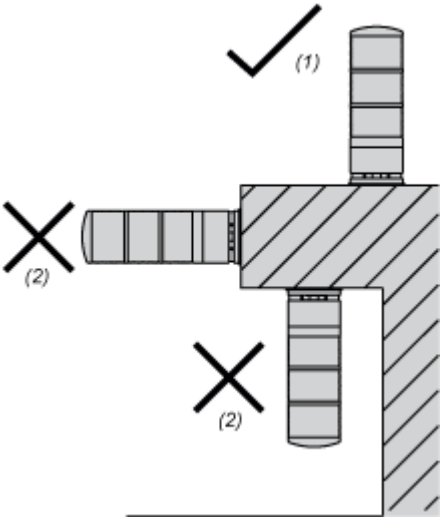

Choose a flat surface with enough strength and with little vibration for installation.Mount this product according to the figure to maintain IP characteristics

(1) OK

(2) NO