Produktdatenblatt

Spezifikationen



Mehrfarbige, vorkonfekt. USB-Signalsäulen, 60mm fester/ blinkender LED-Buzzer

XVGU3SWV

EAN Code: 3606480530944

Hauptmerkmale

Baureihe	Harmony XVGU
Produkt- oder Komponententyp	Konfigurierbare, monolithische USB-Towerleuchte
Typ Leucht- oder Blinklicht	3 beleuchtete Einheiten
Tonsignalisierung	Akustikelement
Montagedurchmesser	60 mm
Komponentenname	XVGU
Lichtquelle	LED Dauerlicht oder blinkend mehrfarbig
Typ Basis	Basis mit integriertem Summer
Geräuschpegel	82 dB (2-Ton-Buzzer) bei 1 m

Zusatzmerkmale

Material	PC: Kugel
Gehäusevariante	Direktmontage
Helle Blockfarbe	Farblos/farblos/farblos
[UH,nom] Bemessungs-Betriebsspannung	5 V DC
Anschlusstyp	USB Typ A Buchse
Stromaufnahme	400 mA
Tonfrequenz	2700 Hz 3800 Hz
Leistungsaufnahme in W	2 W
Blinkfrequenz	2 Hz mit Blink- LED-Einheit 1 Hz mit Blink- LED-Einheit
Produktkompatibilität	Vijeo Designer 4.6 nur für den Innengebrauch HMIGTO XBTGT.... XBTGK.... XBTGC1. XBTGC2. XBTGH
Produktgewicht	0,3 kg

Montage

Normen	IEC 61000-6-2 IEC 61000-6-4

Bruttopreisliste für Deutschland zuzüglich Zuschläge, Frachtkosten und Mehrwertsteuer, gültig ab dem 1. Januar 2024. Irrtum und Änderungen vorbehalten. Es gelten die AGBs der Schneider Electric GmbH.

Haftungsausschluss: Diese Dokumentation dient nicht als Ersatz für die Beurteilung der Eignung oder Verlässlichkeit dieser Produkte für bestimmte Verwendungsbereiche des Benutzers und darf nicht zu diesem Zweck verwendet werden.

Produktzertifizierungen	GOST cUL CE RCM UL 508
Umgebungstemperatur bei Lagerung	-35…70 °C
Umgebungstemperatur bei Betrieb	0…55 °C
Schutzklasse für Stromschläge	Klasse I
Schutzart (IP)	IP54

Verpackungseinheiten

VPE 1 Art	PCE
Anzahl der Geräte pro Packung	1
VPE 1 Höhe	7,900 cm
VPE 1 Breite	7,900 cm
VPE 1 Länge	31,100 cm
Verpackungsgewicht (Lbs)	350,000 g
VPE 2 Art	S04
VPE 2 Menge	21
VPE 2 Höhe	30 cm
VPE 2 Breite	40 cm
VPE 2 Länge	60 cm
VPE 2 Gewicht	8,600 kg
VPE 3 Art	P06
VPE 3 Menge	84
VPE 3 Höhe	75,000 cm
VPE 3 Breite	60,000 cm
VPE 3 Länge	80,000 cm
VPE 3 Gewicht	42,908 kg

Vertragliche Gewährleistung

Garantie (in Monaten)	18

Environmental Data

Schneider Electric hat sich zum Ziel gesetzt, den Net Zero-Status bis 2050 durch Lieferkettenpartnerschaften, Materialien mit geringerer Auswirkung und Kreislaufbildung über unsere laufende Kampagne "Use Better, Use Longer, Use Again" zu erreichen, um die Lebensdauer und Recyclingfähigkeit der Produkte zu verlängern.

Erläuterung der Environmental Data >

Wie wir die Produktnachhaltigkeit bewerten >

Umweltbilanz

Total lifecycle Carbon footprint	**19 kg CO2 eq.**
CO_2-Fußabdruck der Herstellungsphase [A1 bis A3]	**4 kg CO2 eq.**
CO_2-Fußabdruck der Distributionsphase [A4]	**0.1 kg CO2 eq.**
CO_2-Fußabdruck der Installationsphase [A5]	**0.1 kg CO2 eq.**
CO_2-Fußabdruck der Nutzungsphase [B2, B3, B4, B6]	**15 kg CO2 eq.**
CO_2-Fußabdruck der End-of-Life-Phase [C1 bis C4]	**0.7 kg CO2 eq.**
Umweltproduktdeklaration	**Produktumweltprofil**

Use Better

Materialien und Verpackung

Verpackung mit Recycling-Karton	**Ja**
Verpackung ohne Kunststoff	**Ja**
SCIP-Nummer	**6797f094-b2bf-48a4-981a-58794615fad0**
EU-RoHS-Richtlinie	**Freistellungskonform**

Use Again

Reproduktion

Recyclingfähigkeitspotential in %	**9**
Circular Econmomy-Eignung	**Entsorgungsinformationen**
Rücknahme	**Ja**

Maßzeichnungen

Abmessungen

Direkte Fußmontage

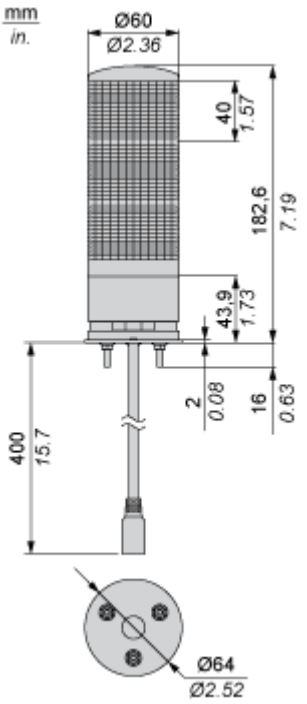

Montage und Abstand

Montage auf horizontalem Träger für direkte Fußmontage

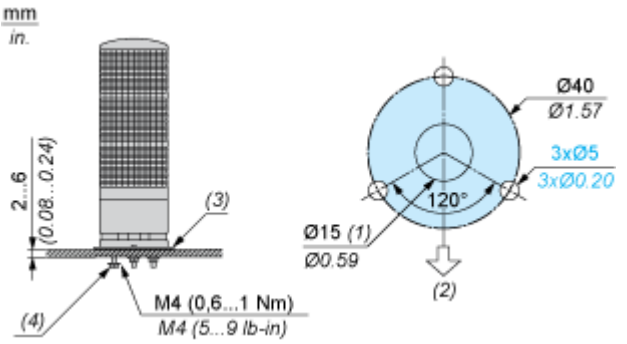

(1) Kabelabgang

(2) Summer-Öffnungsposition

(3) Wasserdichte Gummidichtung

(4) Sechskantmutter mit Flansch

Ausrichtung bei der Montage

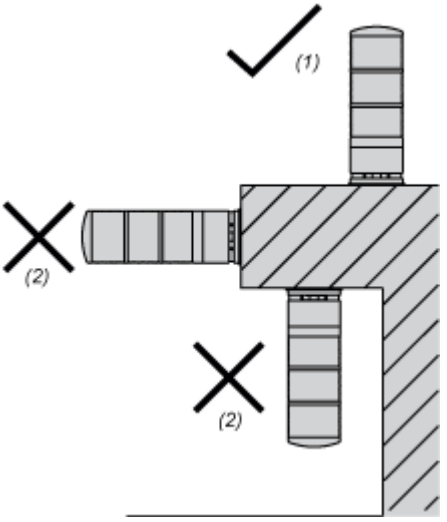

Wählen Sie eine ebene Fläche mit ausreichender Stärke und geringer Vibration für die Installation aus. Montieren Sie das Produkt gemäß der Abbildung, um die IP-Eigenschaften zu gewährleisten.

(1) OK

(2) NO