# Produktdatenblatt

Spezifikationen



## Joystick, Ø 30, 3 Stellungen o. Rückzug Nullstellung

9001K73

**EAN Code: 3389118042711**

## Hauptmerkmale

| | |
|---|---|
| **Baureihe** | Harmony 9001K |
| **Produkt- oder Komponententyp** | Frontelement für Joystick-Steuereinheit |
| **Kurzbezeichnung des Geräts** | 9001K |
| **Verkauf je unteilbare Menge** | 1 |
| **Operatortyp** | rastend |
| **Betriebsprofil** | 80 mm langer Hebel |

## Zusatzmerkmale

| | |
|---|---|
| **Blendenmaterial** | Metall |
| **Montagedurchmesser** | 30 mm |
| **Produktgewicht** | 0,372 kg |
| **Betriebsposition** | Jede Position |
| **Form des Signaleinheitkopfes** | Achtkant |
| **Art und Zusammensetzung der Kontakte** | Ohne Kontaktblock |
| **Gerätedarstellung** | Grundelement |
| **Betriebs-Richtungsinformation** | 2 Richtungen |
| **Operatortyp** | Rastend |
| **Größe** | 30 mm |

## Montage

| | |
|---|---|
| **Beschichtung** | TC |
| **Umgebungstemperatur bei Lagerung** | -40…70 °C |
| **Umgebungstemperatur bei Betrieb** | -25…70 °C |
| **Überspannungskategorie** | II entspricht IEC 61140 |
| **Schutzart (IP)** | IP65/IP66 |
| **Schutzart (NEMA)** | NEMA 1<br>NEMA 12<br>NEMA 13<br>NEMA 2<br>NEMA 3<br>NEMA 3R<br>NEMA 4 |

Bruttopreisliste für Deutschland zuzüglich Zuschläge, Frachtkosten und Mehrwertsteuer, gültig ab dem 1. Januar 2024. Irrtum und Änderungen vorbehalten. Es gelten die AGBs der Schneider Electric GmbH.

Haftungsausschluss: Diese Dokumentation dient nicht als Ersatz für die Beurteilung der Eignung oder Verlässlichkeit dieser Produkte für bestimmte Verwendungsbereiche des Benutzers und darf nicht zu diesem Zweck verwendet werden.

| | |
|---|---|
| **Normen** | JIS C8201-5-1<br>IEC 60947-5-1<br>UL 508<br>IEC 60947-1<br>CSA C22.2 Nr. 14<br>JIS C 852<br>IEC 60947-5-4<br>JIS C8201-1 |
| **Produktzertifizierungen** | NEMA<br>UL 508 |
| **Vibrationsfestigkeit** | 7 gn (f= 2…500 Hz) entspricht IEC 60068-2-6 |
| **Stoßfestigkeit** | 50 gn entspricht IEC 60068-2-27 |

## Verpackungseinheiten

| | |
|---|---|
| **VPE 1 Art** | PCE |
| **Anzahl der Geräte pro Packung** | 1 |
| **VPE 1 Höhe** | 4,1 cm |
| **VPE 1 Breite** | 5,1 cm |
| **VPE 1 Länge** | 13,3 cm |
| **Verpackungsgewicht (Lbs)** | 240,0 g |

## Vertragliche Gewährleistung

| | |
|---|---|
| **Garantie (in Monaten)** | 18 |

## Environmental Data

Schneider Electric hat sich zum Ziel gesetzt, den Net Zero-Status bis 2050 durch Lieferkettenpartnerschaften, Materialien mit geringerer Auswirkung und Kreislaufbildung über unsere laufende Kampagne "Use Better, Use Longer, Use Again" zu erreichen, um die Lebensdauer und Recyclingfähigkeit der Produkte zu verlängern.

Erläuterung der Environmental Data >

Wie wir die Produktnachhaltigkeit bewerten >

### Umweltbilanz

| | |
|---|---|
| Umweltproduktdeklaration | Produktumweltprofil |

## Use Better

### Materialien und Verpackung

| | |
|---|---|
| Verpackung mit Recycling-Karton | Nein |
| Verpackung ohne Kunststoff | Nein |
| SCIP-Nummer | Ae0c4eb9-0bfb-40a4-851f-5c619fbe777d |
| EU-RoHS-Richtlinie | Freistellungskonform |
| REACh-Verordnung | Produkt beinhaltet besorgniserregende Stoffe (SVHC) über dem Schwellwert |

## Use Again

### Reproduktion

| | |
|---|---|
| Circular Econmomy-Eignung | Entsorgungsinformationen |
| Rücknahme | Ja |
| WEEE-Kennzeichnung | Das Produkt muss entsprechend bestimmter Hinweise auf Märkten der Europäischen Union entsorgt werden und darf nicht in Haushaltsabfälle gelangen. |

## Montage und Abstand

### Montageposition des Kontaktblocks

Draufsicht und Rückansicht

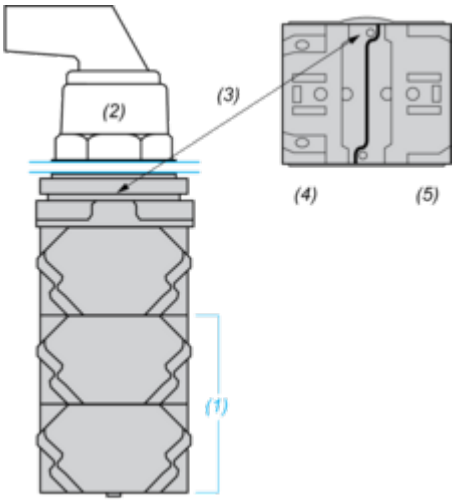


**(1)** Es können bis zu 3 Kontaktblockebenen montiert werden (max. 6 Kontaktblöcke).
**(2)** Operator
**(3)** Fixierungskerbe
**(4)** Seite 1
**(5)** Seite 2

## Schalttafelausschnitt

### Abstände

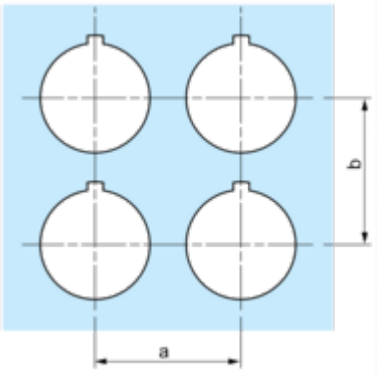


| Legendenleiste | a min. | | b min. | |
|---|---|---|---|---|
| | mm | in. | mm | in. |
| 9001KN2•• | 57,2 | 2.25 | 44,5 | 1.75 |
| 9001KN3•• | 57,2 | 2.25 | 50,8 | 2.00 |

### Detailangaben zu den einzelnen Ausschnitten

2 Alternativen

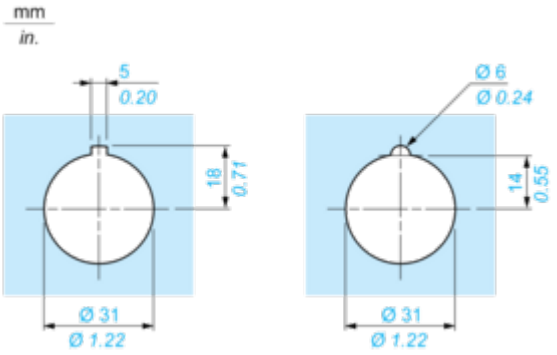

Technische Beschreibung

**Joystick-Positionen**

