Produkta datu lapa

Specifikācijas



Bāka, Harmony XVR, izgaismota bāka bez zummera, sarkana, 100mm, uzstādīta LED, 12...24V DC

XVR3B04

Galvenā

Produktu klāsts	Harmony XVR
Produkta vai sastāvdaļas veids	Bākugunis
Ierīces īsais nosaukums	XVR3
Bākas vai indikatoru vienības veids	LED vienība
Montāžas diametrs	100 mm
Gaismas avots	LED , sarkans
Ierīces lietojumprogramma	Iekrāvējs Automatizēts transportlīdzeklis ar vadību (AGV) Buldozers

Papildinošs

Signalizācijas veids	Mirgo Rotējošs Mirgo
Montāžas stils	Gatavs salikts
Materiāls	PC (polikarbonāts) : lēcas PBT (polibutilēna tereftalāts) + PC (polikarbonāts) : korpuss EPDM (etilēnpropilēna diēna monomērs) : bāze
[Us] nominālais barošanas spriegums	12...24 V DC
[Ue] nominālais darba spriegums	10...30 V DC
Ieplūdes strāva	3 A
Enerģijas patēriņš W	2,8 W
Marķējums	CE
Uzstādīšanas virziens	stāvus iekštelpās uz sāniem iekštelpās apgriezts iekštelpās stāvus āra
Elektroizolācijas klase	II klase
Pašreizējais patēriņš	3000 mA
Garums	100 mm
Platums	100 mm
Augstums	139 mm
Neto svars	0,484 kg

Vide

Apkārtējā gaisa temperatūra darbībai	-20…50 °C

Ir sasniegts maksimālais saīdzināmo produktu skaits. Lūdzu, atveriet sadaļu Saīdzināt produktus #SAITE# un izdzēsiet kādu produktu, lai turpinātu.

Apkārtējā gaisa temperatūra uzglabāšanai	-35…70 °C
Relatīvais mitrums	35…85 % bez kondensāta
Vibrācijas pretestība	4,6 gn (uz sāniem) 4,6 gn (apgriezts) 7,1 gn (stāvus)
IP aizsardzības pakāpe	IP65 (stāvus) IP23 (uz sāniem) IP23 (apgriezts)

Iepakošanas vienības

Pirmā iepakojuma vienības tips	PCE
Vienību skaits 1. iepakojumā	1
1. iepakojuma augstums	18,200 cm
1. iepakojuma platums	13,500 cm
1. iepakojuma garums	13,500 cm
1. iepakojuma svars	609,000 g
Otrā iepakojuma vienības tips	S04
Vienību skaits 2. iepakojumā	8
2. iepakojuma augstums	30,000 cm
2. iepakojuma platums	40,000 cm
2. iepakojuma garums	60,000 cm
2. iepakojuma svars	5,830 kg

Līguma garantija

Garantija (mēnešos)	18

Environmental Data

Schneider Electric mērķis ir līdz 2050. gadam sasniegt nulles emisiju statusu, izmantojot piegādes ķēdes partnerību, zemākas ietekmes materiālus un cirkularitāti, izmantojot mūsu pašreizējo kampaņu "Use Better, Use Longer, Use Again", lai pagarinātu produktu kalpošanas laiku un to pārstrādājamību.

Environmental Data skaidrojums >

Kā mēs novērtējam produktu ilgtspēju >

Ietekme uz vidi

Kopējā dzīves cikla oglekļa pēda	**16 kg CO2 eq.**
Ražošanas posma oglekļa pēdas nospiedums [A1–A3]	**9 kg CO2 eq.**
Izplatīšanas posma oglekļa pēdas nospiedums [A4]	**0.1 kg CO2 eq.**
Uzstādīšanas posma oglekļa pēdas nospiedums [A5]	**0 kg CO2 eq.**
Lietošanas posma oglekļa pēdas nospiedums [B2, B3, B4, B6]	**6 kg CO2 eq.**
Dzīves cikla beigu posma oglekļa pēdas nospiedums [C1–C4]	**0.2 kg CO2 eq.**
Vides informācijas publiskošana	**Produkta ietekme uz vidi**

Use Better

Materiāli un iepakojums

Iepakojums izgatavots no pārstrādāta kartona	**Jā**
Iepakojums bez plastmasas	**Jā**
ES RoHS direktīva	**Atbilst, Izmantojot Izņēmumu**
REACh regula	**Atsauce satur vielas virs noteiktās normas, kas rada ļoti lielas bažas**

Use Again

Pārsaiņošana un atkārtota ražošana

Pārstrādājamības potenciāls, %	**10**
Cirkularitātes profils	**Informācija par ekspluatācijas izbeigšanu**
Atgriešana	**Jā**
WEEE marķējums	**Eiropas Savienības tirgū no šī produkta ir jāatbrīvojas, ievērojot noteiktu atkritumu savākšanas kārtību, un produkts nedrīkst nonākt sadzīves atkritumu tvertnēs.**

Dimensions Drawings

Dimensions

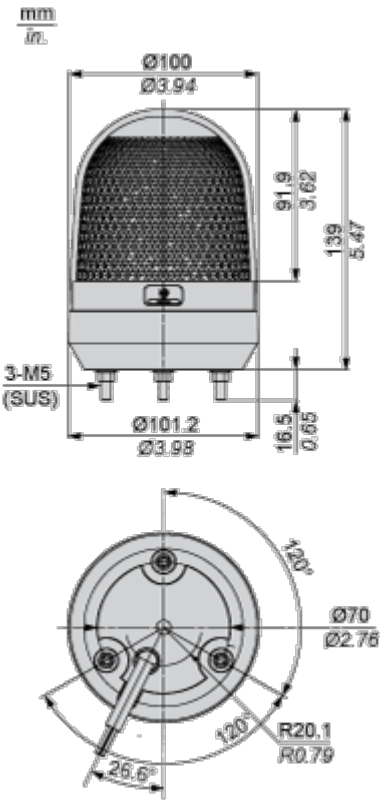

Mounting and Clearance

Panel Cut-out

Straight wiring

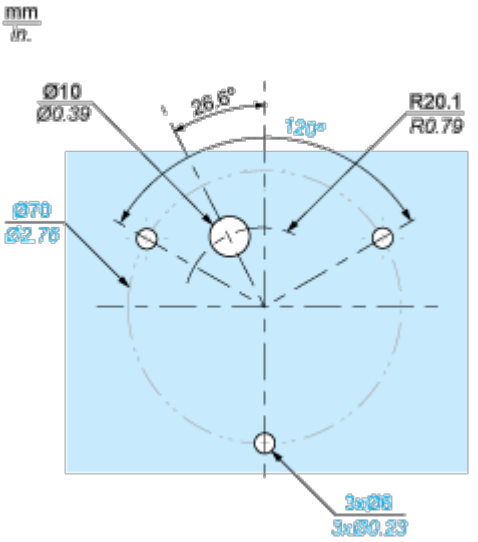

Side wiring

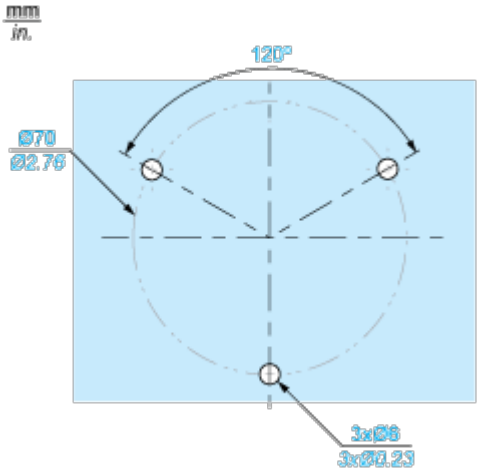

Connections and Schema

Wiring Diagram

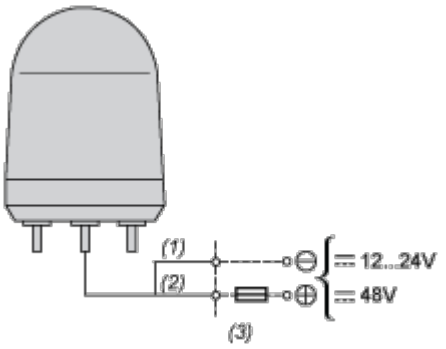

(1) Black

(2) White

(3) Fuse(Rated Current>2A)

Image of product / Alternate images

Alternative



