Produktdatenblatt

Spezifikationen



Drehspiegelleuchte, Harmony XVR, 100mm, orange, integrierte LEDs, ohne Buzzer, 12-24V DC

XVR3B05

EAN Code: 3606480611780

Hauptmerkmale

Baureihe	Harmony XVR
Produkt- oder Komponententyp	Warnlampe
Kurzbezeichnung des Geräts	XVR3
Typ Leucht- oder Blinklicht	LED-Leuchtelement
Montagedurchmesser	100 mm
Lichtquelle	LED, orange
Geräteanwendung	Fahrerloses Transportfahrzeug Planierraupe Gabelstapler

Zusatzmerkmale

Signaltyp	Blitzlicht Drehlicht Blinklicht
Bauweise	Fertig montiert
Material	PC (Polykarbonat): Linsen PBT (Polybutylenterephthalat) + PC (Polycarbonat): Gehäuse EPDM (Ethylen-Propylen-Dien-Kautschuk): Sockel
[UH,nom] Bemessungs-Betriebsspannung	12 - 24 V DC
[Ue] Bemessungs-Betriebsspannung	10-30 V DC
Einschaltstrom	3 A
Leistungsaufnahme in W	2,8 W
Beschriftung	CE
Installationsrichtung	Aufrecht Innenraum Seitlich Innenraum Umgekehrt Innenraum Aufrecht im Freien
elektrische Isolationsklasse	Klasse II
Leistungsaufnahme	3000 mA
Länge	100 mm
Breite	100 mm
Höhe	139 mm
Produktgewicht	0,484 kg

Montage

Umgebungstemperatur bei Betrieb	-20…50 °C

Bruttopreisliste für Deutschland zuzüglich Zuschläge, Frachtkosten und Mehrwertsteuer, gültig ab dem 1. Januar 2024. Irrtum und Änderungen vorbehalten. Es gelten die AGBs der Schneider Electric GmbH.

Haftungsausschluss: Diese Dokumentation dient nicht als Ersatz für die Beurteilung der Eignung oder Verlässlichkeit dieser Produkte für bestimmte Verwendungsbereiche des Benutzers und darf nicht zu diesem Zweck verwendet werden.

Umgebungstemperatur bei Lagerung	-35…70 °C
Relative Luftfeuchtigkeit	35…85 % Betauung nicht zulässig
Vibrationsfestigkeit	4,6 gn (seitlich) 4,6 gn (umgekehrt) 7,1 gn (Aufrecht)
Schutzart (IP)	IP65 (Aufrecht) IP23 (seitlich) IP23 (umgekehrt)

Verpackungseinheiten

VPE 1 Art	PCE
Anzahl der Geräte pro Packung	1
VPE 1 Höhe	13,800 cm
VPE 1 Breite	13,800 cm
VPE 1 Länge	18,500 cm
Verpackungsgewicht (Lbs)	628,000 g
VPE 2 Art	S04
VPE 2 Menge	8
VPE 2 Höhe	30 cm
VPE 2 Breite	40 cm
VPE 2 Länge	60 cm
VPE 2 Gewicht	5,999 kg

Vertragliche Gewährleistung

Garantie (in Monaten)	18

Environmental Data

Schneider Electric hat sich zum Ziel gesetzt, den Net Zero-Status bis 2050 durch Lieferkettenpartnerschaften, Materialien mit geringerer Auswirkung und Kreislaufbildung über unsere laufende Kampagne "Use Better, Use Longer, Use Again" zu erreichen, um die Lebensdauer und Recyclingfähigkeit der Produkte zu verlängern.

Erläuterung der Environmental Data >

Wie wir die Produktnachhaltigkeit bewerten >

Umweltbilanz

Total lifecycle Carbon footprint	**13 kg CO2 eq.**
CO_2-Fußabdruck der Herstellungsphase [A1 bis A3]	**12 kg CO2 eq.**
CO_2-Fußabdruck der Distributionsphase [A4]	**0.1 kg CO2 eq.**
CO_2-Fußabdruck der Installationsphase [A5]	**0 kg CO2 eq.**
CO_2-Fußabdruck der Nutzungsphase [B2, B3, B4, B6]	**0.5 kg CO2 eq.**
CO_2-Fußabdruck der End-of-Life-Phase [C1 bis C4]	**0.2 kg CO2 eq.**
Umweltproduktdeklaration	**Produktumweltprofil**

Use Better

Materialien und Verpackung

Verpackung mit Recycling-Karton	**Ja**
Verpackung ohne Kunststoff	**Ja**
EU-RoHS-Richtlinie	**Freistellungskonform**
REACh-Verordnung	**Produkt beinhaltet besorgniserregende Stoffe (SVHC) über dem Schwellwert**

Use Again

Reproduktion

Recyclingfähigkeitspotential in %	**10**
Circular Econmomy-Eignung	**Entsorgungsinformationen**
Rücknahme	**Ja**
WEEE-Kennzeichnung	**Das Produkt muss entsprechend bestimmter Hinweise auf Märkten der Europäischen Union entsorgt werden und darf nicht in Haushaltsabfälle gelangen.**

Maßzeichnungen

Abmessungen

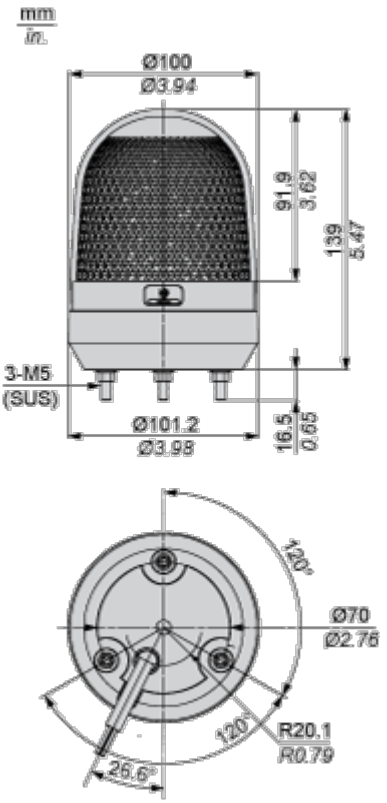

Montage und Abstand

Schalttafelausschnitt

Gerade Verdrahtung

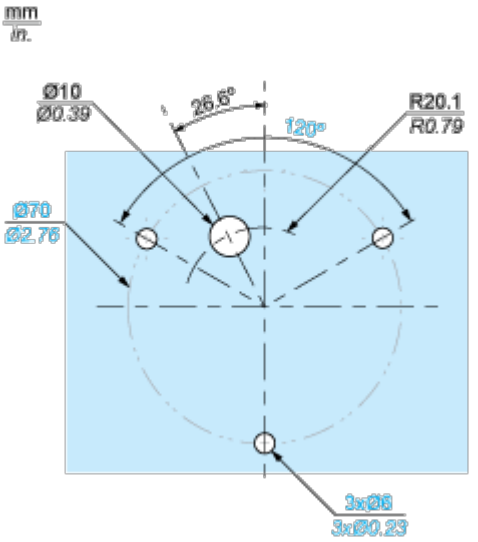

Seitliche Verdrahtung

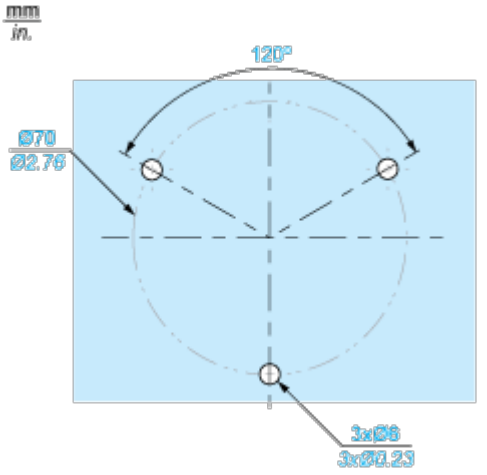

Anschlüsse und Schema

Verdrahtungsplan

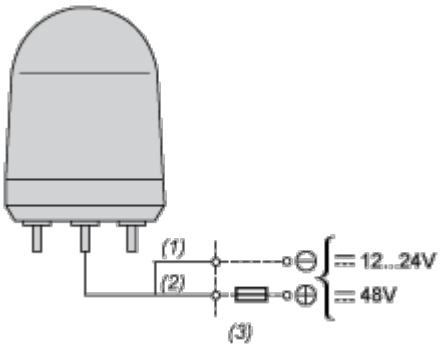

(1) Schwarz

(2) Weiß

(3) Sicherung (Nennstrom > 2 A)

Image of product / Alternate images

Alternative

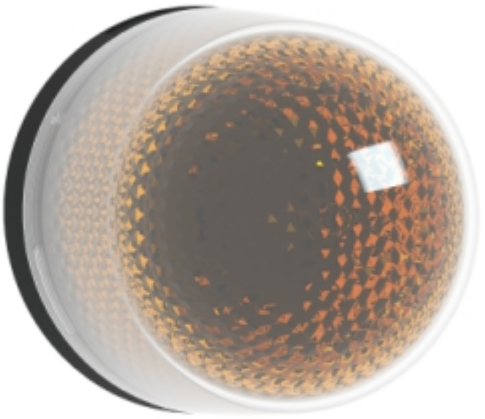




Schneider
Electric

