Produkta datu lapa

Specifikācijas



Bāka, Harmony XVR, Apgaismota bāka ar zummeri, oranža, 100mm, 70...90dB, uzstādīta LED, 12...24V DC

XVR3B05S

Galvenā

Produktu klāsts	Harmony XVR
Produkta vai sastāvdaļas veids	Bākugunis
Ierīces īsais nosaukums	XVR3
Bākas vai indikatoru vienības veids	LED vienība
Skaņas signalizācija	zummers : 70…90 dB pie 1 m
Montāžas diametrs	100 mm
Gaismas avots	LED , oranžs
Ierīces lietojumprogramma	Iekrāvējs Buldozers Automatizēts transportlīdzeklis ar vadību (AGV)

Papildinošs

Signalizācijas veids	Rotējošs Mirgo Mirgo
Montāžas stils	Gatavs salikts
Materiāls	PC (polikarbonāts) : lēcas PBT (polibutilēna tereftalāts) + PC (polikarbonāts) : korpuss EPDM (etilēnpropilēna diēna monomērs) : bāze
[Us] nominālais barošanas spriegums	12...24 V DC
[Ue] nominālais darba spriegums	10...30 V DC
Ieplūdes strāva	3 A
Enerģijas patēriņš W	3,1 W
Marķējums	CE
Uzstādīšanas virziens	stāvus iekštelpās uz sāniem iekštelpās apgriezts iekštelpās stāvus āra
Elektroizolācijas klase	II klase
Pašreizējais patēriņš	3000 mA
Garums	100 mm
Platums	100 mm
Augstums	139 mm
Neto svars	0,538 kg

Vide

Ir sasniegts maksimālais saīdzināmo produktu skaits. Lūdzu, atveriet sadaļu Saīdzināt produktus #SAITE# un izdzēsiet kādu produktu, lai turpinātu.

Apkārtējā gaisa temperatūra darbībai	-20…50 °C
Apkārtējā gaisa temperatūra uzglabāšanai	-35…70 °C
Relatīvais mitrums	35…85 % bez kondensāta
Vibrācijas pretestība	4,6 gn (uz sāniem) 4,6 gn (apgriezts) 7,1 gn (stāvus)
IP aizsardzības pakāpe	IP23 (uz sāniem) IP23 (apgriezts) IP23 (stāvus)

Iepakošanas vienības

Pirmā iepakojuma vienības tips	PCE
Vienību skaits 1. iepakojumā	1
1. iepakojuma augstums	18,400 cm
1. iepakojuma platums	13,600 cm
1. iepakojuma garums	13,600 cm
1. iepakojuma svars	677,000 g
Otrā iepakojuma vienības tips	S04
Vienību skaits 2. iepakojumā	8
2. iepakojuma augstums	30,000 cm
2. iepakojuma platums	40,000 cm
2. iepakojuma garums	60,000 cm
2. iepakojuma svars	6,287 kg

Līguma garantija

Garantija (mēnešos)	18

Environmental Data

Schneider Electric mērķis ir līdz 2050. gadam sasniegt nulles emisiju statusu, izmantojot piegādes ķēdes partnerību, zemākas ietekmes materiālus un cirkularitāti, izmantojot mūsu pašreizējo kampaņu "Use Better, Use Longer, Use Again", lai pagarinātu produktu kalpošanas laiku un to pārstrādājamību.

Environmental Data skaidrojums >

Kā mēs novērtējam produktu ilgtspēju >

Ietekme uz vidi

Kopējā dzīves cikla oglekļa pēda	**54 kg CO2 eq.**
Ražošanas posma oglekļa pēdas nospiedums [A1–A3]	**13 kg CO2 eq.**
Izplatīšanas posma oglekļa pēdas nospiedums [A4]	**0.1 kg CO2 eq.**
Uzstādīšanas posma oglekļa pēdas nospiedums [A5]	**0 kg CO2 eq.**
Lietošanas posma oglekļa pēdas nospiedums [B2, B3, B4, B6]	**41 kg CO2 eq.**
Dzīves cikla beigu posma oglekļa pēdas nospiedums [C1–C4]	**0.2 kg CO2 eq.**
Vides informācijas publiskošana	**Produkta ietekme uz vidi**

Use Better

Materiāli un iepakojums

Iepakojums izgatavots no pārstrādāta kartona	**Jā**
Iepakojums bez plastmasas	**Jā**
ES RoHS direktīva	**Atbilst, Izmantojot Izņēmumu**
REACh regula	**Atsauce satur vielas virs noteiktās normas, kas rada ļoti lielas bažas**

Use Again

Pārsaiņošana un atkārtota ražošana

Pārstrādājamības potenciāls, %	**10**
Cirkularitātes profils	**Informācija par ekspluatācijas izbeigšanu**
Atgriešana	**Jā**

Dimensions Drawings

Dimensions

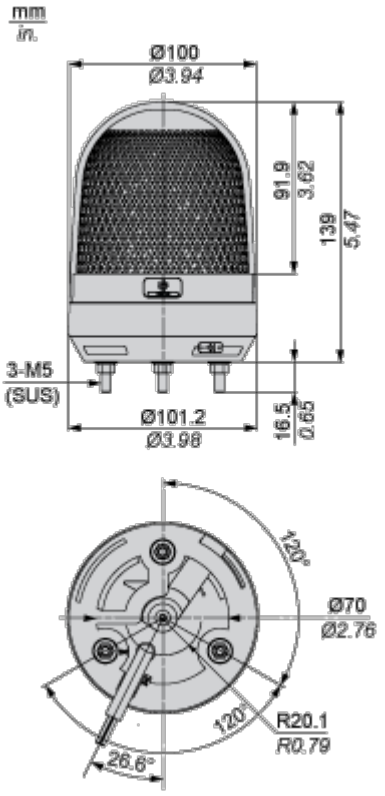

Mounting and Clearance

Panel Cut-out

Straight wiring

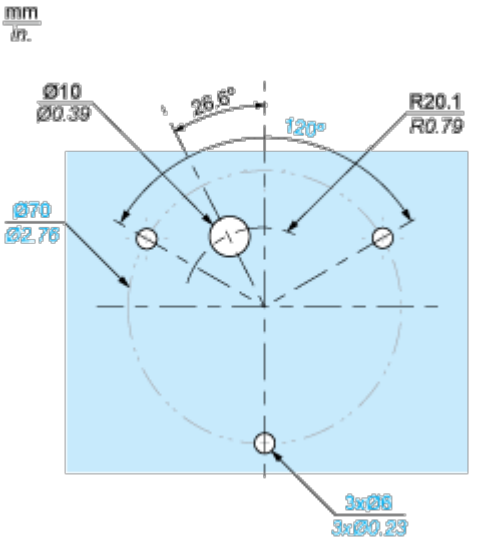

Side wiring

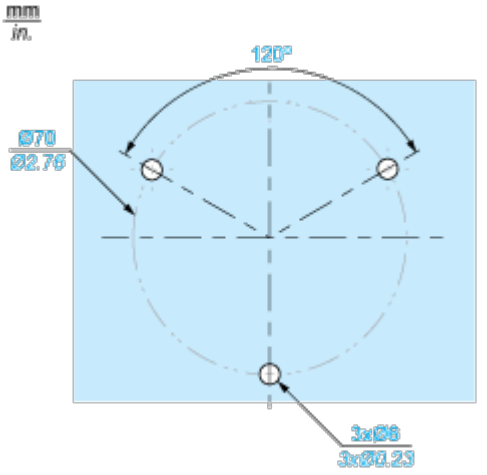

Connections and Schema

Wiring Diagram

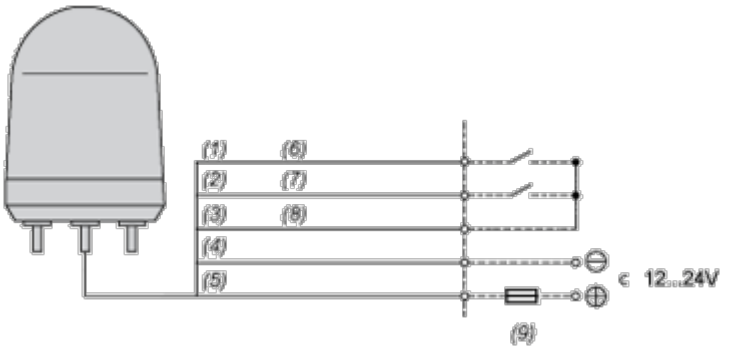

(1) Green

(2) Red

(3) Yellow

(4) Black

(5) White

(6) LED

(7) Buzzer

(8) Com

(9) Fuse(Rated Current>2A)

Image of product / Alternate images

Alternative

