Produktdatenblatt

Spezifikationen



Drehspiegelleuchte, Harmony XVR, 100mm, orange, integrierte LEDs, mit Buzzer, 100-230V AC

XVR3M05S

EAN Code: 3606480611902

Hauptmerkmale

Baureihe	Harmony XVR
Produkt- oder Komponententyp	Warnlampe
Kurzbezeichnung des Geräts	XVR3
Typ Leucht- oder Blinklicht	LED-Leuchtelement
Tonsignalisierung	Akustikelement: 70…90 dB bei 1 m
Montagedurchmesser	100 mm
Lichtquelle	LED, orange
Geräteanwendung	Gabelstapler Planierraupe Fahrerloses Transportfahrzeug

Zusatzmerkmale

Signaltyp	Drehlicht Blinklicht Blitzlicht
Bauweise	Fertig montiert
Material	PC (Polykarbonat): Linsen PBT (Polybutylenterephthalat) + PC (Polycarbonat): Gehäuse EPDM (Ethylen-Propylen-Dien-Kautschuk): Sockel
[UH,nom] Bemessungs-Betriebsspannung	90 - 253 V AC
[Ue] Bemessungs-Betriebsspannung	90-253 V AC
Einschaltstrom	0,5 A
Leistungsaufnahme in W	3,2 W
Beschriftung	CE
Installationsrichtung	Aufrecht Innenraum Seitlich Innenraum Umgekehrt Innenraum Aufrecht im Freien
elektrische Isolationsklasse	Klasse II
Leistungsaufnahme	500 mA
Länge	100 mm
Breite	100 mm
Höhe	139 mm
Produktgewicht	0,538 kg

Montage

Bruttopreisliste für Deutschland zuzüglich Zuschläge, Frachtkosten und Mehrwertsteuer, gültig ab dem 1. Januar 2024. Irrtum und Änderungen vorbehalten. Es gelten die AGBs der Schneider Electric GmbH.

Haftungsausschluss: Diese Dokumentation dient nicht als Ersatz für die Beurteilung der Eignung oder Verlässlichkeit dieser Produkte für bestimmte Verwendungsbereiche des Benutzers und darf nicht zu diesem Zweck verwendet werden.

Produktzertifizierungen	CCC
Umgebungstemperatur bei Betrieb	-10…50 °C
Umgebungstemperatur bei Lagerung	-20…70 °C
Relative Luftfeuchtigkeit	35…85 % Betauung nicht zulässig
Vibrationsfestigkeit	4,6 gn (seitlich) 4,6 gn (umgekehrt) 4,6 gn (Aufrecht)
Schutzart (IP)	IP23 (seitlich) IP23 (umgekehrt) IP23 (Aufrecht)

Verpackungseinheiten

VPE 1 Art	PCE
Anzahl der Geräte pro Packung	1
VPE 1 Höhe	18,200 cm
VPE 1 Breite	13,500 cm
VPE 1 Länge	13,500 cm
Verpackungsgewicht (Lbs)	675,000 g
VPE 2 Art	S04
VPE 2 Menge	8
VPE 2 Höhe	30 cm
VPE 2 Breite	40 cm
VPE 2 Länge	60 cm
VPE 2 Gewicht	6,134 kg

Vertragliche Gewährleistung

Garantie (in Monaten)	18

Environmental Data

Schneider Electric hat sich zum Ziel gesetzt, den Net Zero-Status bis 2050 durch Lieferkettenpartnerschaften, Materialien mit geringerer Auswirkung und Kreislaufbildung über unsere laufende Kampagne "Use Better, Use Longer, Use Again" zu erreichen, um die Lebensdauer und Recyclingfähigkeit der Produkte zu verlängern.

Erläuterung der Environmental Data >

Wie wir die Produktnachhaltigkeit bewerten >

Umweltbilanz

Total lifecycle Carbon footprint	**56 kg CO2 eq.**
CO_2-Fußabdruck der Herstellungsphase [A1 bis A3]	**13 kg CO2 eq.**
CO_2-Fußabdruck der Distributionsphase [A4]	**0.1 kg CO2 eq.**
CO_2-Fußabdruck der Installationsphase [A5]	**0 kg CO2 eq.**
CO_2-Fußabdruck der Nutzungsphase [B2, B3, B4, B6]	**42 kg CO2 eq.**
CO_2-Fußabdruck der End-of-Life-Phase [C1 bis C4]	**0.2 kg CO2 eq.**
Umweltproduktdeklaration	**Produktumweltprofil**

Use Better

Materialien und Verpackung

Verpackung mit Recycling-Karton	**Ja**
Verpackung ohne Kunststoff	**Ja**
EU-RoHS-Richtlinie	**Freistellungskonform**
REACh-Verordnung	**Produkt beinhaltet besorgniserregende Stoffe (SVHC) über dem Schwellwert**

Use Again

Reproduktion

Recyclingfähigkeitspotential in %	**10**
Circular Econmomy-Eignung	**Entsorgungsinformationen**
Rücknahme	**Ja**

Maßzeichnungen

Abmessungen

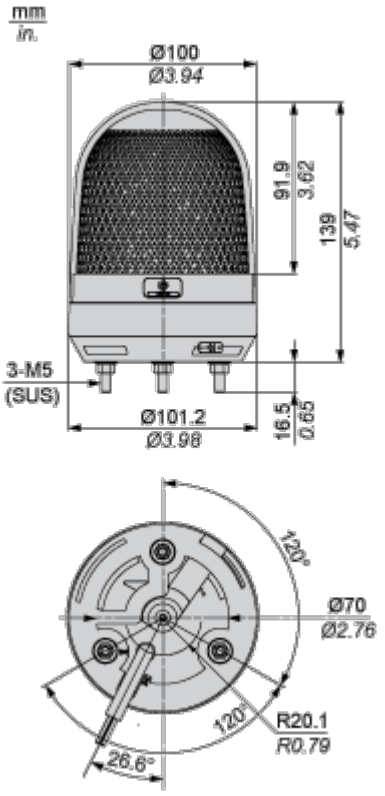

Montage und Abstand

Schalttafelausschnitt

Gerade Verdrahtung

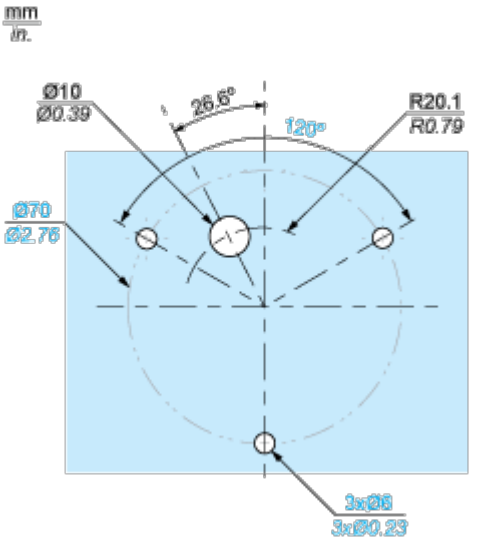

Seitliche Verdrahtung

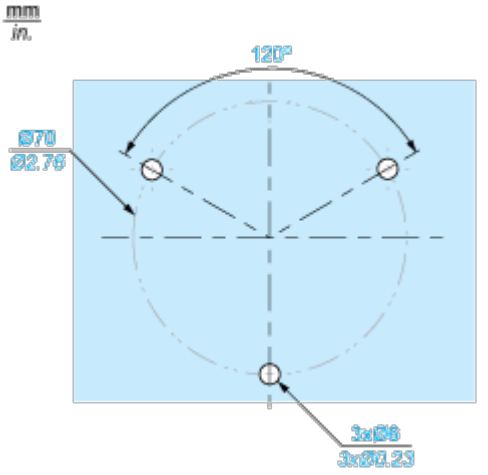

Anschlüsse und Schema

Verdrahtungsplan

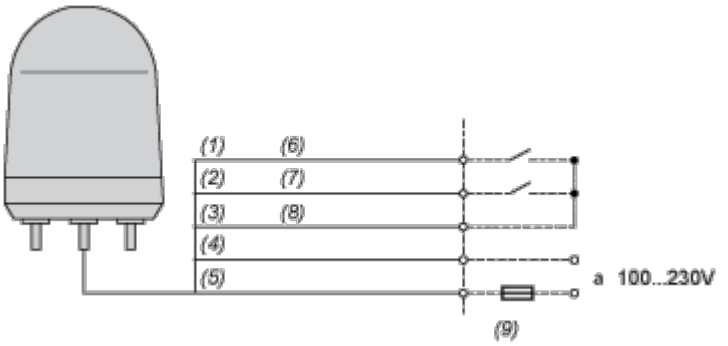

(1) Grün

(2) Rot

(3) Gelb

(4) Schwarz

(5) Weiß

(6) LED

(7) Summer

(8) Kom

(9) Sicherung (Nennstrom > 2 A)

Image of product / Alternate images

Alternative

