Produkta datu lapa

Specifikācijas



Apgaismota bāka bez skaņas signāla, Harmony XVR, zila 100mm, uzstādīta LED, 100...230V AC

XVR3M06

Galvenā

Produktu klāsts	Harmony XVR
Produkta vai sastāvdaļas veids	Bākugunis
Ierīces īsais nosaukums	XVR3
Bākas vai indikatoru vienības veids	LED vienība
Montāžas diametrs	100 mm
Gaismas avots	LED , zils
Ierīces lietojumprogramma	Automatizēts transportlīdzeklis ar vadību (AGV) Buldozers Iekrāvējs

Papildinošs

Signalizācijas veids	Rotējošs Mirgo Mirgo
Montāžas stils	Gatavs salikts
Materiāls	PC (polikarbonāts) : lēcas PBT (polibutilēna tereftalāts) + PC (polikarbonāts) : korpuss EPDM (etilēnpropilēna diēna monomērs) : bāze
[Us] nominālais barošanas spriegums	100...230 V AC
[Ue] nominālais darba spriegums	90...253 V AC
Ieplūdes strāva	0,5 A
Enerģijas patēriņš W	2,9 W
Marķējums	CE
Uzstādīšanas virziens	stāvus iekštelpās uz sāniem iekštelpās apgriezts iekštelpās stāvus āra
Elektroizolācijas klase	II klase
Pašreizējais patēriņš	500 mA
Garums	100 mm
Platums	100 mm
Augstums	139 mm
Neto svars	0,484 kg

Vide

Produkta sertifikācija	CCC

Ir sasniegts maksimālais saīdzināmo produktu skaits. Lūdzu, atveriet sadaļu Saīdzināt produktus #SAITE# un izdzēsiet kādu produktu, lai turpinātu.

Apkārtējā gaisa temperatūra darbībai	-10…50 °C
Apkārtējā gaisa temperatūra uzglabāšanai	-20…70 °C
Relatīvais mitrums	35…85 % bez kondensāta
Vibrācijas pretestība	4,6 gn (uz sāniem) 4,6 gn (apgriezts) 4,6 gn (stāvus)
IP aizsardzības pakāpe	IP65 (stāvus) IP23 (uz sāniem) IP23 (apgriezts)

Iepakošanas vienības

Pirmā iepakojuma vienības tips	PCE
Vienību skaits 1. iepakojumā	1
1. iepakojuma augstums	18,100 cm
1. iepakojuma platums	13,600 cm
1. iepakojuma garums	13,600 cm
1. iepakojuma svars	638,000 g
Otrā iepakojuma vienības tips	S04
Vienību skaits 2. iepakojumā	8
2. iepakojuma augstums	30,000 cm
2. iepakojuma platums	40,000 cm
2. iepakojuma garums	60,000 cm
2. iepakojuma svars	5,998 kg

Līguma garantija

Garantija (mēnešos)	18

Environmental Data

Schneider Electric mērķis ir līdz 2050. gadam sasniegt nulles emisiju statusu, izmantojot piegādes ķēdes partnerību, zemākas ietekmes materiālus un cirkularitāti, izmantojot mūsu pašreizējo kampaņu "Use Better, Use Longer, Use Again", lai pagarinātu produktu kalpošanas laiku un to pārstrādājamību.

Environmental Data skaidrojums >

Kā mēs novērtējam produktu ilgtspēju >

Ietekme uz vidi

Kopējā dzīves cikla oglekļa pēda	**19 kg CO2 eq.**
Ražošanas posma oglekļa pēdas nospiedums [A1–A3]	**12 kg CO2 eq.**
Izplatīšanas posma oglekļa pēdas nospiedums [A4]	**0.1 kg CO2 eq.**
Uzstādīšanas posma oglekļa pēdas nospiedums [A5]	**0 kg CO2 eq.**
Lietošanas posma oglekļa pēdas nospiedums [B2, B3, B4, B6]	**6 kg CO2 eq.**
Dzīves cikla beigu posma oglekļa pēdas nospiedums [C1–C4]	**0.2 kg CO2 eq.**
Vides informācijas publiskošana	**Produkta ietekme uz vidi**

Use Better

Materiāli un iepakojums

Iepakojums izgatavots no pārstrādāta kartona	**Jā**
Iepakojums bez plastmasas	**Jā**
ES RoHS direktīva	**Atbilst, Izmantojot Izņēmumu**
REACh regula	**Atsauce satur vielas virs noteiktās normas, kas rada ļoti lielas bažas**

Use Again

Pārsaiņošana un atkārtota ražošana

Cirkularitātes profils	**Informācija par ekspluatācijas izbeigšanu**
Atgriešana	**Jā**

Dimensions Drawings

Dimensions

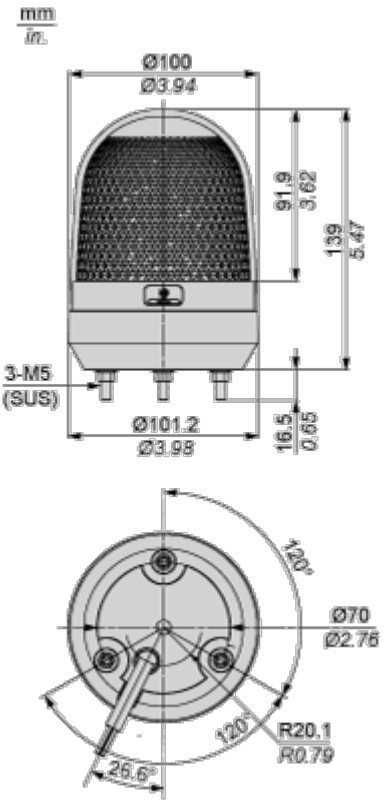

Mounting and Clearance

Panel Cut-out

Straight wiring

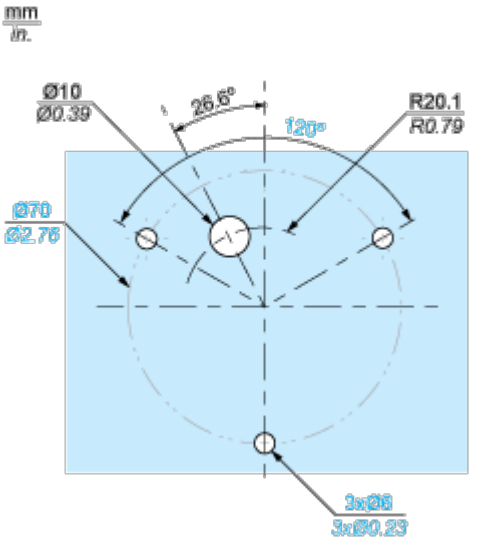

Side wiring

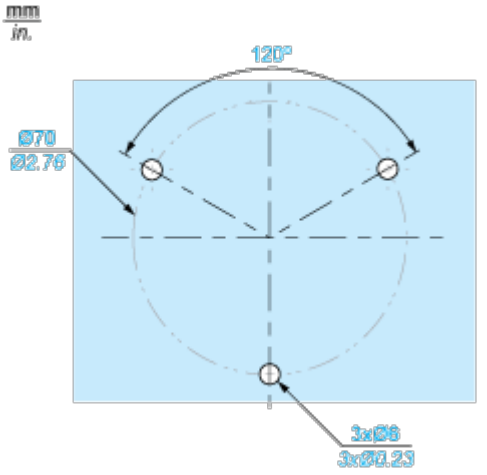

Connections and Schema

Wiring Diagram

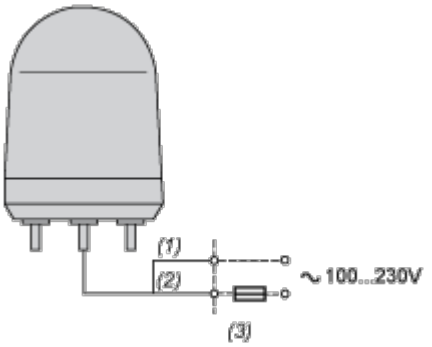

(1) Black

(2) White

(3) Fuse(Rated Current>2A)

Image of product / Alternate images

Alternative





